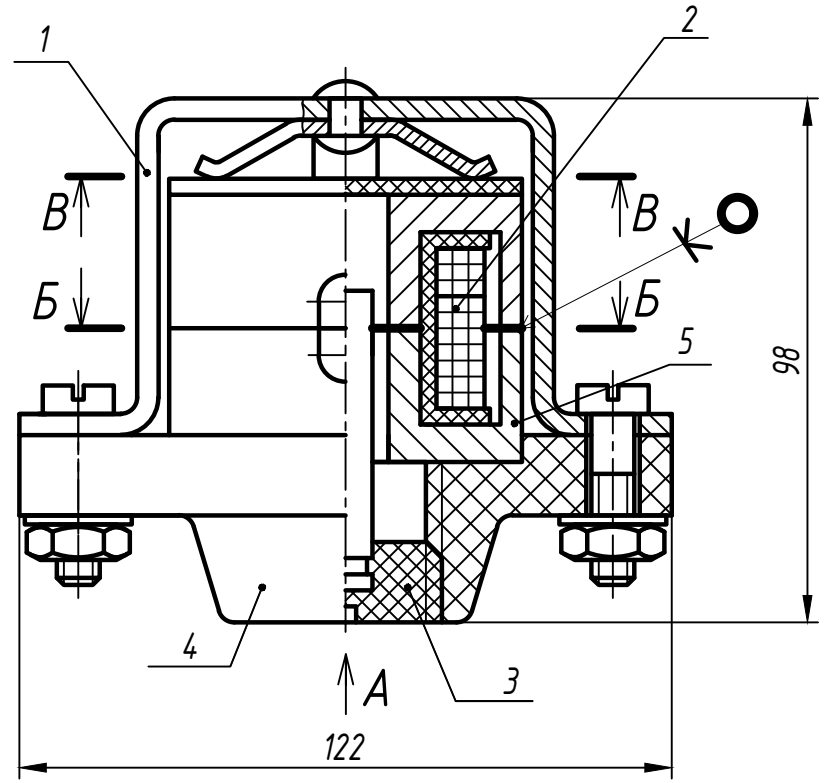

Поз. 1, 2, 5
не показаны

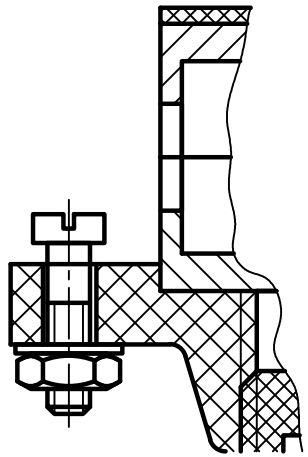

А
Поз. 3

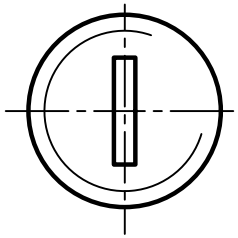

В–В

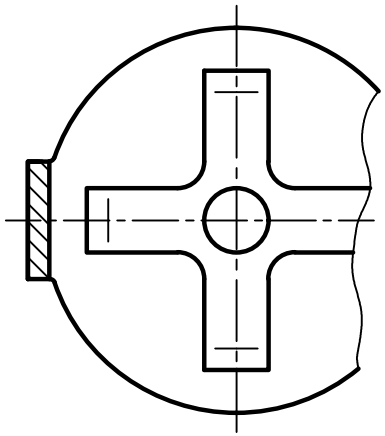

Б–Б

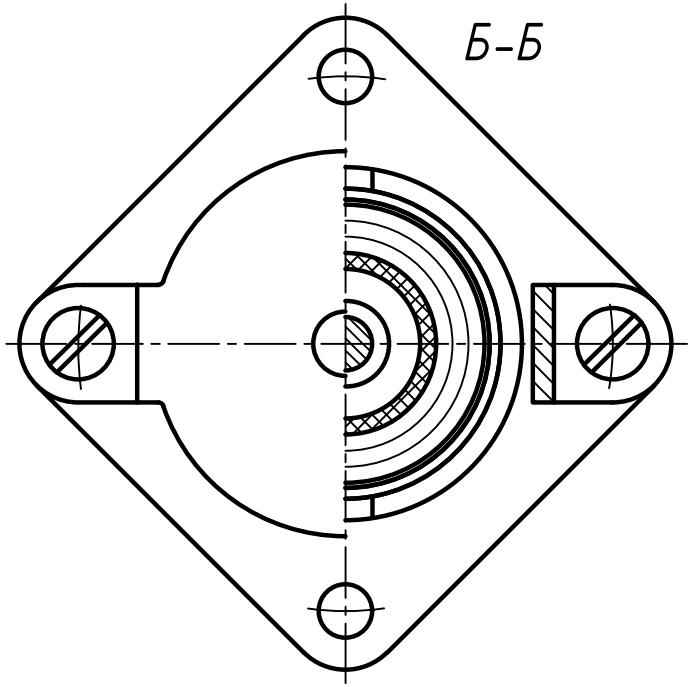

					ГУИР.ИКГ002.004 СБ		
Изм	Лист	№ докум.	Подп.	Дата	Катушка индуктивности Сборочный чертеж	Лит.	Масса	Масштаб
Разраб.		Бригадир						2:1
Пров.		Кучура				Лист	Листов 1	
						Гр.250502		

Формат А3