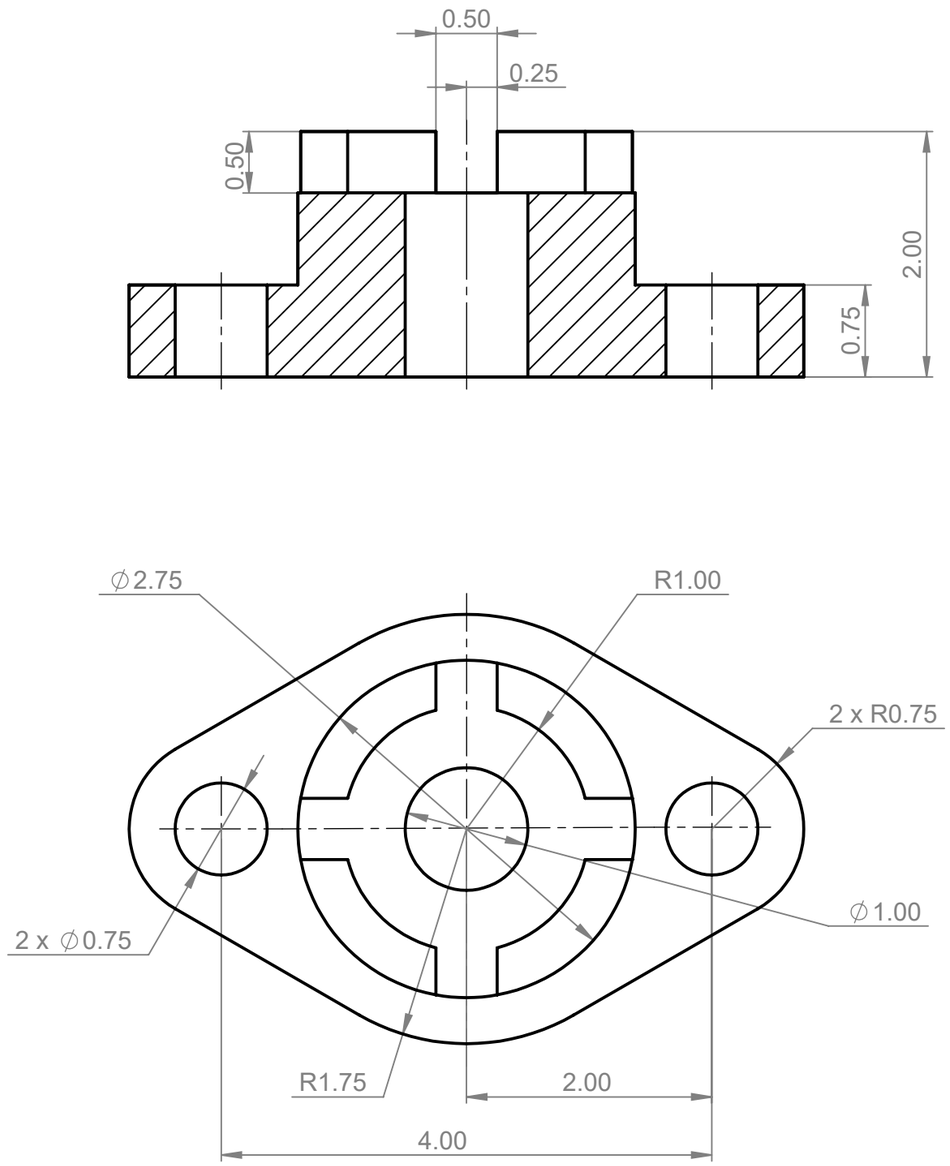

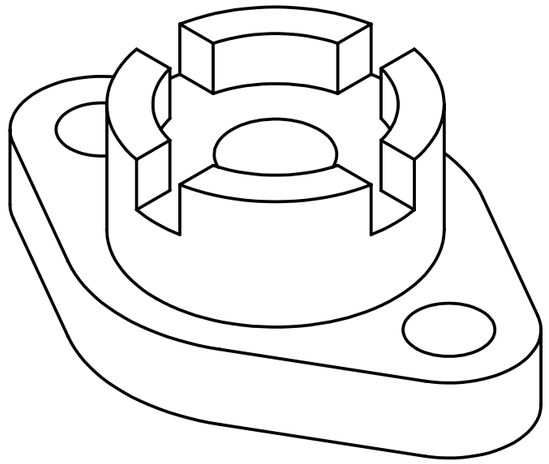

TEC | Tecnológico de Costa Rica				ESCUELA DE INGENIERIA ELECTROMECANICA		REVISIÓN:
				CURSO: DIBUJO TÉCNICO		A
	NOMBRE	FIRMA	FECHA	ACABADO GENERAL: --	PARTE: EJERCICIO 3	
DIBUJ.	E.NARNJO		17/7/2020			
VERIF.	V.HERNÁNDEZ		d/m/año			
APROB.	XXXXX		d/m/año	MATERIAL: --		
FABR.	XXXXX		d/m/año			
SISTEMA: FIRST ANGLE PROJECTION	TOLERANCIAS: LINEAL: X ± .X ± .XX ± .XXX ± ANGULAR: ±°			TOLERANCIA EN: --	PROYECTO: TAREA 3	ESCALA: 20:1 / FORMATO A3
				PESO: -- gramos	UNIDADES: mm	HOJA 3 DE 4

SOLIDWORKS Educational Product. For Instructional Use Only.