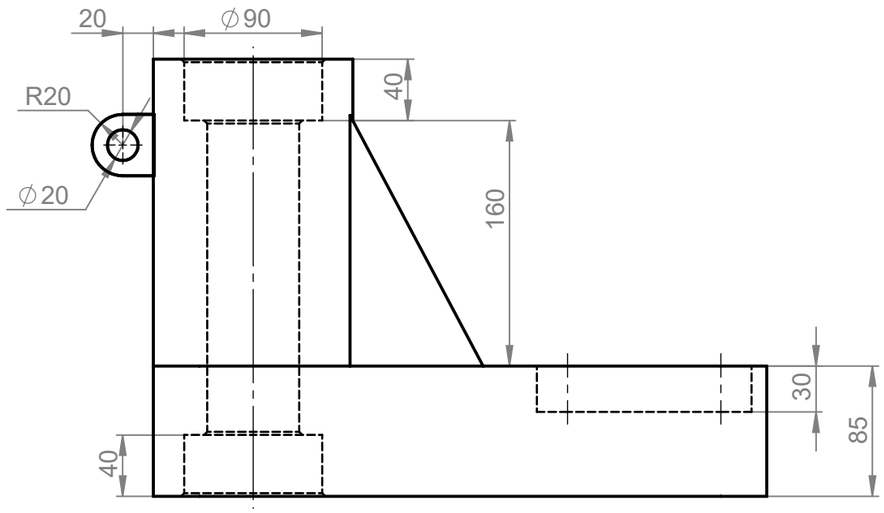

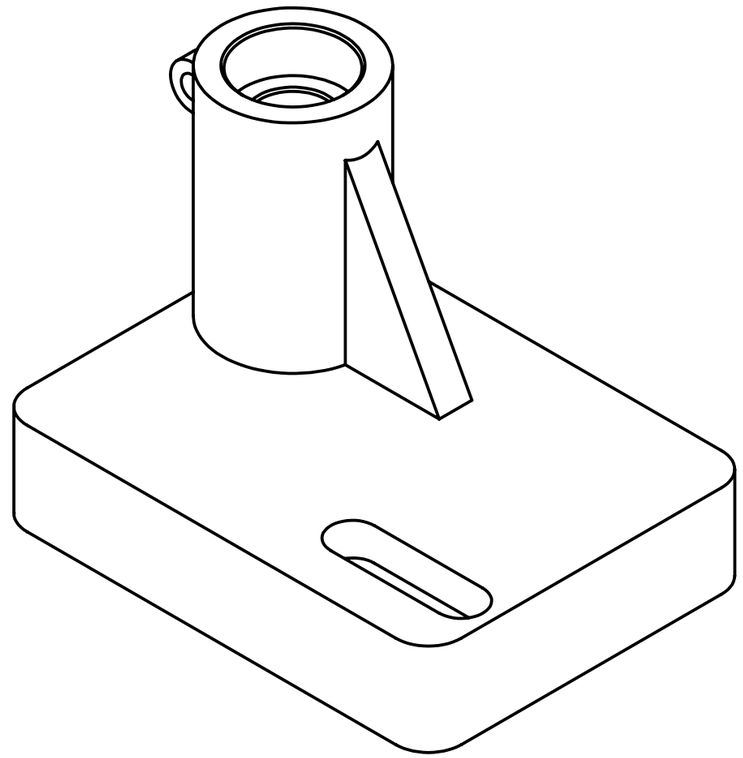

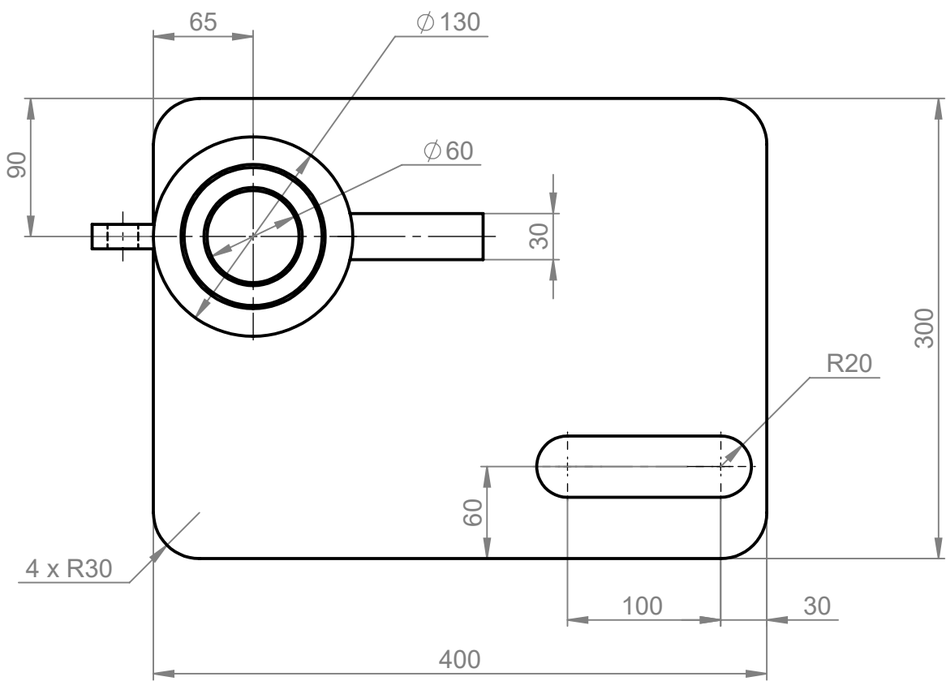

TEC | Tecnológico de Costa Rica					ESCUELA DE INGENIERIA ELECTROMECANICA		REVISIÓN:
					CURSO: Dibujo Técnico		A
	NOMBRE	FIRMA	FECHA	ACABADO GENERAL: --	PARTE: EJERCICIO 4		
DIBUJ.	E.NARANJO		17/7/2020				
VERIF.	V.HERNÁNDEZ		17/7/2020				
APROB.	XXXXX		d/m/año	MATERIAL: --			
FABR.	XXXXX		d/m/año				
SISTEMA: FIRST ANGLE PROJECTION		TOLERANCIAS: LINEAL: X ± .X ± .XX ± .XXX ± ANGULAR: ±°		TOLERANCIA EN: --	PROYECTO: TAREA 3	ESCALA: 1:4	FORMATO A3
				PESO: -- gramos	UNIDADES: mm	HOJA 4 DE 4	

SOLIDWORKS Educational Product. For Instructional Use Only.