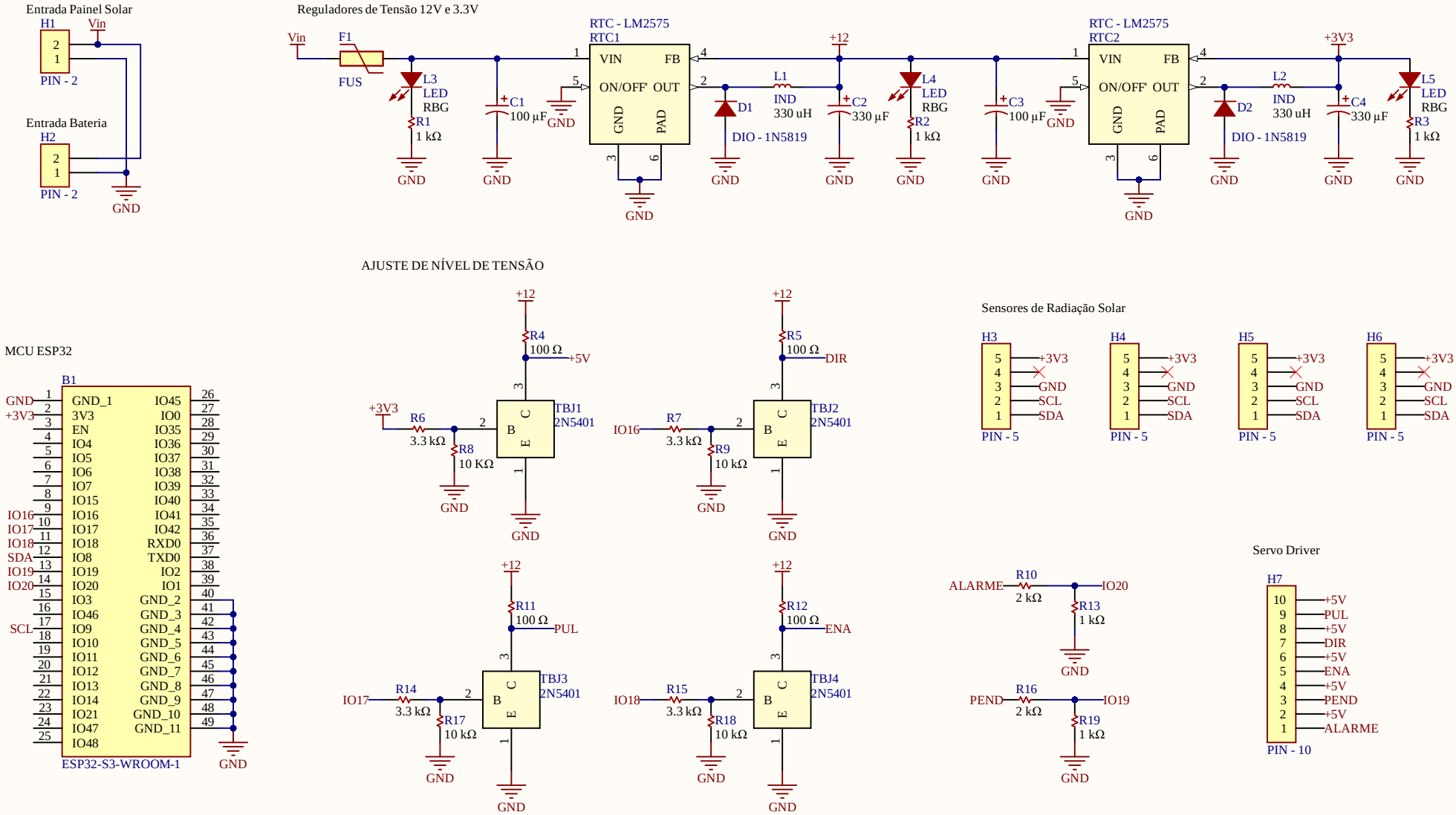

Projeto: Painéis Solares de Inclinação Adaptável

Responsável: Mateus e Nathália Versão: 1.0

Data: 24/06/2024

Arquivo: [SCH]Painel_Solar_Variavel.SchDoc

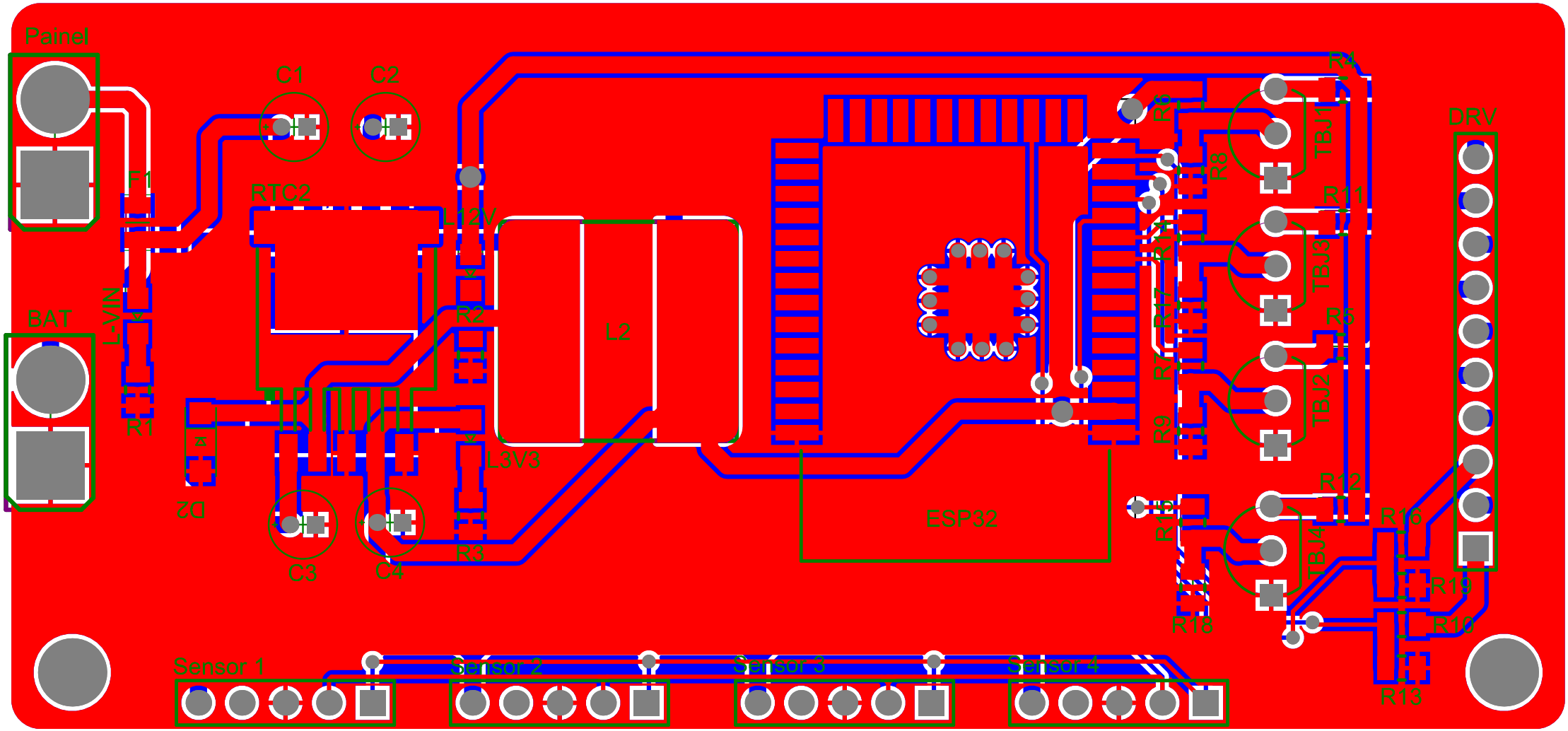
Painel
C1
C2
F1
RTC2
L12V
L-VIN
BAT
R1
R2
L2
L3V3
D2
C3
C4
R3
ESP32
R4
R6
R8
R11
R14
R17
R5
R7
R9
R12
R15
R18
TBJ1
TBJ3
TBJ2
TBJ4
DRV
R16
R19
R10
R13
Sensor 1
Sensor 2
Sensor 3
Sensor 4