ПК.00.02

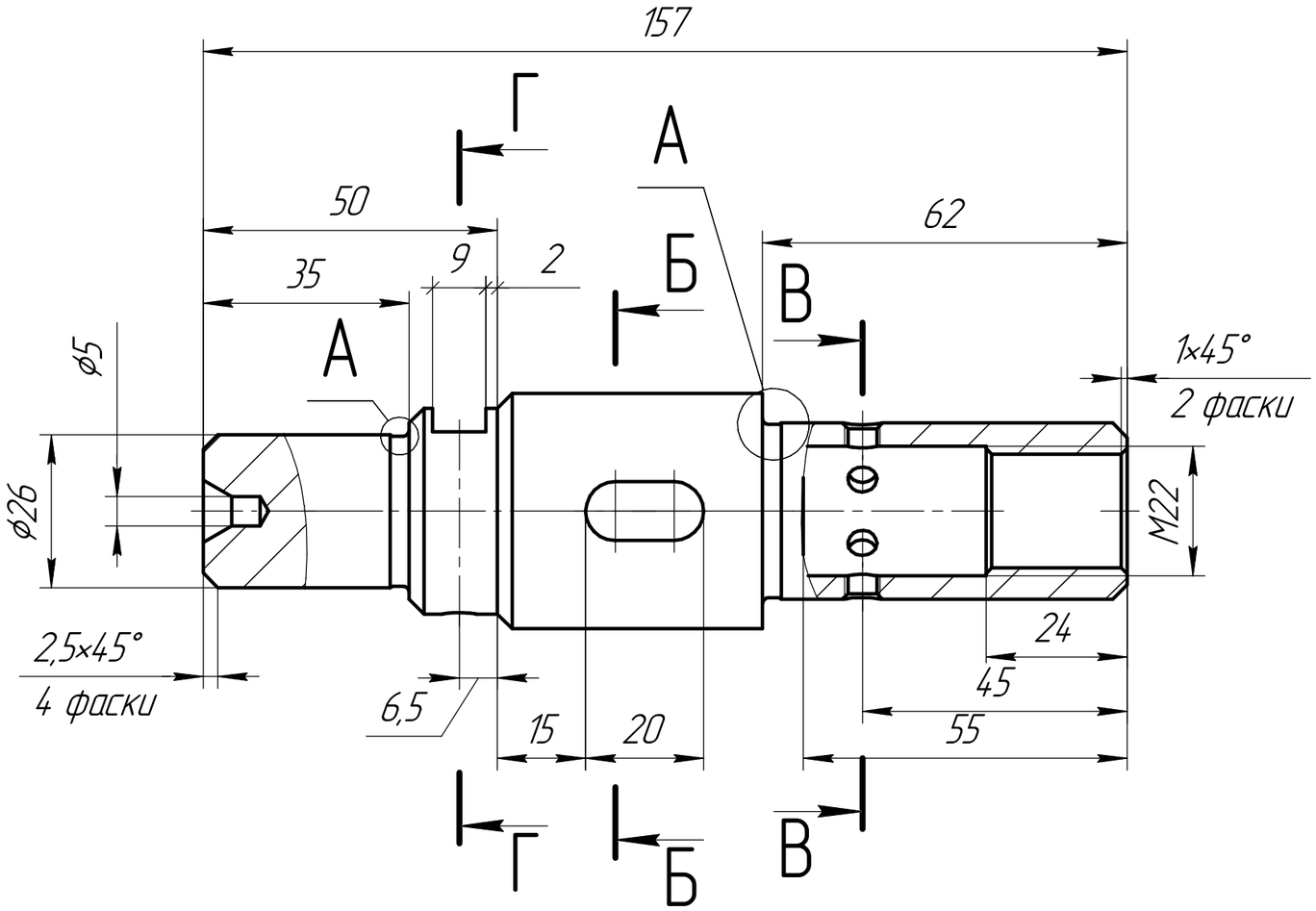

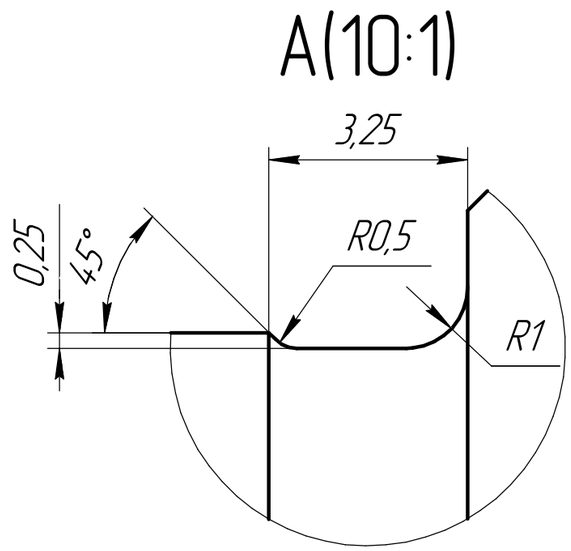

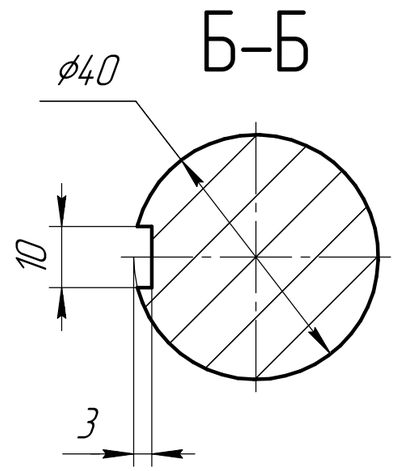

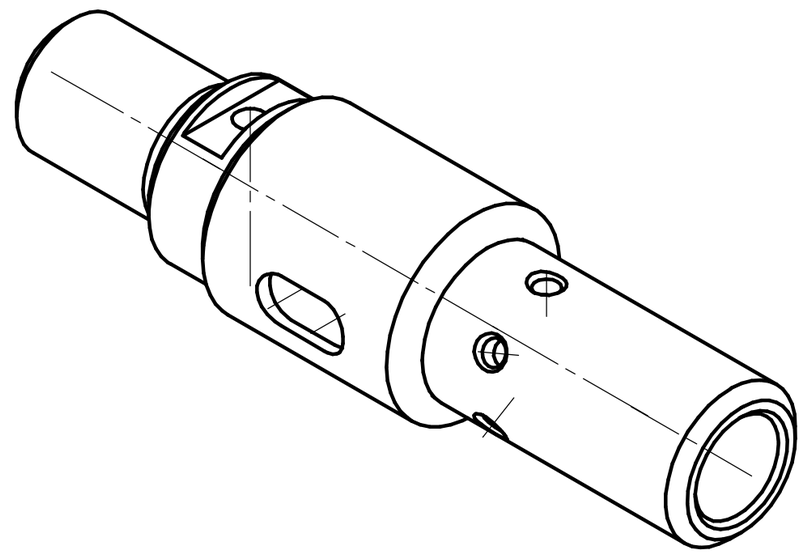

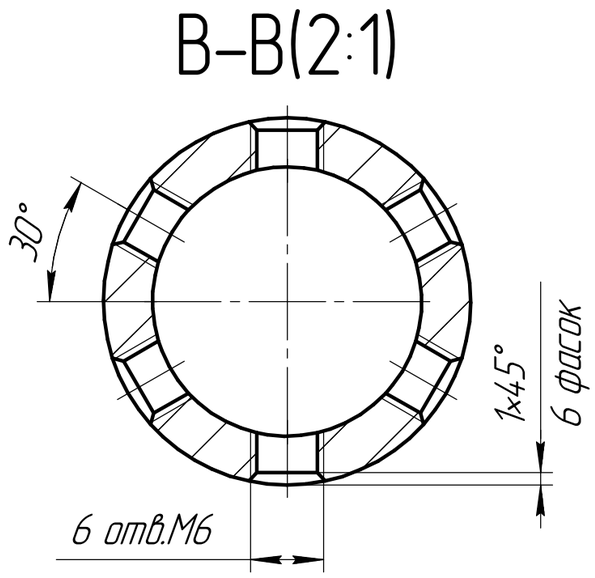

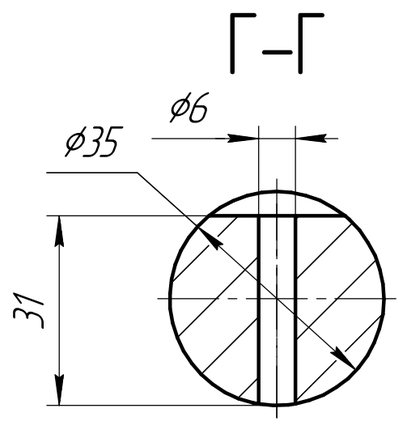

Изм.	Лист	№ докум.	Подп.	Дата	ПК.00.02		
Разраб.		Наумов			Вал	Лит.	Масса: 0,87 / Масштаб: 1:1
Пров.						Лист	Листов 1
Т.контр.					Круг В1-II-НД-42 ГОСТ 2590-2006 / 20-2ГП-М1-ТВ2 ГОСТ 1050-2013	РГРТУ	
Н.контр.							
Утв.							

Перв. примен. | Справ. № | Подп. и дата | Инв. № дубл. | Взам. инв. № | Подп. и дата | Инв. № подл.

Копировал | Формат А3