ИТГД.2024.01.02

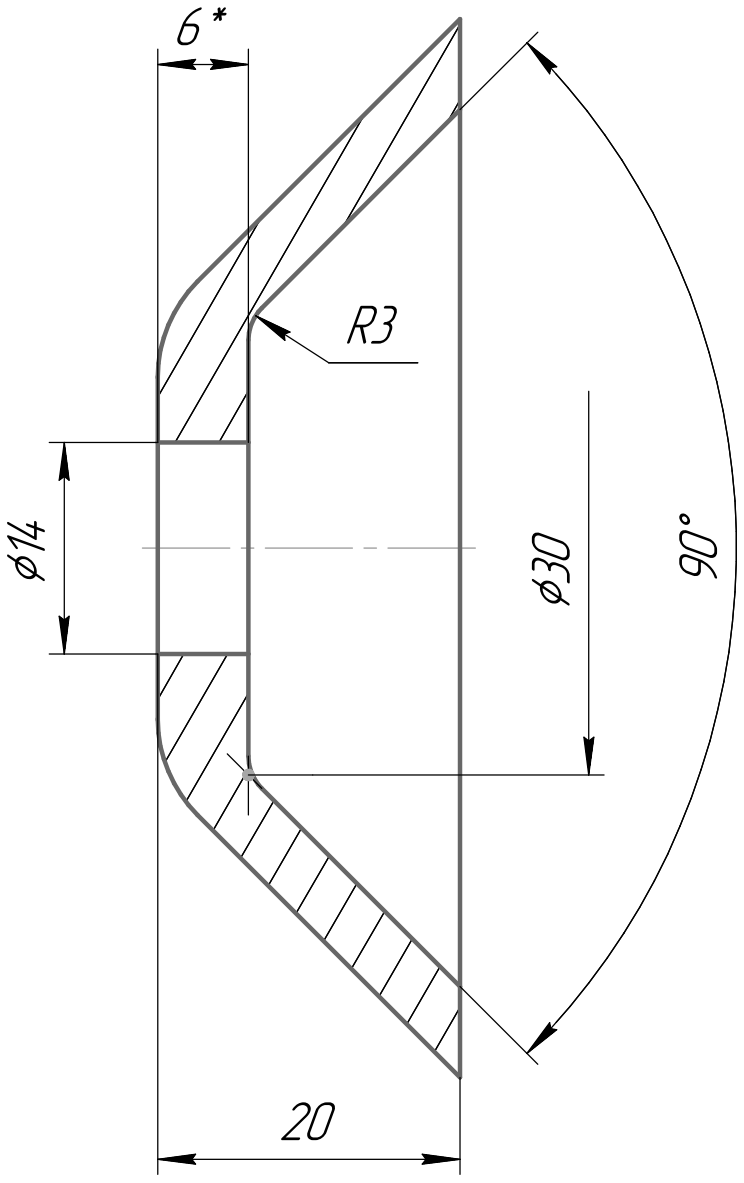

					ИТГД.2024.01.02		
Изм.	Лист	№ докум.	Подп.	Дата	Тарелка	Лит.	Масса: 0,14 / Масштаб: 2:1
Разраб.						Лист	Листов 1
Пров.							
Т.контр.					Лист 6х710х3000 ГОСТ 19903-2015 / 325-14Г2 ГОСТ 19281-2014		
Н.контр.							
Утв.							

Перв. примен. | Справ. № | Подп. и дата | Инв. № дубл. | Взам. инв. № | Подп. и дата | Инв. № подл.

Копировал | Формат А4