SYM.	DATE	ECN NO.	DESCRIPTION	DWN.	CHKD.	APPD.

自由公差表	
0～1	±0.05
5～15	±0.10
15～30	±0.20
30～50	±0.30
50～80	±0.50
角度	±3°

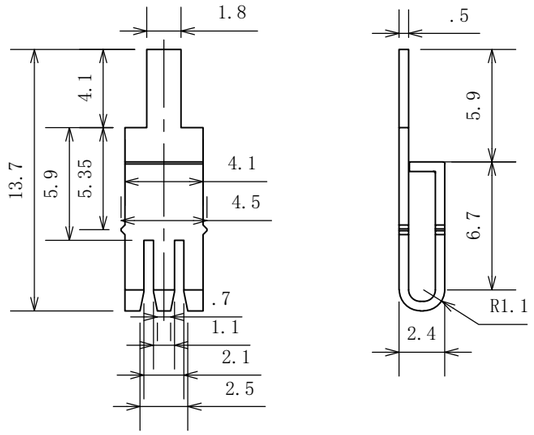

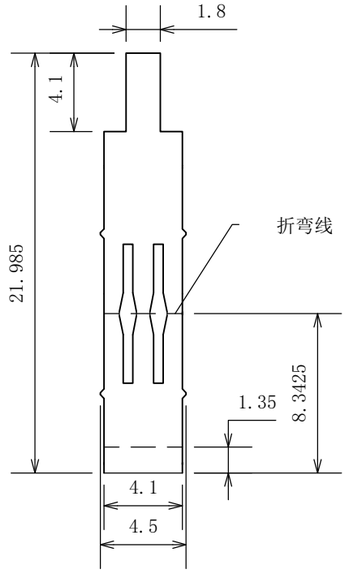

展开图1:1

技术要求
1.表面无毛刺，碰伤等缺陷；
2.未注公差按下表执行；
3.加*尺寸为必检尺寸；

设计 DESIGNED		标准化 NORMALIZED		总成件号 ASSEMBLY PART NO.：					件号 PART NO.：
校对 COLLATED		审核 CHECKED		总成件名 ASSEMBLY PART NAME：					件名 PART NAME：铜端子
工艺 CRAFT		批准 APPROVED		单位 UNIT	数量 QTY	重量 WEIGHT	比例 SCALE	版本 REV.	材料 MATERIAL：铜板t0.5
				mm	——		1:1	A/0	投影法 PROJECTION：第一角法
				页面 SHEET： 1 OF 1					

版本

记号 SYMBOL：◇ —关键尺寸(KEY DIMENSION)；⚠ —1…版本变更尺寸(REV. MODIFY DIMENSION)。