自由公差表	
0～1	±0.05
5～15	±0.10
15～30	±0.20
30～50	±0.30
50～80	±0.50
角度	±3°

SYM.	DATE	ECN NO.	DESCRIPTION	DWN.	CHKD.	APPD.

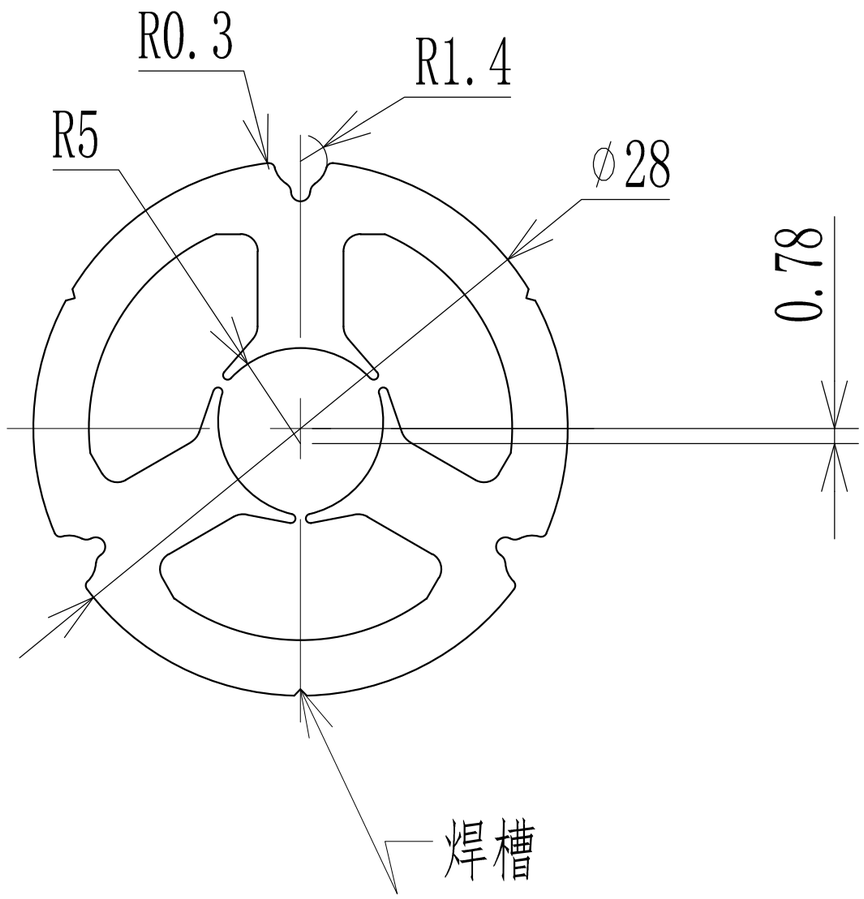

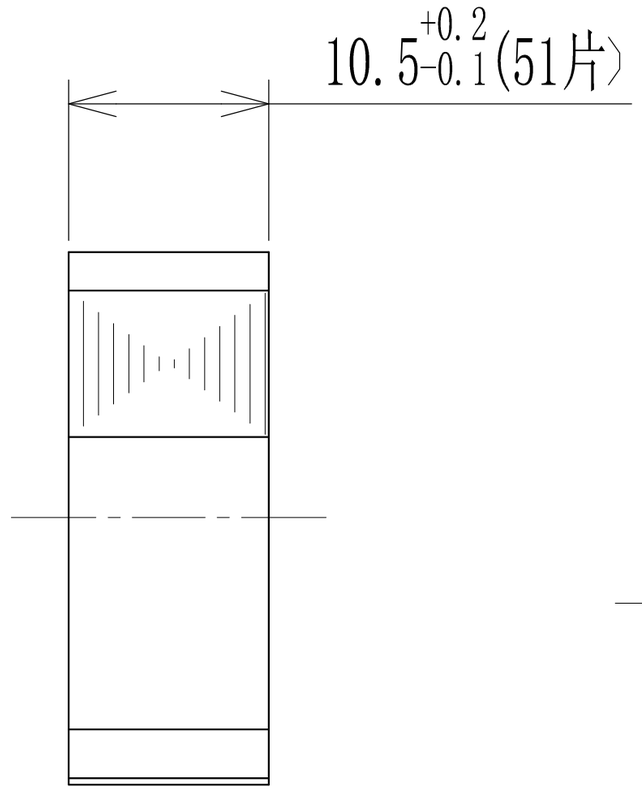

设计 DESIGNED		标准化 NORMALIZED	
校对 COLLATED		审核 CHECKED	
工艺 CRAFT		批准 APPROVED	

总成件号 ASSEMBLY PART NO.:

总成件名 ASSEMBLY PART NAME:

件号 PART NO.:

件名 PART NAME: 定子铁芯

单位 UNIT	数量 QTY	重量 WEIGHT	比例 SCALE	版本 REV.
mm	——		1:1	A/0

材料 MATERIAL: 20WTG1500

页面 SHEET: OF 1 1

投影法 PROJECTION: 第一角法

版本

记号 SYMBOL: —关键尺寸(KEY DIMENSION); —1…版本变更尺寸(REV. MODIFY DIMENSION)。