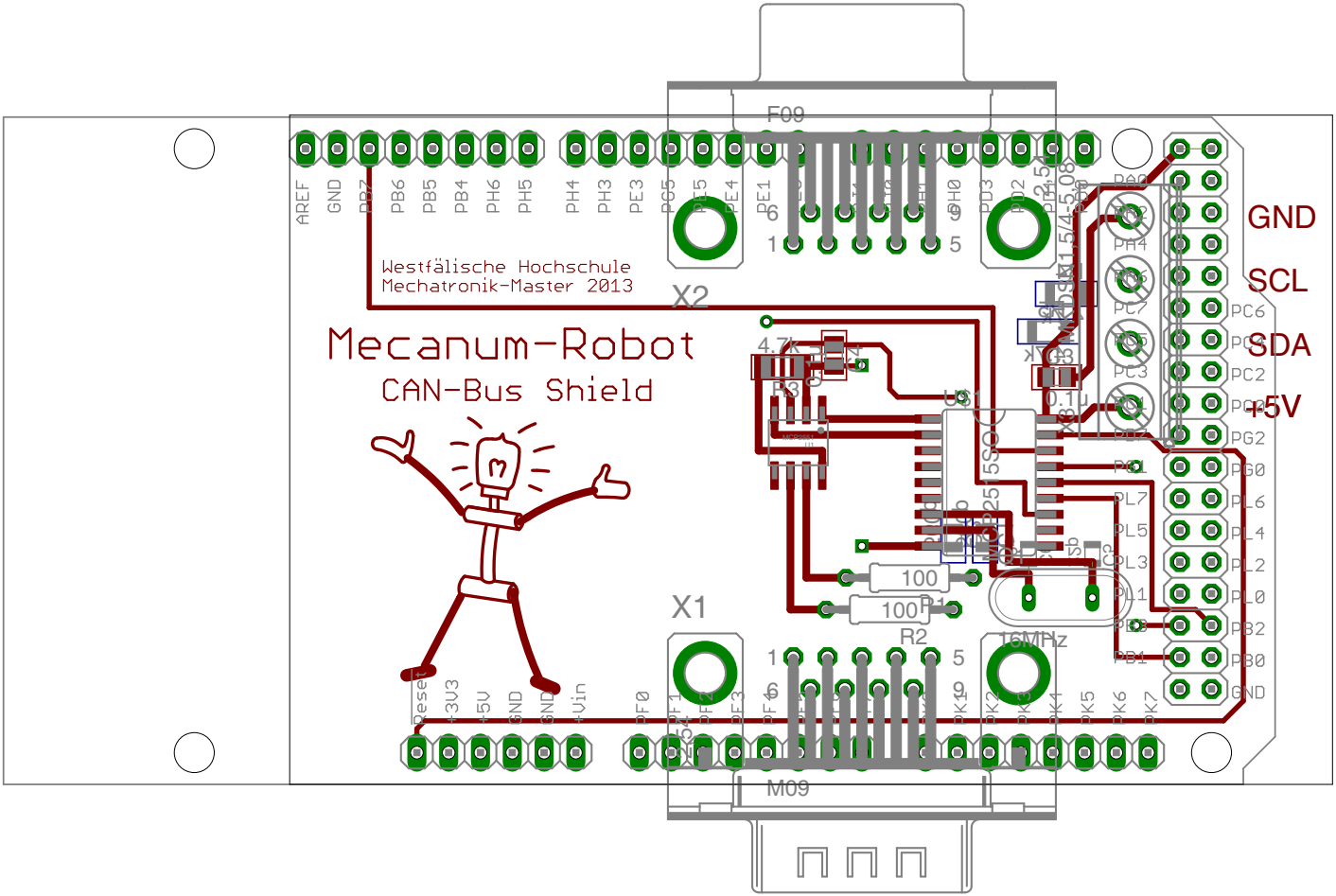
Westfälische Hochschule
Mechatronik-Master 2013
Mecanum-Robot
CAN-Bus Shield
X1
X2
F09
M09
GND
SCL
SDA
+5V
16MHz
100
100
R2
4.7k
0.1u