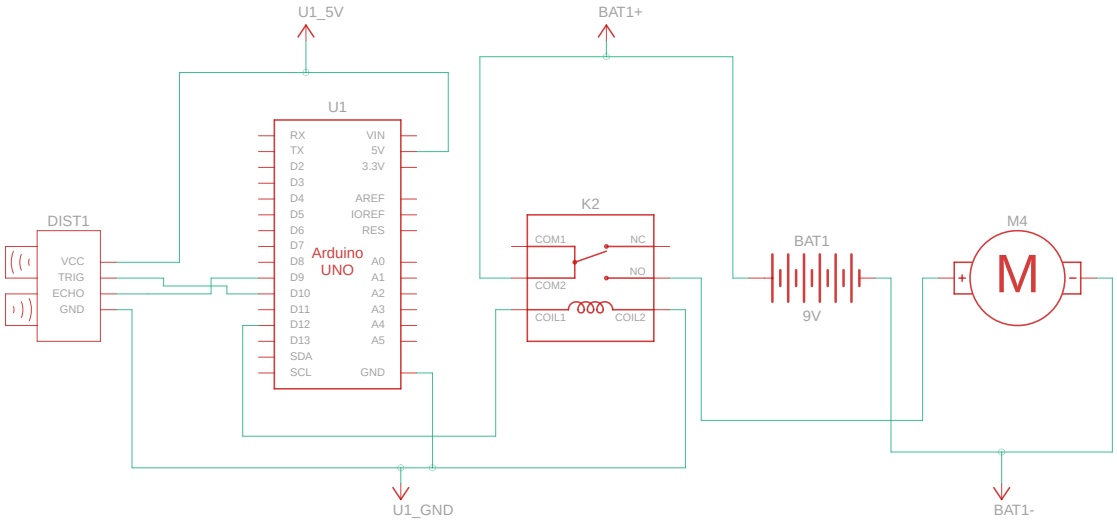

Made with Tinkercad®

Title: projeto para o trabalho de português

Date: 10/06/2025, 21:07:09

Sheet: 1/1