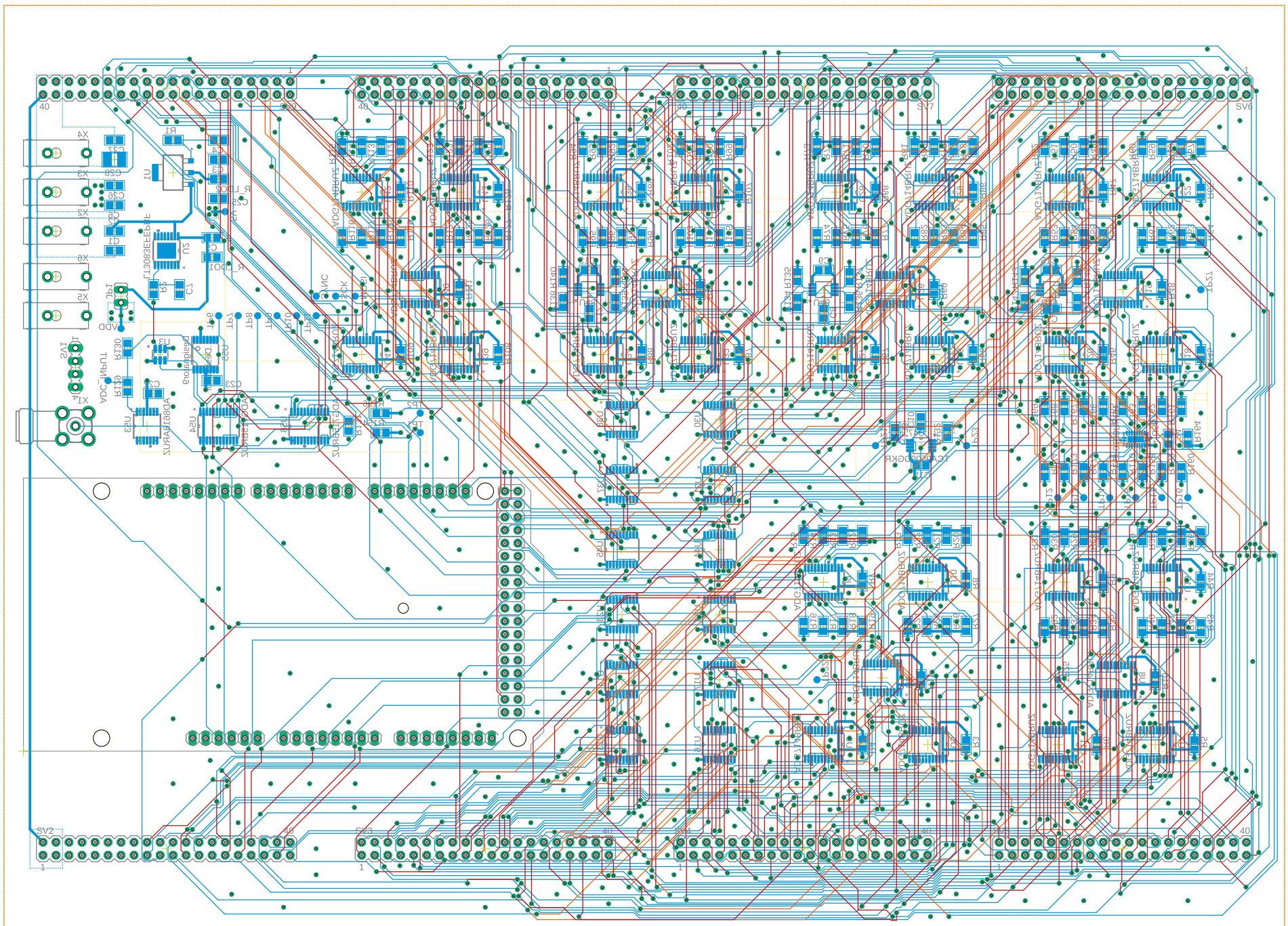

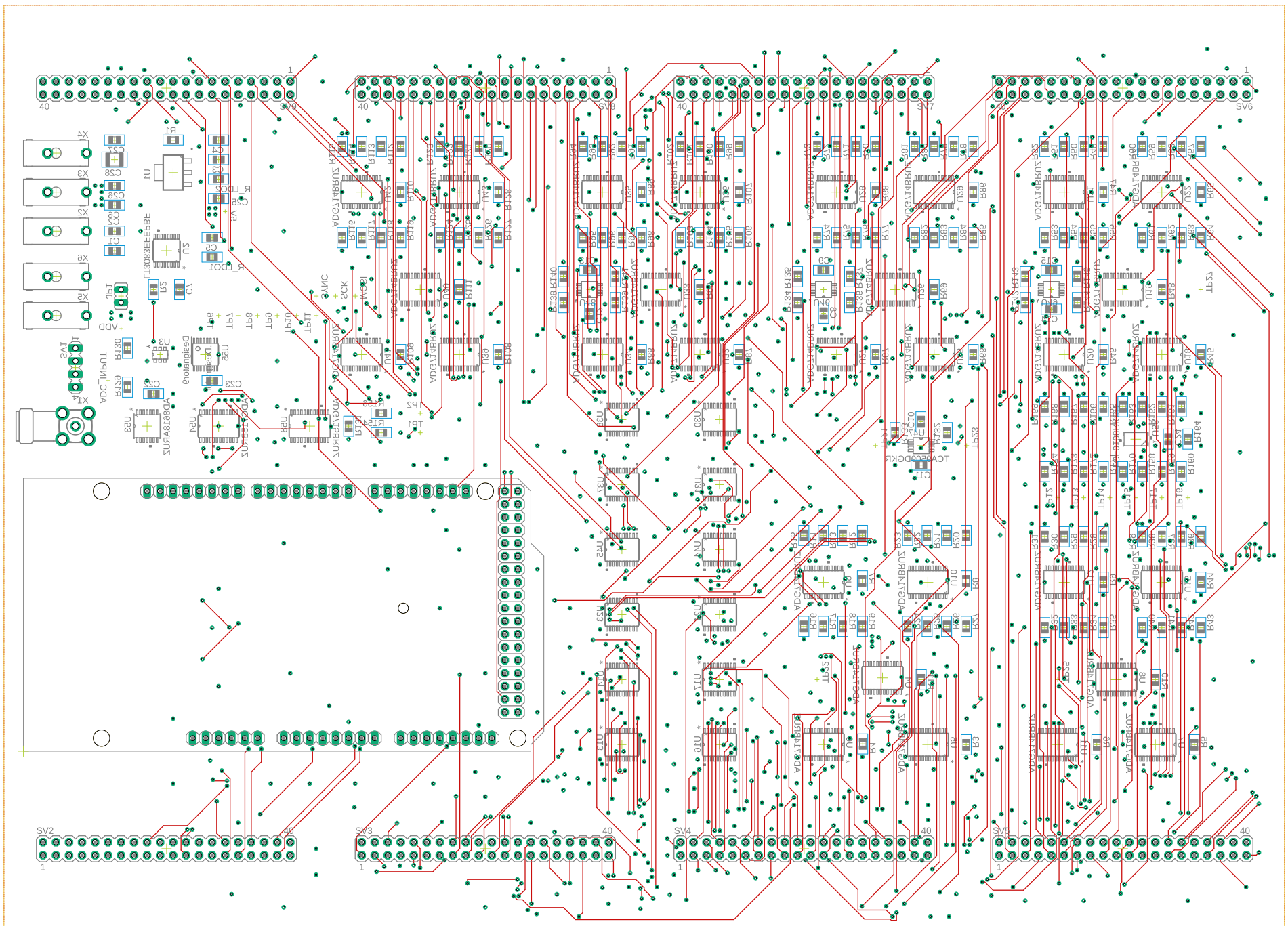

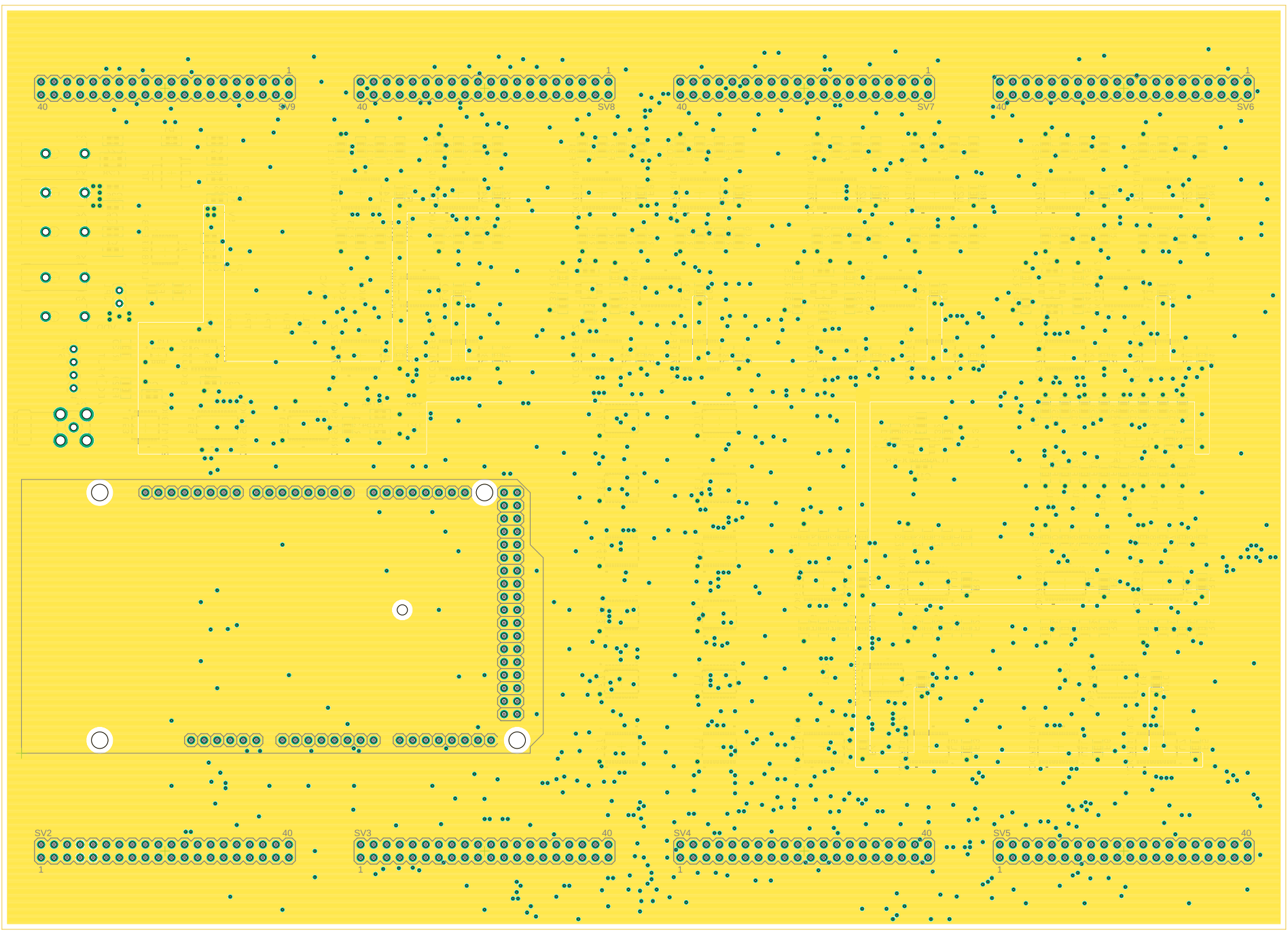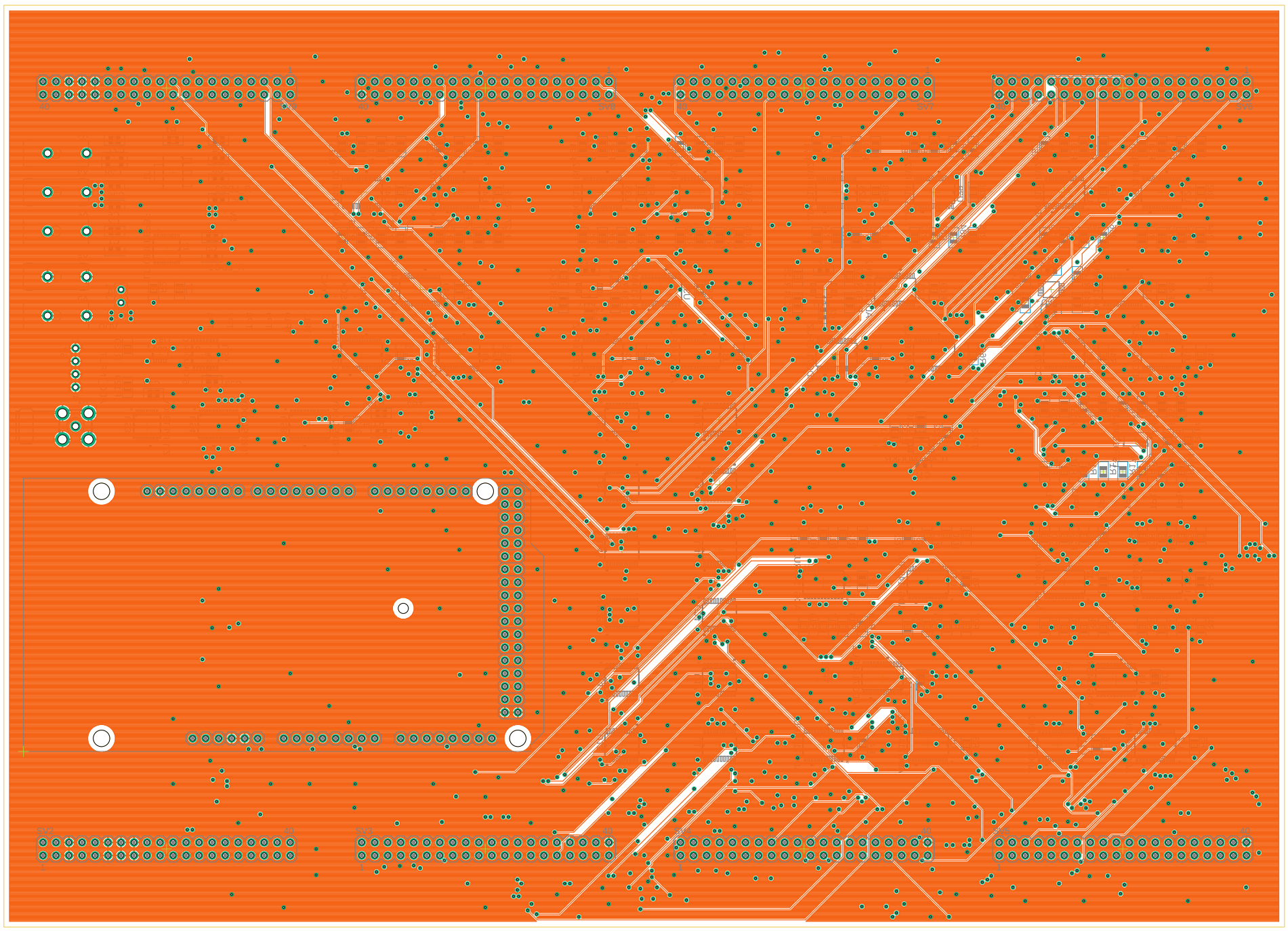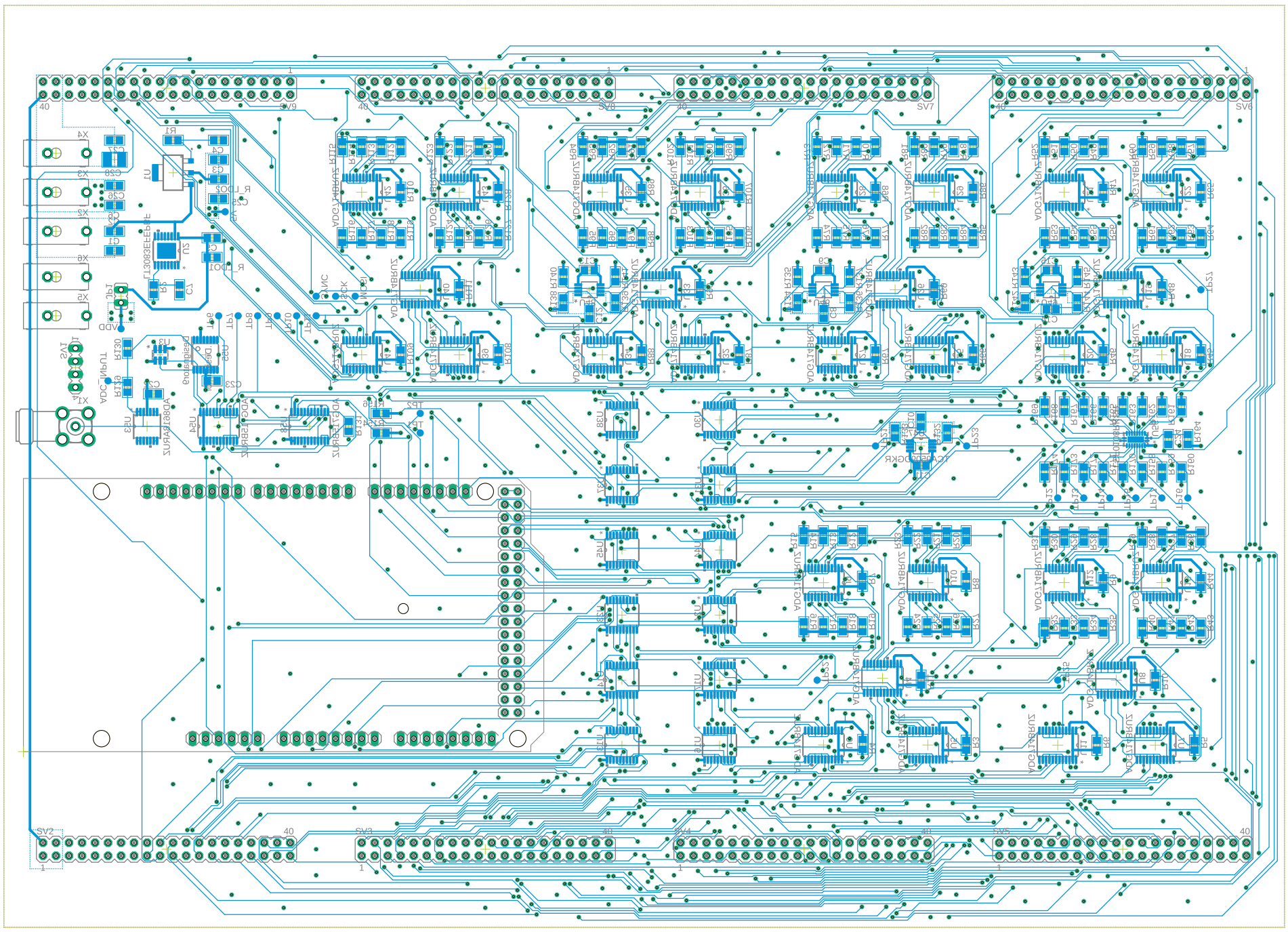
SV9
SV8
SV7
SV6
SV2
SV3
SV4
SV5