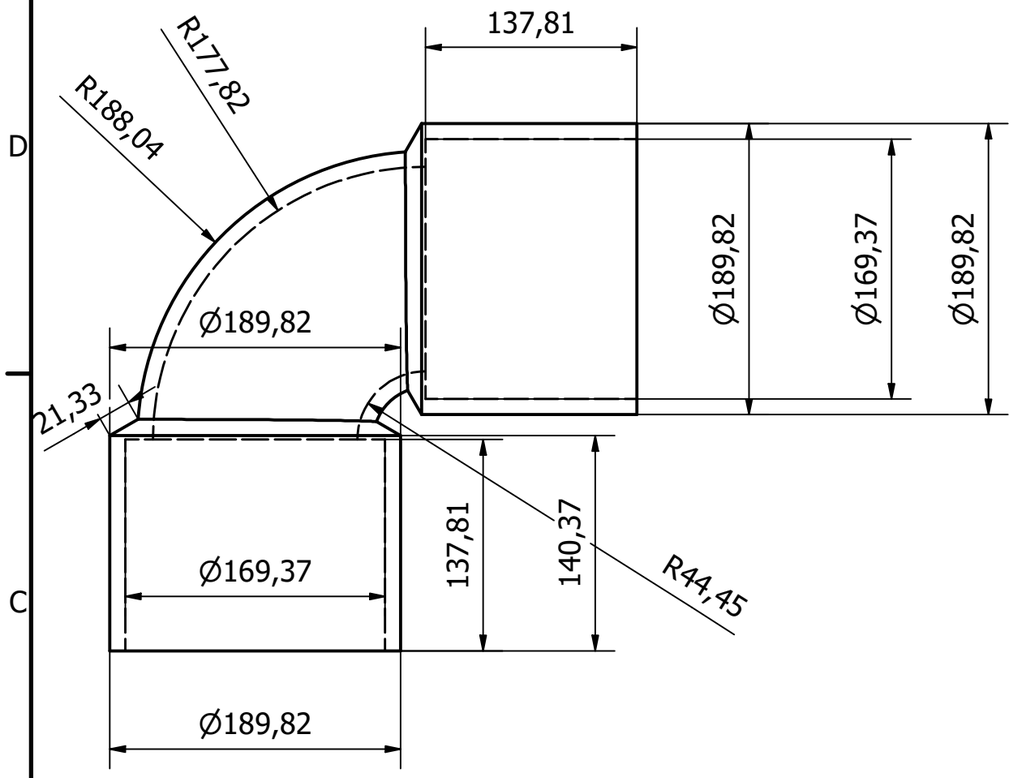

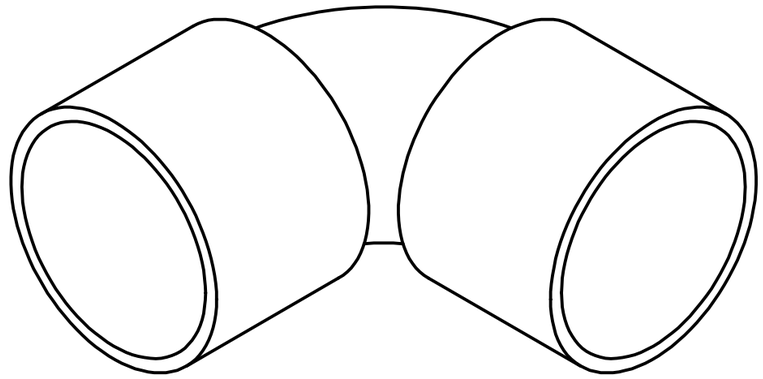

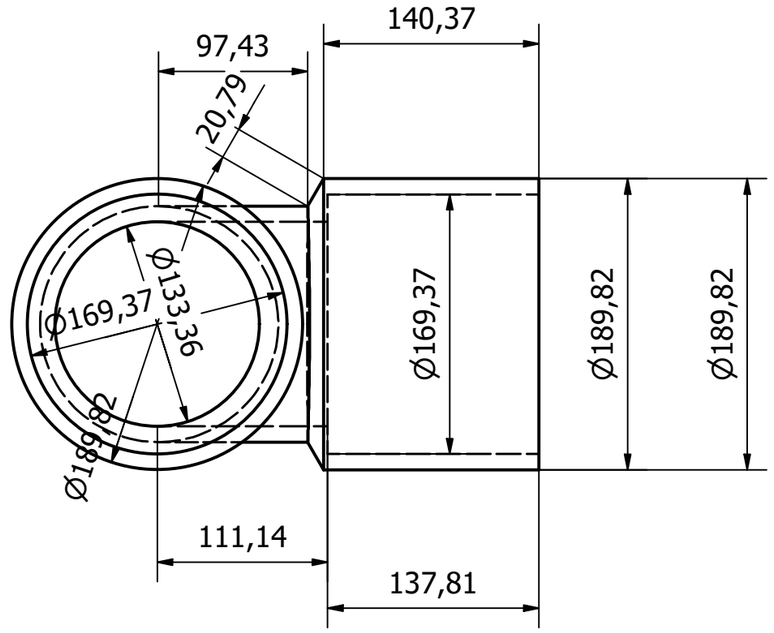

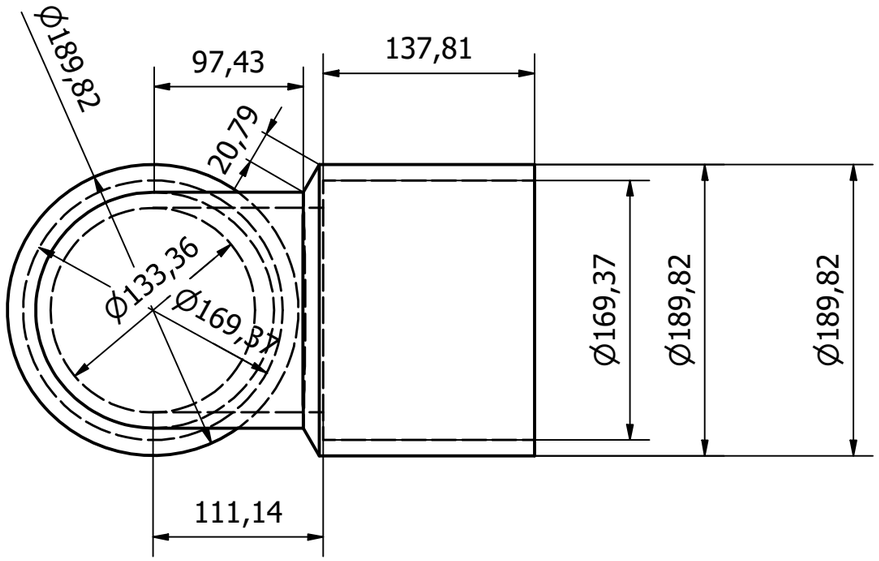

Diseño de	Revisado por	Aprobado por	Fecha		Fecha	
nesto					11/13/2024	
		vistatubo en U			Edición	Hoja 1 / 1