OK-14GM030-04	
PIN define	
1	MCLK
2	DGND
3	PCLK
4	DGND
5	VS_FSIN
6	D9
7	D8
8	D7
9	DGND
10	D6
11	D5
12	D4
13	D3
14	DGND
15	D2
16	D1
17	D0
18	DGND
19	XSHUTDOWN
20	ILPWM
21	DGND
22	SDA
23	SCL
24	SID
25	STROBE
26	HSYNC
27	DOVDD
28	DVDD
29	AGND
30	AVDD

《TSP-QI-Q-235 环境管理物质技术标准》

REV 版本	Date 日期	Changer 修改人	更改内容 / DESCRIPTION OF REVISION
P1.0/A0	20231125	Likuazhong	New Release
P1.0/A1	20240108	yangjiang	保护膜旋转180°
P1.0/A2	20240624	GC	修改IR片镀膜参数

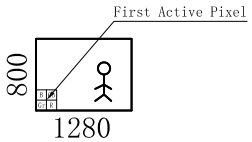

TOP VIEW

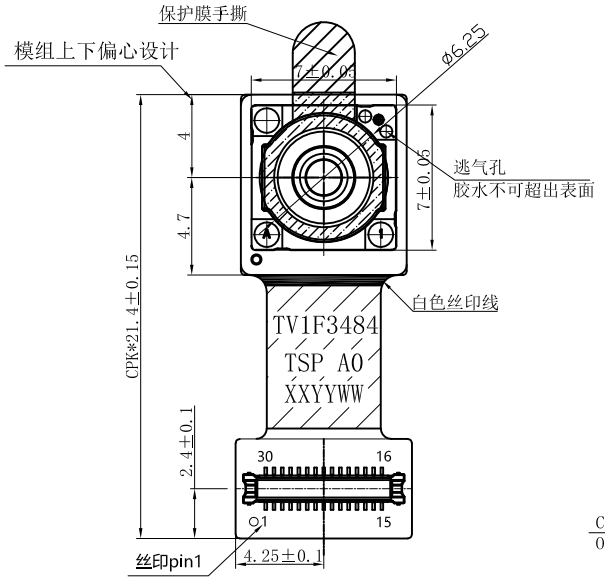

SIDE VIEW

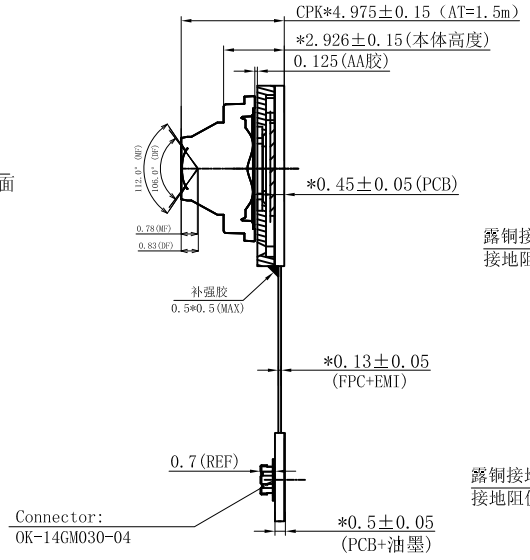

BOTTOM VIEW

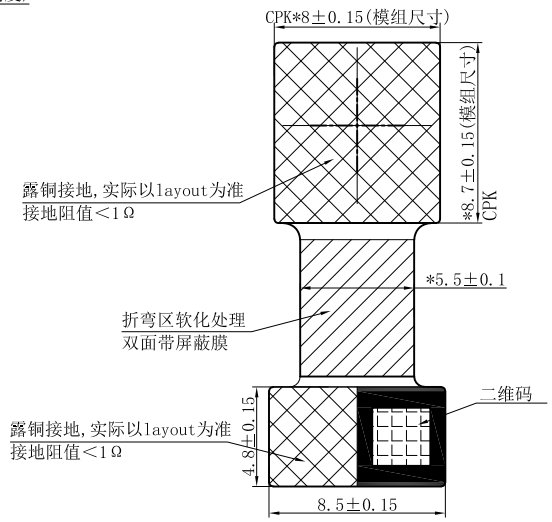

二维码编码规则：
公司简称+机种名称+版本号+日期+流水号（共24码）
公司简称2位：TS
机种名称8位：例如TV1F3484
版本号2位：版本A0为01，A1为02，以此类推
日期6位：例如181217。前两位为年（如18），
中间两位为月（如12），后面两位为日期（如17）
流水号6位:从000001开始，流水号为16进制

技术要求:
1. 带"*"标注为重点检测尺寸；带CPK为CPK重点管控尺寸，CPK≥1.33 ；
2. FPC采用无胶压延铜;
3. FPC弯折区域满足180度折弯30次不失效（弯折半径R=0.8mm）；
   模组头部和软硬结合板位置90度弯折20次不失效（弯折半径R=0.8mm）；
4. 补强板与FPC结合处0.3mm范围内不可弯折
5. 模组处于不工作状态时，建议关闭模组全部电源;
6. OTP烧录;待定
7. HSF包括ROHS,REACH,HF（无卤）；
8. 未注公差详见常规公差表

Module Specification

镜头型号	S0886G	景深（Focusing Range）	0.27M-INF(AT=1.5M)		
镜头厂商	萨至德	量产解像力(TV line)	TBD	AVDD	2.8V
镜头结构	5P	IR类型（白玻璃/蓝玻璃）	白玻-830-890nm	DVDD	1.2V
焦距（EFL）	1.96mm	感光芯片型号	OV09282-GA4A	DOVDD	1.8V
光圈（F.NO.）	2.2±5%	芯片厂商	OV	Driver 型号(AF)	/
视场角(FOV)	106°（D）	像素	1280*800	EEPROM IIC地址	/
镜头 CRA 角	34.2°	芯片尺寸	1/4	芯片IIC地址(Sensor IIC)（引出客户端自行选配）	IDSEL1=0: 0xC0(W)/0xC1(R)
畸变（Distortion）	<7.0%	芯片 CRA 角	26.7°		IDSEL1=1: 0x20(w)/0x21(R)
镜头最大影像圆	Ø4.8	VCM型号	/		
相对照度	30%±5%	EPPROM型号	/		
对焦距离（cm）	150cm	模组工艺（COB/CSP）	COB		

GENERAL TOLERANCE TABLE

ANGLE	LINEAR	A	B	C
±0.5°	0<L<3	±0.00	±0.05	±0.10
	3<L<6	±0.05	±0.10	±0.20
	6<L<15	±0.05	±0.15	±0.30
	15<L<30	±0.10	±0.20	±0.50
	30<L<150	±0.10	±0.20	±0.80

天实精工 TSP 重庆市天实精工科技有限公司 Chongqing TS-Precision Technology co.,LTD.

Scale : 1:1	Project Name :		
Unit : mm	Drawing No:TV1F3484		P1.0
Ver : A2	DWN BY :	CHK BY :	APP BY :
Page : 1/1	Likuazhong	Luoqing	Lujiang

ISO 文件编号