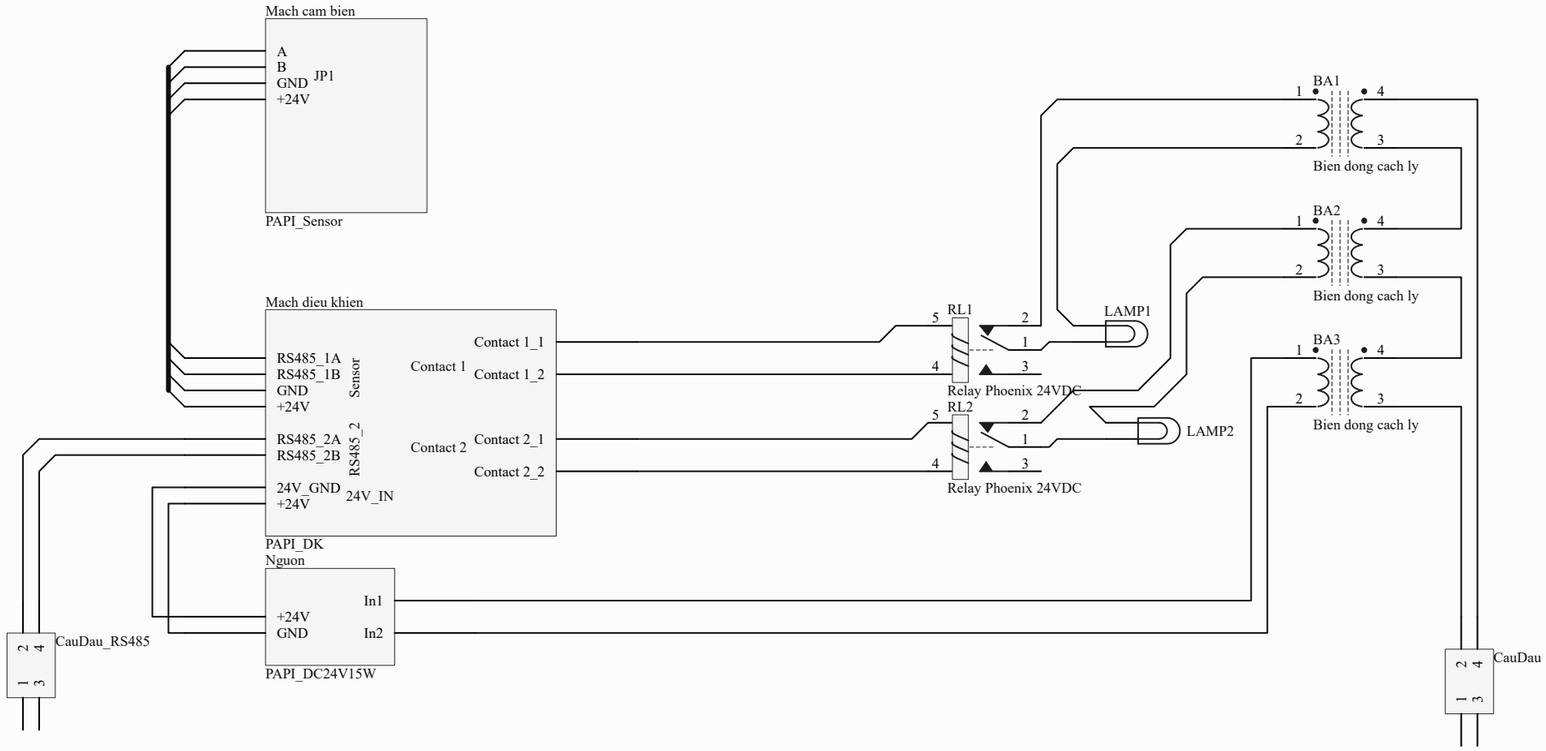

Tên vật tư	Mô tả vật tư
CauDau_RS485	Cầu đấu truyền thông RS485 sang các đèn khác
Nguon	Nguồn 24VDC15W
RL1	Relay Phoenix 24VDC
RL2	Relay Phoenix 24VDC
BA1	Biến dòng cách ly
BA2	Biến dòng cách ly
BA3	Biến dòng cách ly

					SƠ ĐỒ ĐẤU DÂY TRONG ĐÈN PAPI			
						PAPI-DK-10		
DH	SL							
Duyệt		Phạm Q. Tuấn	Ký			Số lượng	Khối lượng	Tỷ lệ
Chủ trì		Ng. Viết Long						
Kiểm tra		Ng. Tiến Hùng				Tờ số:	Tổng số tờ:	
Thiết kế		Ngô Quý Tuấn			Vật liệu:	Công ty TNHH kỹ thuật quản lý bay		P.NCPT
Vẽ		Ngô Quý Tuấn						