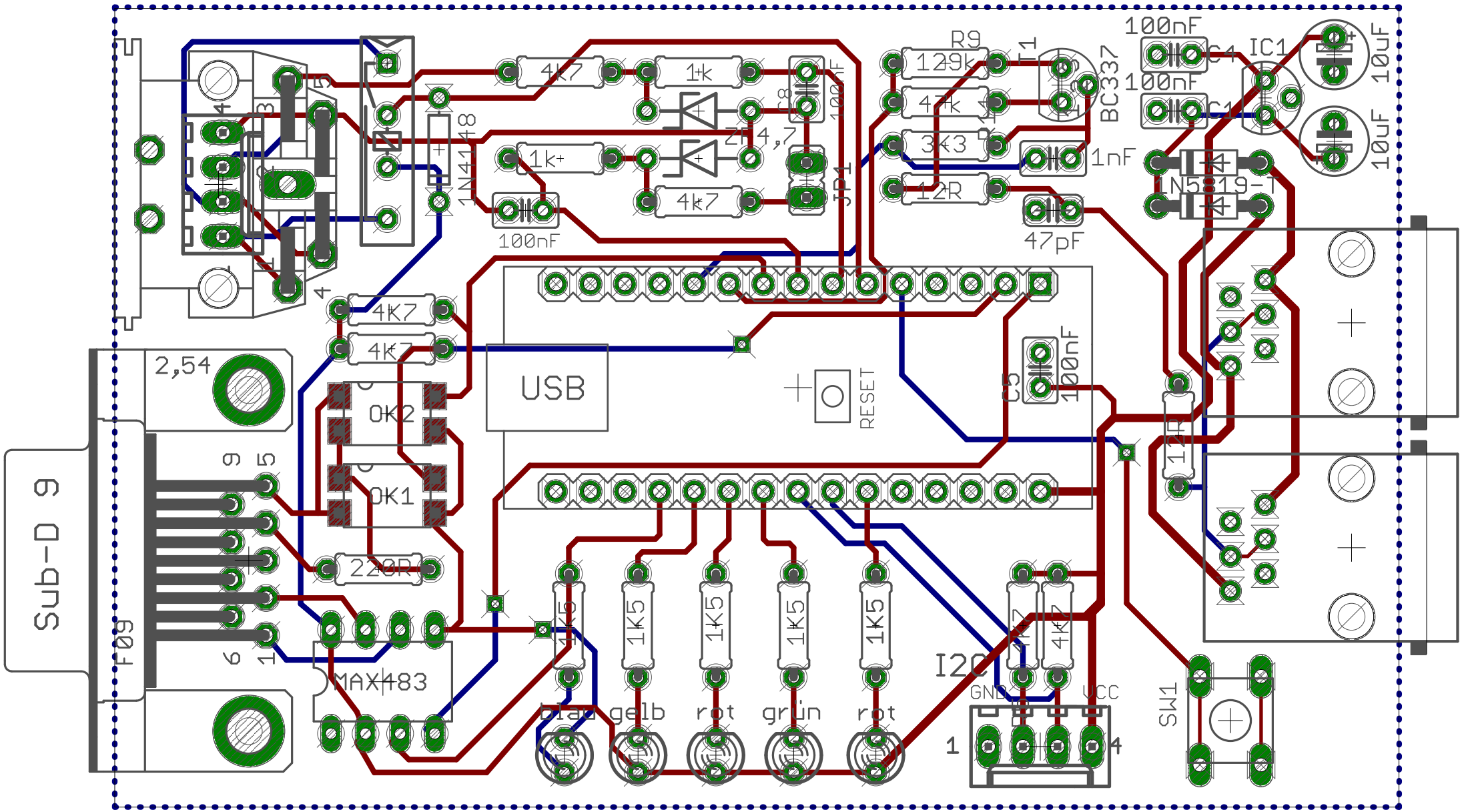
Sub-D 9
F09
2,54
X1
4K7
4K7
0K2
0K1
220R
MAX483
4K7
1k
1k
4k7
1N4148
100nF
ZD 4,7
C8
100nF
JP1
USB
RESET
C5
100nF
R9
129k
47k
3k3
12R
T1
BC337
1nF
47pF
100nF
C4
100nF
C1
IC1
10uF
10uF
1N5819-1
12R
1K5
1K5
1K5
1K5
1K5
blau
gelb
rot
grün
rot
I2C
GND
VCC
1
4
4K7
4K7
SW1