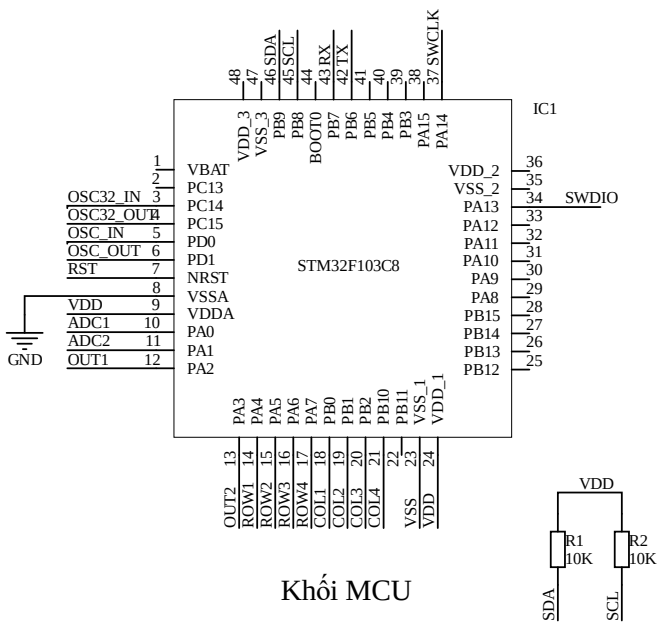

Khối MCU

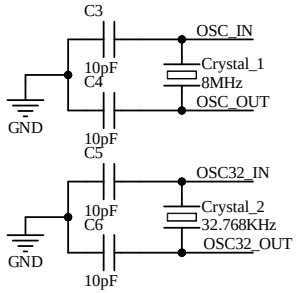

Khối tạo xung

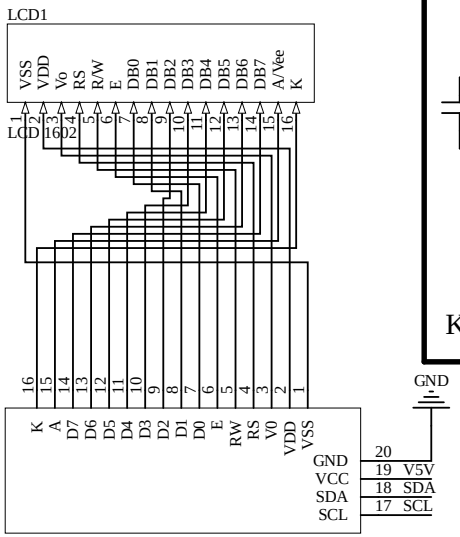

Khối LCD

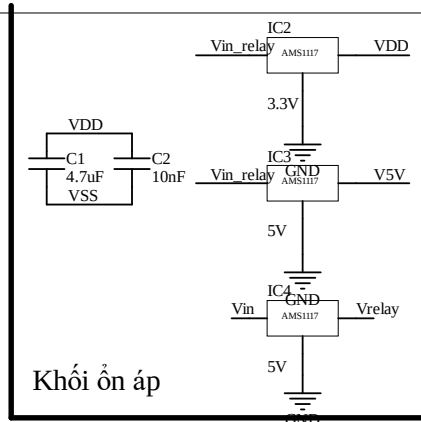

Khối ổn áp

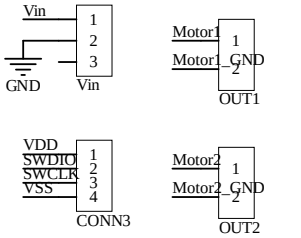

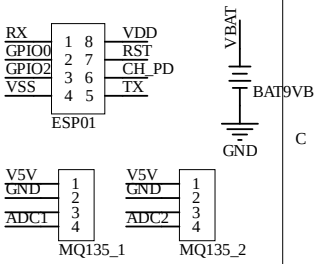

Khối connector

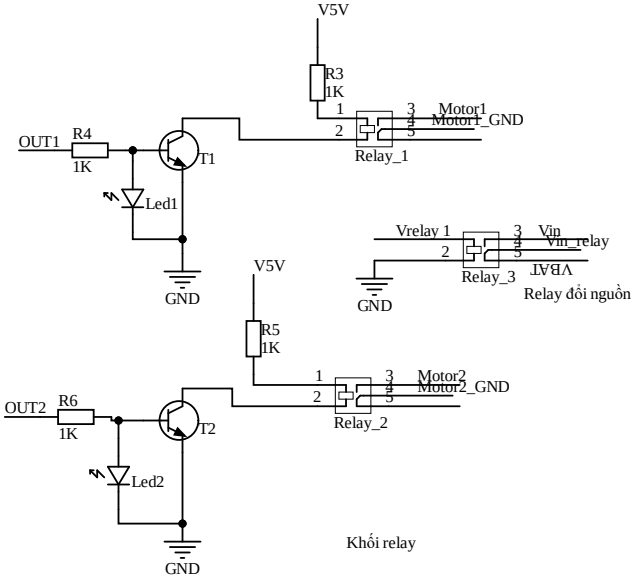

Khối relay

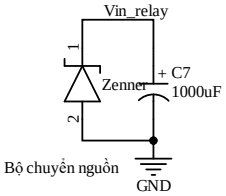

Bộ chuyển nguồn

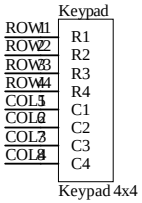

Keypad 4x4

Title		
Size A4	Number	Revision
Date: 10/10/2021		Sheet of
File: D:\Project\..\SCH_STM32_main.SchDoc		Drawn By: