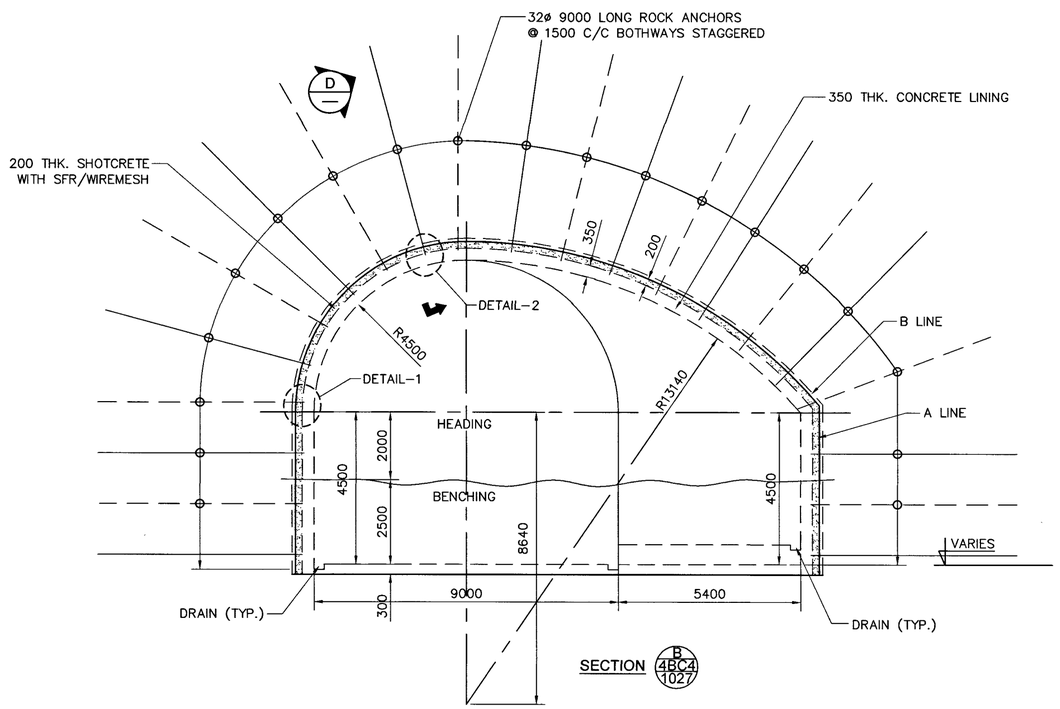

SECTION B 4BC4 1027

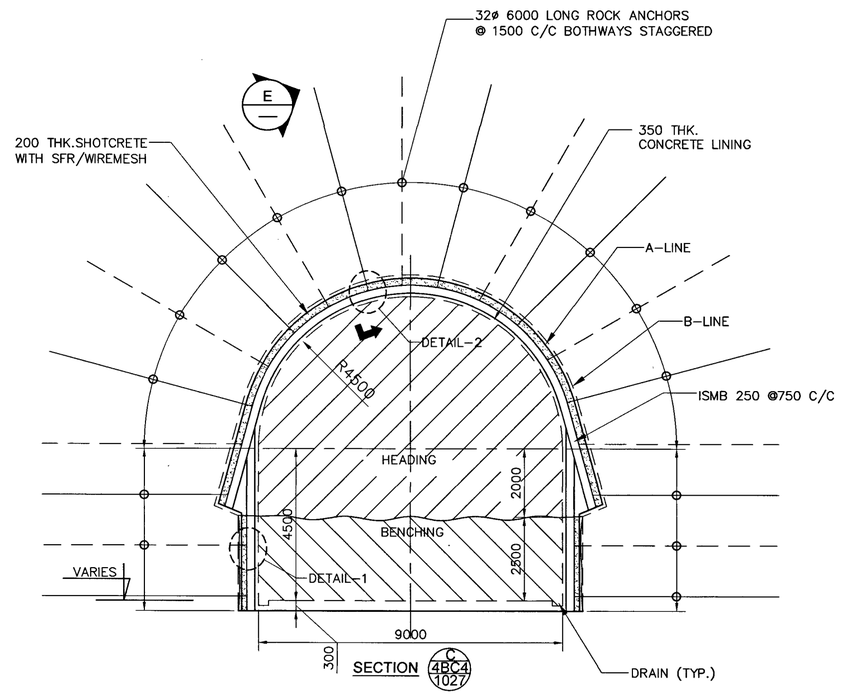

SECTION C 4BC4 1027

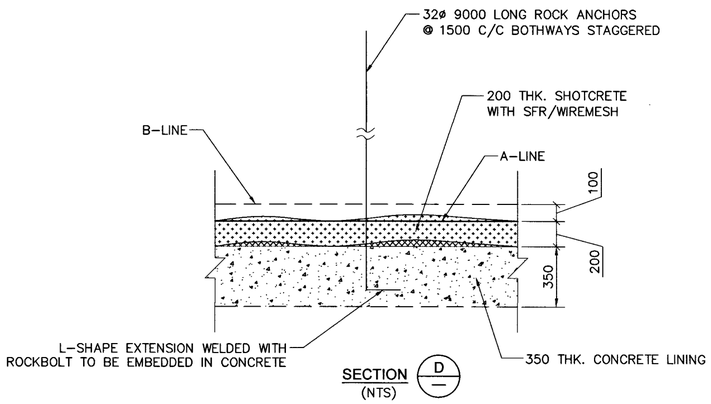

SECTION D
(NTS)

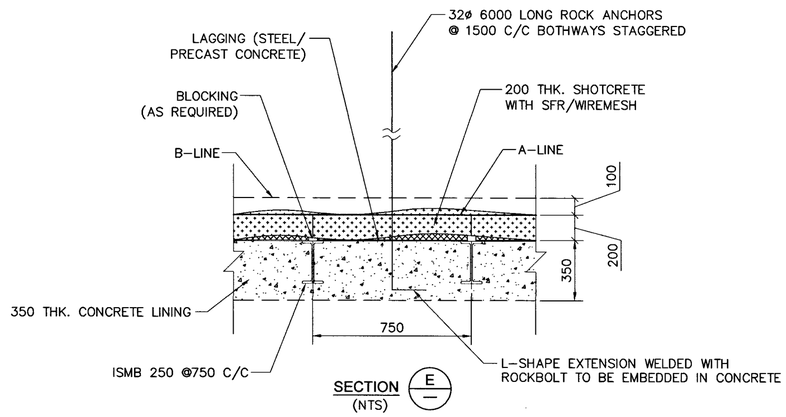

SECTION E
(NTS)

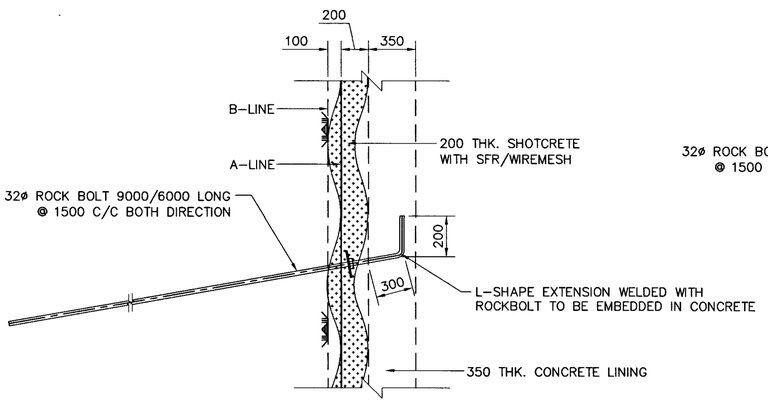

DETAIL 1
(NTS)

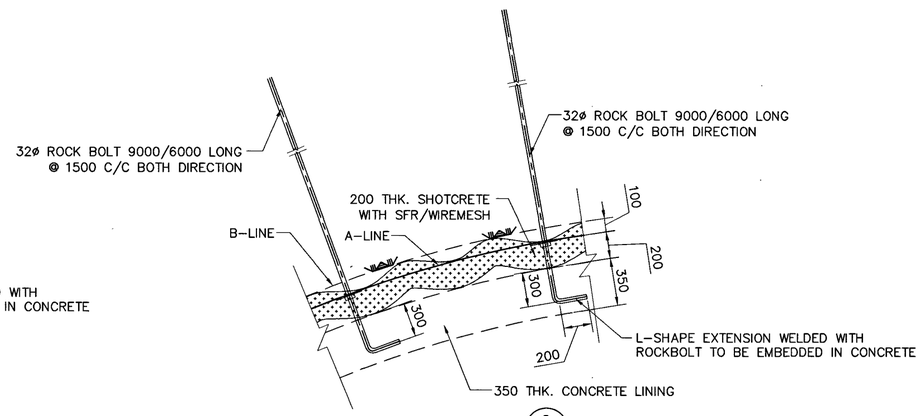

DETAIL 2
(NTS)

NOTES:-

1. सभी माप मिलीमीटर में तथा ऊंचाई मीटर में दिए गए हैं।
   ALL DIMENSIONS ARE IN MILLIMETERS AND LEVELS IN METERS.
2. FOR OTHER NOTES REFER DRG. NO. NHDB-4BC4-41-DD-1027.

SCALE:

0 1.25 2.5 3.75 5.0 6.25 METRE

12.09.2024	00	ISSUED FOR CONSTRUCTION		
DATE	NO.	REVISION OR ISSUES	BY	CH. APP.
DESIGN MEMO NO. डिजाइन मेमो संख्या				

एन एच पी सी लिमिटेड
(भारत सरकार का उद्यम)
NHPC Limited
(A GOVT. OF INDIA ENTERPRISE)

दिबांग बहुउद्देशीय परियोजना
DIBANG MULTIPURPOSE PROJECT

POWER HOUSE COMPLEX
ACCESS TUNNEL TO TRANSFORMER CAVERN
NICHE
ROCK SUPPORT DETAILS

SHEET 2 OF 2

DRAWN रचित	SUBMITTED प्रस्तुत	RECOMMENDED अनुशंसित		APPROVED अनुमोदित
PRABHAT ASIWAL	PRABHAT ASIWAL	RAJEEV KUMAR	DEM / HM	S.CHOWDHARY

DATE दिनांक	DRG. NO. डोब संख्या					
SEP 2024	NHDB	4BC4	41	DD	1028	00

DRG. NO. NHDB-4BC4-41-DD-1028-00