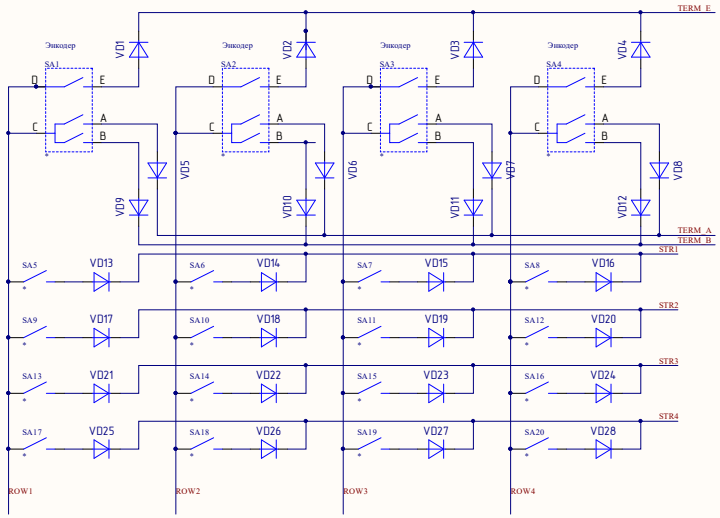

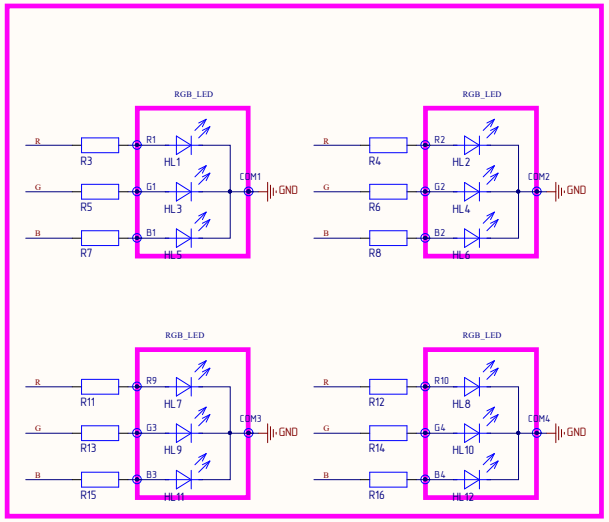

Подсоединил светодиоды напрямую без ключей

Добавил коннектор для программирования

Добавил FE1.1S по USB

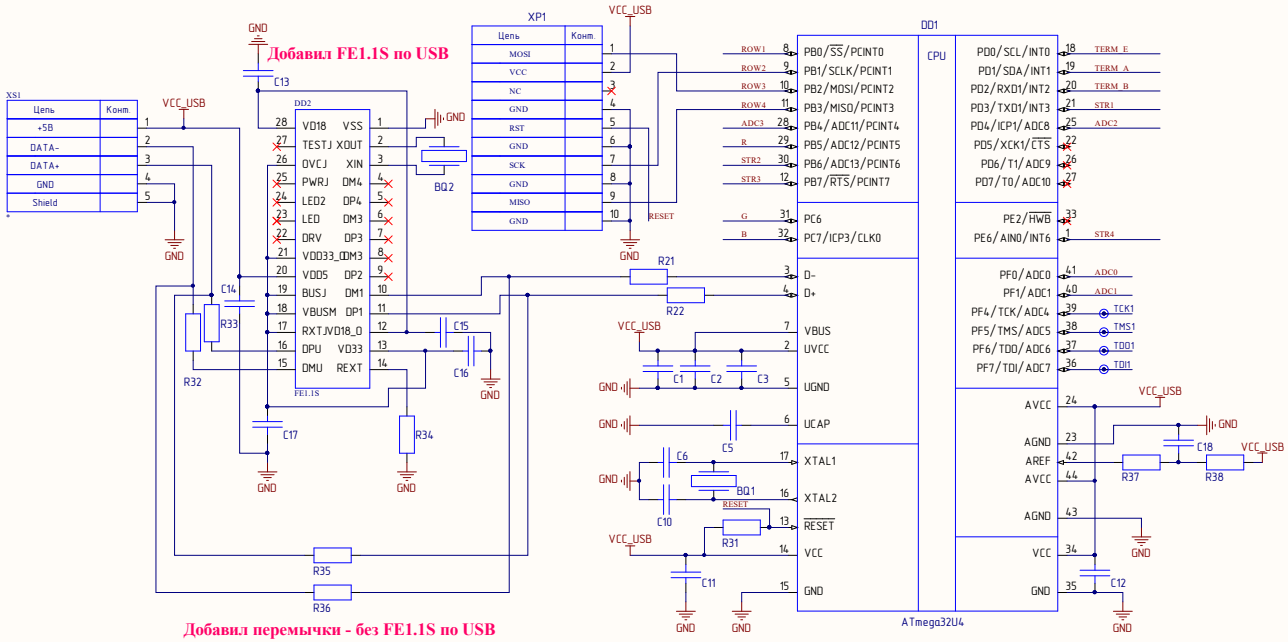

Добавил перемычки - без FE1.1S по USB

Подключение питания сделал как на Pro

Добавил резисторы на AREF

Изм.	Лист	№ докум.	Подп.	Дата	Схема электрическая принципиальная	Лит.	Масса	Масштаб
Разраб.								
Пров.								
Т. контр.						Лист	Листов	
Рук. проекта								
Н. контр.								
Утв.								

Перв. примен. | Справ. № | Подп. Дата | Инв. № дубл. | Взам. инв. № | Подп. и дата | Инв. № подл.

Mini_PCB_v2.0.SchDoc | Копировал | Формат A2