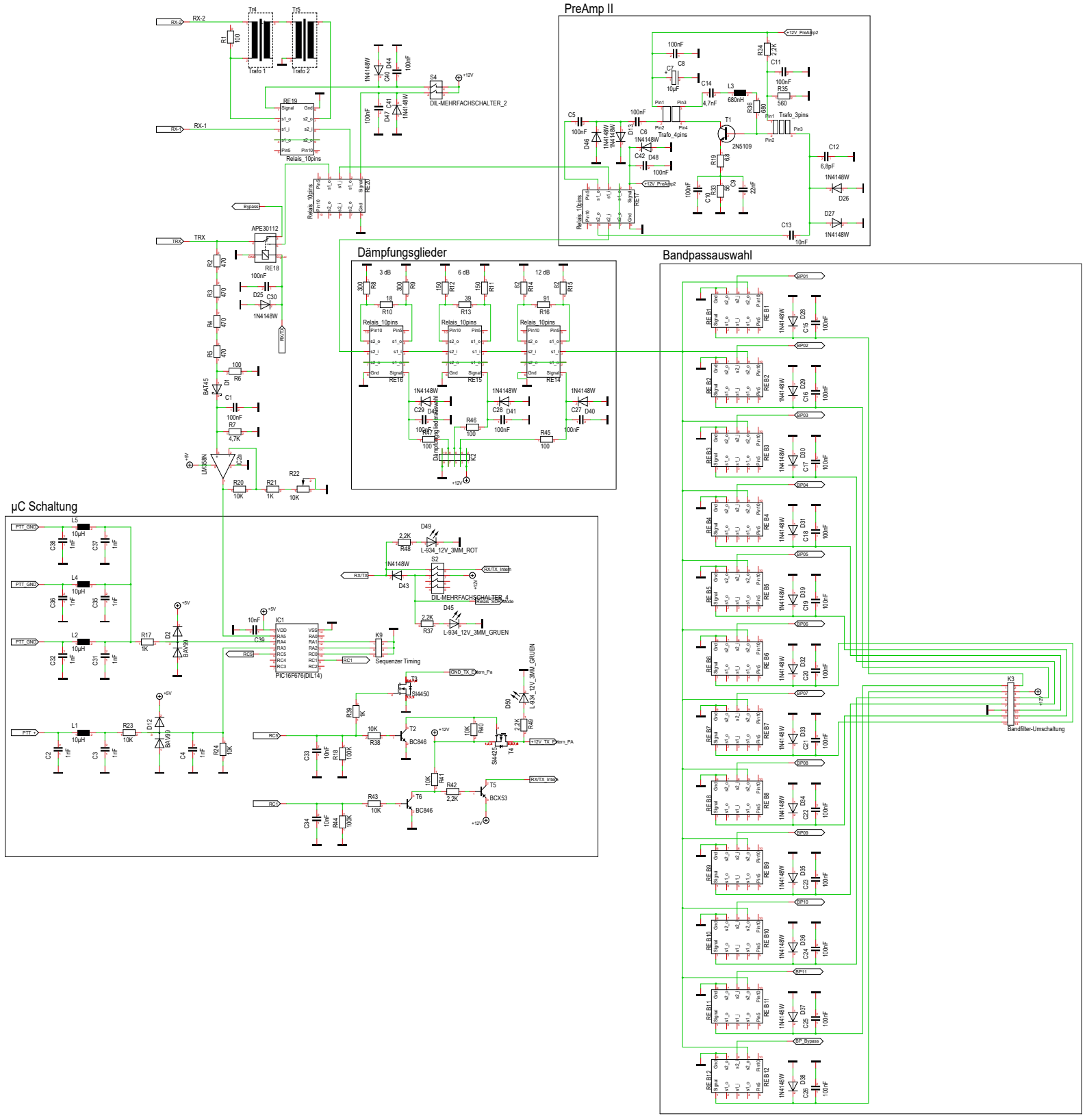
PreAmp II
Dämpfungsglieder
Bandpassauswahl
µC Schaltung
Trafo 1
Trafo 2
Relais_10pins
DIL-MEHRFACHSCHALTER_2
APE30112
LM358N
PIC16F676(DIL14)
Sequenzer Timing
Bandfilter-Umschaltung
Trafo_4pins
Trafo_3pins
2N5109
BC846
BCX53
SI4450
SI4425
L-934_12V_3MM_ROT
L-934_12V_3MM_GRUEN
RX-2
RX-1
TRX
Bypass
+12V_PreAmp2
+12V_TX_Pern_PA
RX/TX_Intern
GND_TX_Pern_Pa
BP01
BP02
BP03
BP04
BP05
BP06
BP07
BP08
BP09
BP10
BP11
BP_Bypass