n-DAP

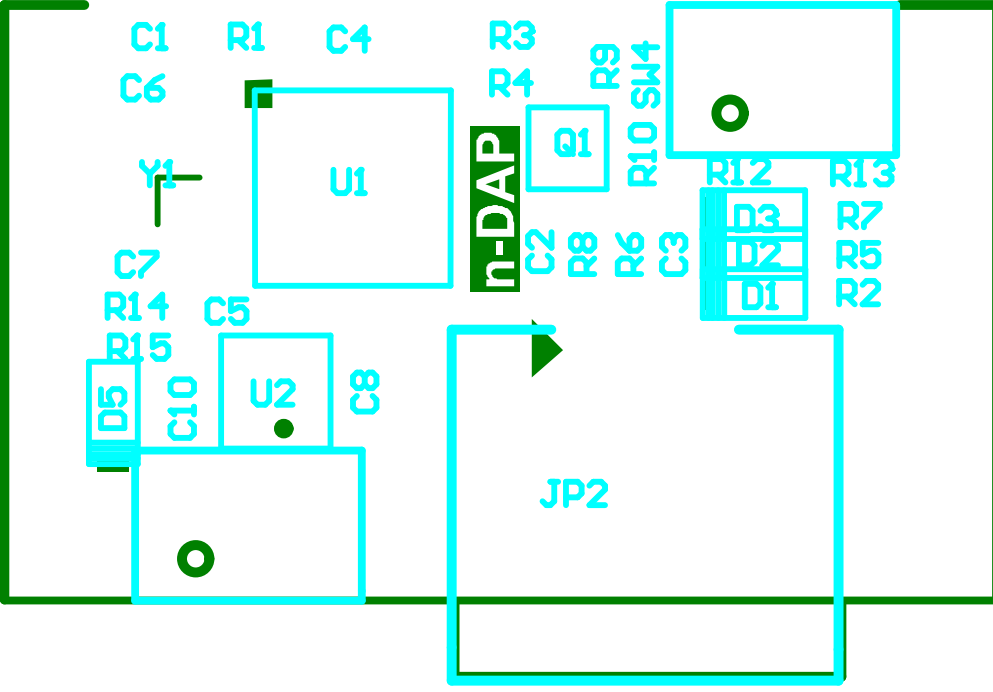
C1
R1
C4
R3
R4
R9
SW4
C6
Q1
R10
n-DAP
Y1
U1
R12
R13
D3
R7
C7
C2
R8
R6
C3
D2
R5
R14
C5
D1
R2
R15
D5
C10
U2
C8
JP2