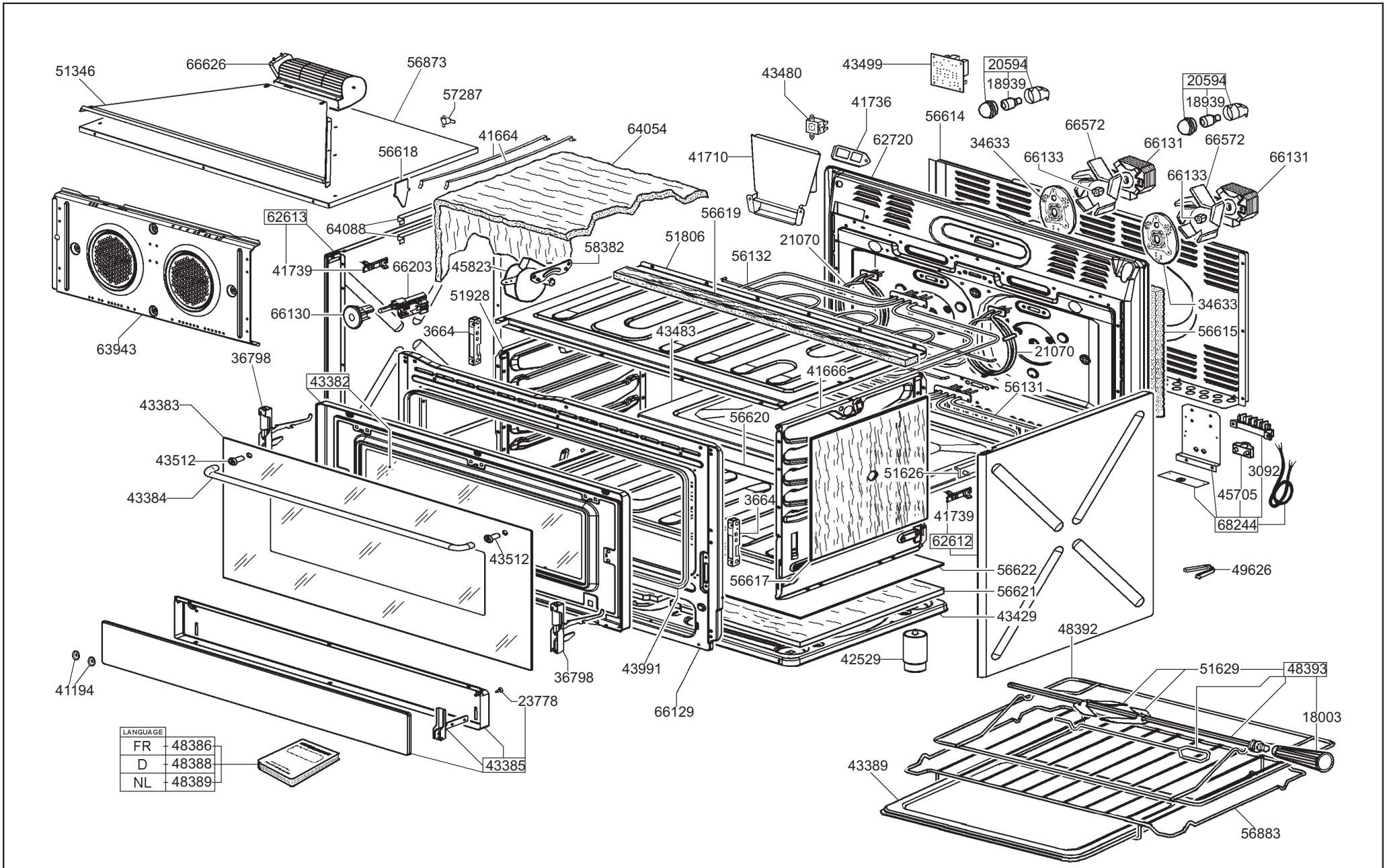

smeg S.p.A

FORM. A4

LA RIPRODUZIONE O LA CESSIONE DEL PRESENTE DISEGNO DEVONO ESSERE AUTORIZZATE DALLA "SMEG" SPA
ANY REPRODUCTION OR TRANSFER OF THE PRESENT DRAWING MUST BE AUTHORIZED BY "SMEG" SPA

MODELLO - MODEL	CODICE - ART.NO.	VERSIONE - EDITING
CG90X	730169 - A	01 del 30.05.2006

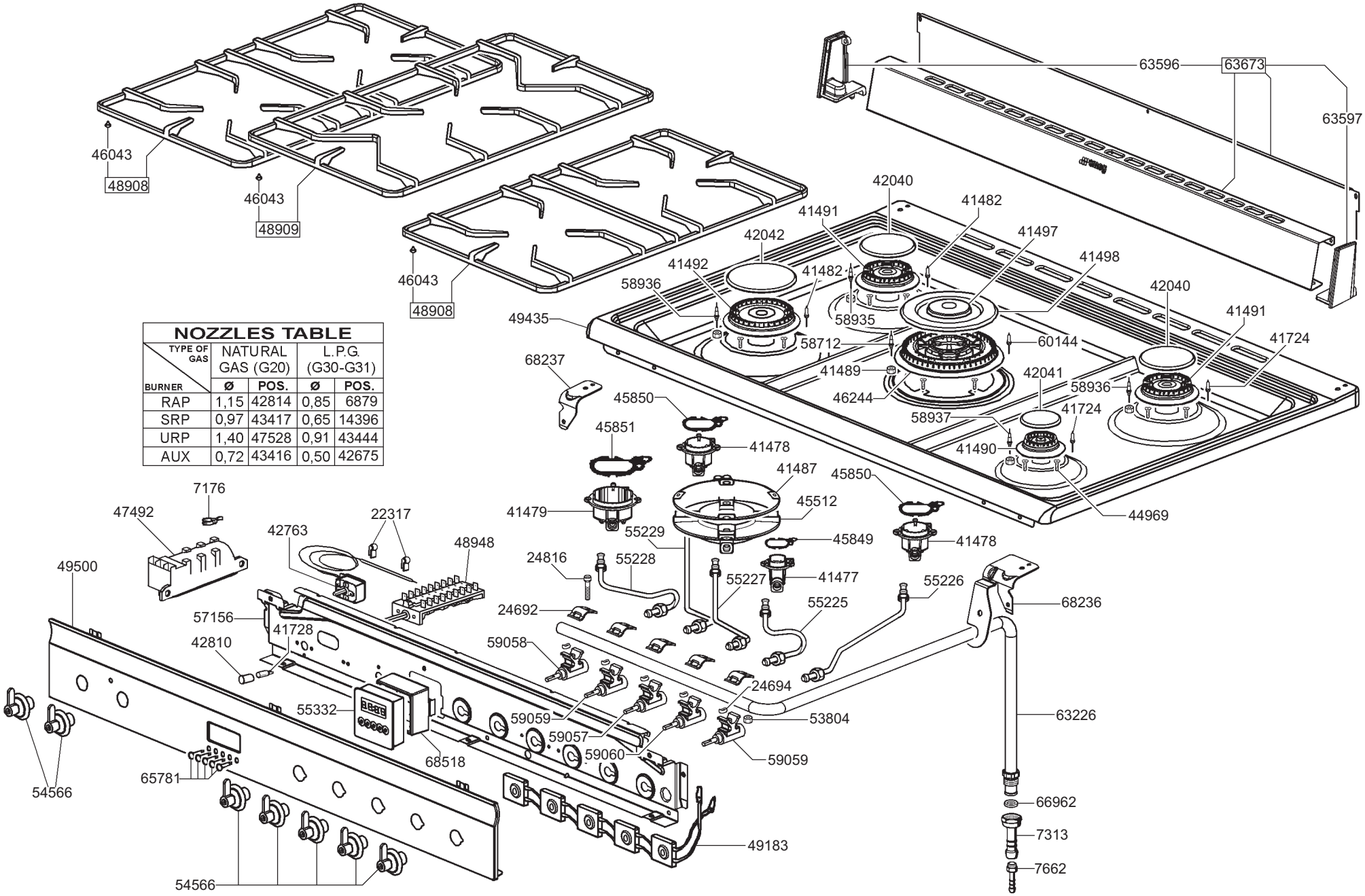

NOZZLES TABLE

TYPE OF GAS / BURNER	NATURAL GAS (G20)		L.P.G. (G30-G31)	
	Ø	POS.	Ø	POS.
RAP	1,15	42814	0,85	6879
SRP	0,97	43417	0,65	14396
URP	1,40	47528	0,91	43444
AUX	0,72	43416	0,50	42675

smeg S.p.A

FORM. A4

LA RIPRODUZIONE O LA CESSIONE DEL PRESENTE DISEGNO DEVONO ESSERE AUTORIZZATE DALLA "SMEG" SPA
ANY REPRODUCTION OR TRANSFER OF THE PRESENT DRAWING MUST BE AUTHORIZED BY "SMEG" SPA

MODELLO - MODEL	CODICE - ART.NO.	VERSIONE - EDITING
CG90X	730169 - B	01 del 30.05.2006