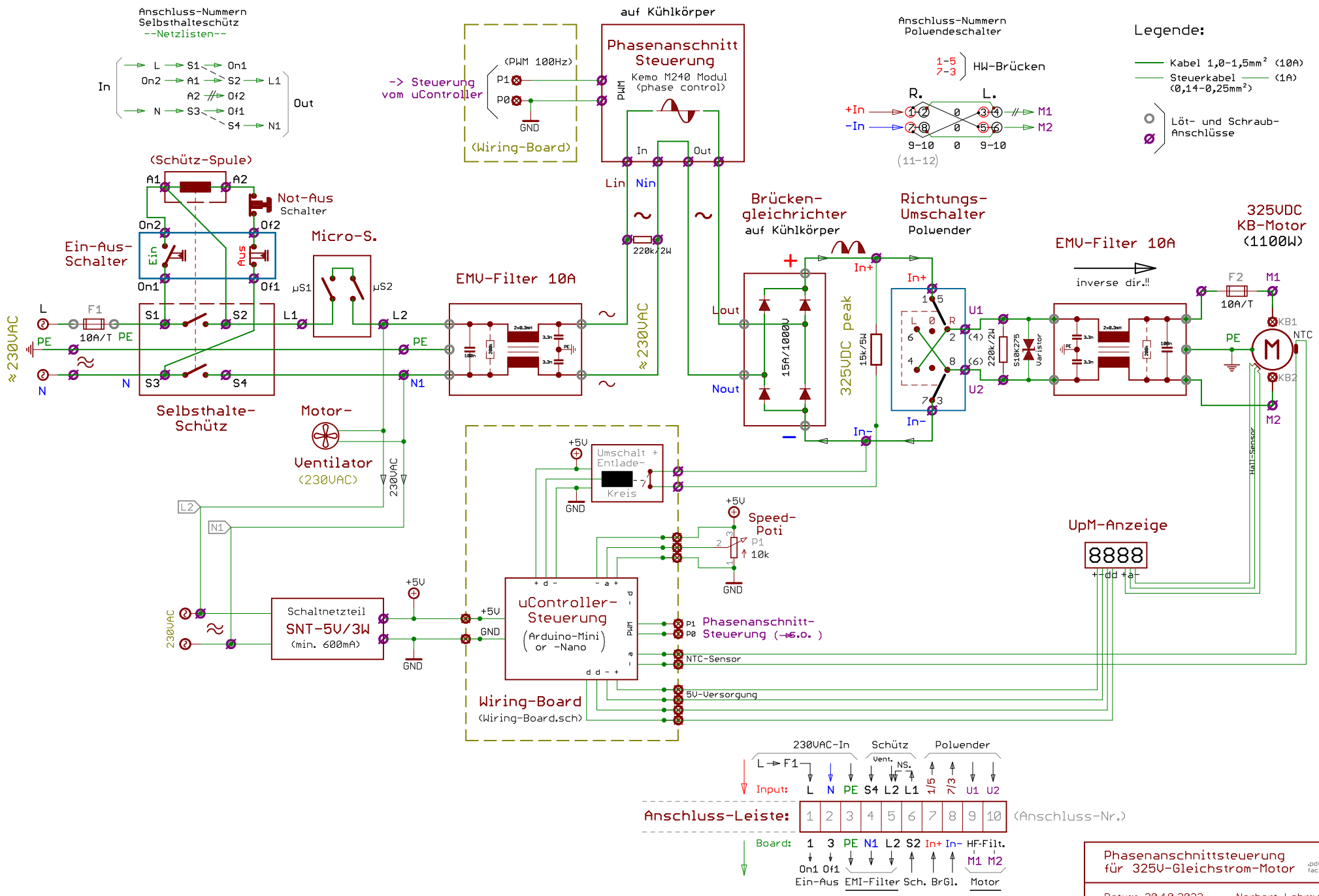
Anschluss-Nummern
Selbsthalteschütz
--Netzlisten--
In
Out
L
S1
On1
On2
A1
S2
L1
A2
Of2
N
S3
Of1
S4
N1
(Schütz-Spule)
A1
A2
Not-Aus
Schalter
On2
Of2
Ein-Aus-
Schalter
Ein
Aus
On1
Of1
Micro-S.
µS1
µS2
≈ 230VAC
L
F1
10A/T
PE
N
S1
S2
S3
S4
L1
L2
PE
N1
Selbsthalte-
Schütz
Motor-
Ventilator
(230VAC)
230VAC
L2
N1
230VAC
Schaltnetzteil
SNT-5V/3W
(min. 600mA)
+5V
GND
-> Steuerung
vom uController
(PWM 100Hz)
P1
P0
GND
(Wiring-Board)
auf Kühlkörper
Phasenanschnitt
Steuerung
Kemo M240 Modul
(phase control)
PWM
In
Out
Lin
Nin
220k/2W
EMV-Filter 10A
≈ 230VAC
Brücken-
gleichrichter
auf Kühlkörper
Lout
Nout
15A/1000V
325VDC peak
15k/5W
Richtungs-
Umschalter
Polwender
In+
In-
U1
U2
220k/2W
S10K275
Varistor
EMV-Filter 10A
inverse dir.!!
F2
10A/T
M1
M2
KB1
KB2
NTC
325VDC
KB-Motor
(1100W)
Hall-Sensor
+5V
Umschalt +
Entlade-
Kreis
GND
+5V
Speed-
Poti
P1
10k
GND
UpM-Anzeige
8888
+5V
GND
uController-
Steuerung
(Arduino-Mini
or -Nano)
PWM
P1
P0
Phasenanschnitt-
Steuerung (→s.o.)
NTC-Sensor
5V-Versorgung
Wiring-Board
(Wiring-Board.sch)
Anschluss-Nummern
Polwendeschalter
1-5
7-3
HW-Brücken
R.
L.
+In
-In
M1
M2
9-10
0
9-10
(11-12)
Legende:
Kabel 1,0-1,5mm² (10A)
Steuerkabel (1A)
(0,14-0,25mm²)
Löt- und Schraub-
Anschlüsse
230VAC-In
Schütz
Polwender
L → F1
Vent.
NS.
Input:
L N PE S4 L2 L1 1/5 7/3 U1 U2
Anschluss-Leiste:
1 2 3 4 5 6 7 8 9 10
(Anschluss-Nr.)
Board:
1 3 PE N1 L2 S2 In+ In- HF-Filt.
On1 Of1
M1 M2
Ein-Aus
EMI-Filter
Sch.
BrGl.
Motor
Phasenanschnittsteuerung
für 325V-Gleichstrom-Motor
.pdf-print-
factor 0,81
Datum: 20.10.2023
Norbert Lohrmann