Werkstuk IOT

Jef Vermeire

Internet of Things, 2019-2020

Idee

Timeline

Resultaat

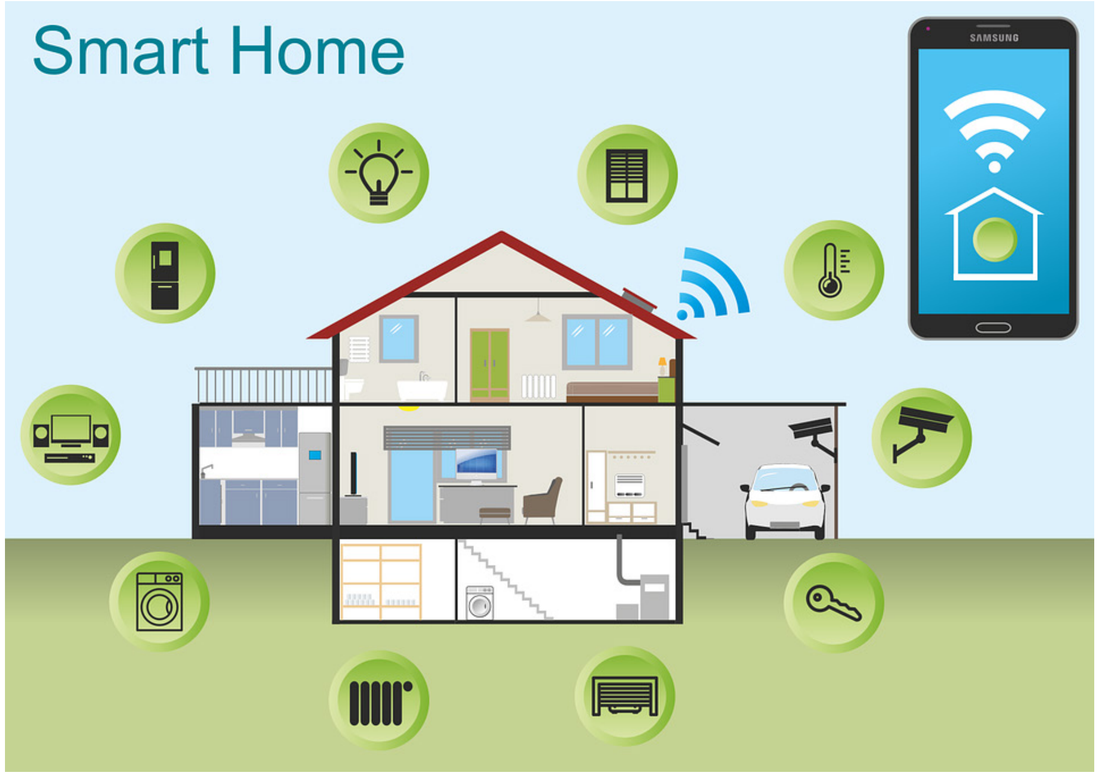
Smart Home
SAMSUNG

amazon

Timeline

Op zoek naar voorbeelden

Configuratie van de raspberry

Zoektocht componenten

Samenbrengen van de componenten

Python code

Bouwen web-interface

Testen

Tweaken en uitbreiden

Eindresultaat

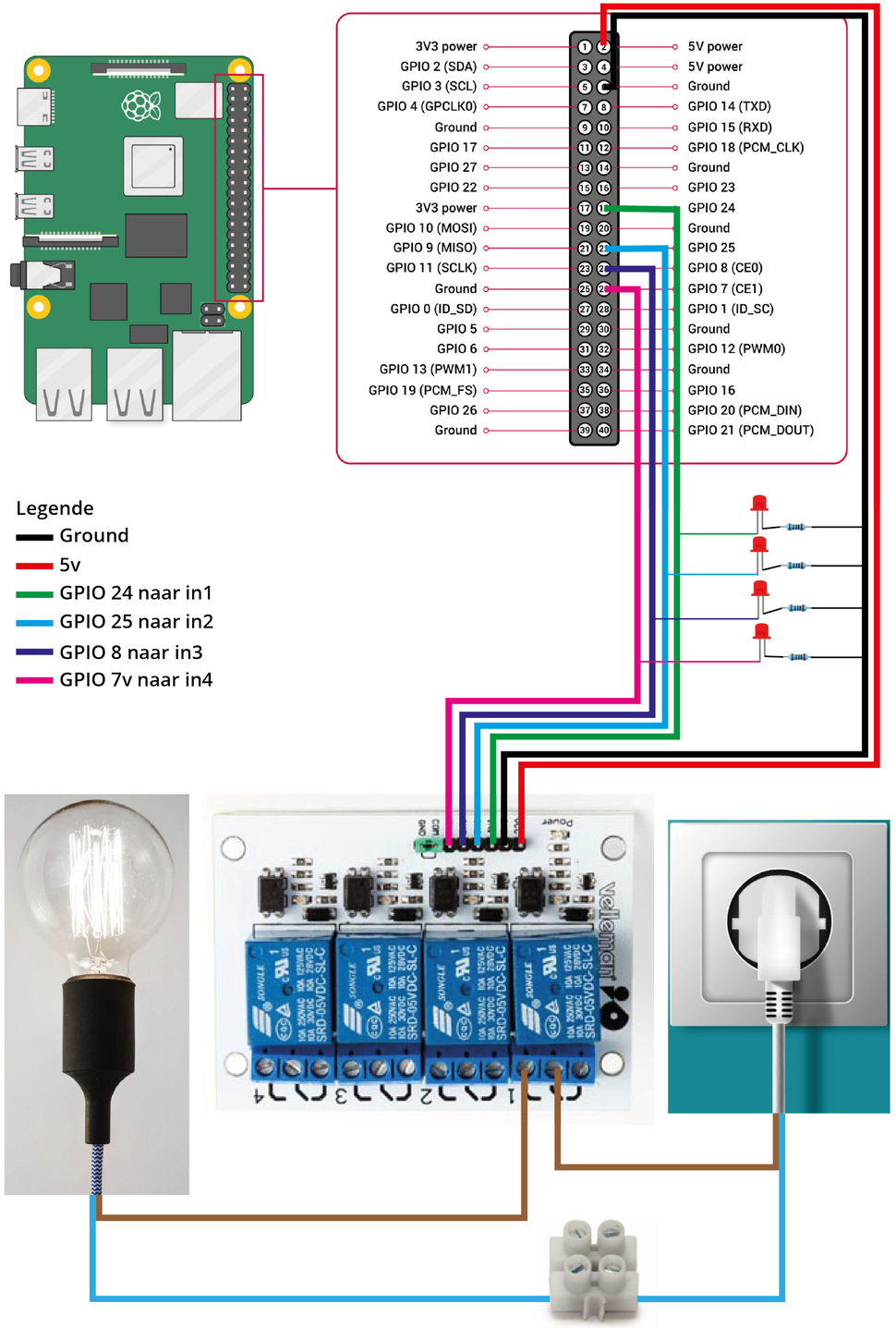
3V3 power
GPIO 2 (SDA)
GPIO 3 (SCL)
GPIO 4 (GPCLK0)
Ground
GPIO 17
GPIO 27
GPIO 22
3V3 power
GPIO 10 (MOSI)
GPIO 9 (MISO)
GPIO 11 (SCLK)
Ground
GPIO 0 (ID_SD)
GPIO 5
GPIO 6
GPIO 13 (PWM1)
GPIO 19 (PCM_FS)
GPIO 26
Ground
5V power
5V power
Ground
GPIO 14 (TXD)
GPIO 15 (RXD)
GPIO 18 (PCM_CLK)
Ground
GPIO 23
GPIO 24
Ground
GPIO 25
GPIO 8 (CE0)
GPIO 7 (CE1)
GPIO 1 (ID_SC)
Ground
GPIO 12 (PWM0)
Ground
GPIO 16
GPIO 20 (PCM_DIN)
GPIO 21 (PCM_DOUT)
Legende
Ground
5v
GPIO 24 naar in1
GPIO 25 naar in2
GPIO 8 naar in3
GPIO 7v naar in4

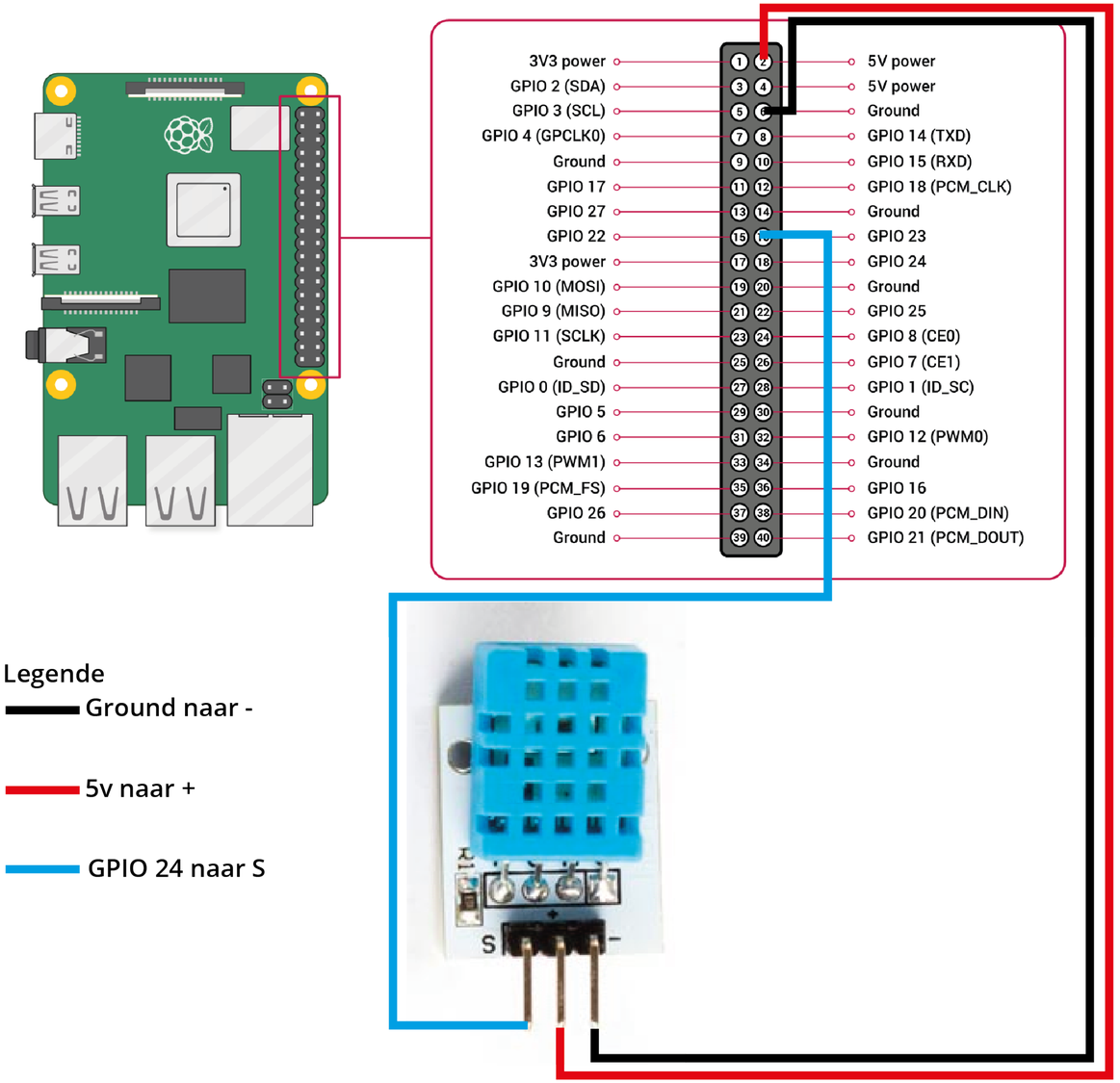
3V3 power
GPIO 2 (SDA)
GPIO 3 (SCL)
GPIO 4 (GPCLK0)
Ground
GPIO 17
GPIO 27
GPIO 22
3V3 power
GPIO 10 (MOSI)
GPIO 9 (MISO)
GPIO 11 (SCLK)
Ground
GPIO 0 (ID_SD)
GPIO 5
GPIO 6
GPIO 13 (PWM1)
GPIO 19 (PCM_FS)
GPIO 26
Ground
5V power
5V power
Ground
GPIO 14 (TXD)
GPIO 15 (RXD)
GPIO 18 (PCM_CLK)
Ground
GPIO 23
GPIO 24
Ground
GPIO 25
GPIO 8 (CE0)
GPIO 7 (CE1)
GPIO 1 (ID_SC)
Ground
GPIO 12 (PWM0)
Ground
GPIO 16
GPIO 20 (PCM_DIN)
GPIO 21 (PCM_DOUT)
Legende
Ground naar -
5v naar +
GPIO 24 naar S
S

Max.3680W/230V~
16/250~
SONGLE
SRD-05VDC-SL-C
GPIO Extender
Power

Bedankt voor de aandacht

Zijn er nog vragen?