CARD DETECTION SWITCH

CIRCUIT:	
CD GROUND CD G WITHOUT CARD	CD GROUND CD G CARD INSERTED

ITEM 項目	PARTS NAME 零件名稱	Q'TY 數量	MATERIAL 材質	FINISH/REMARK 處理/備註
1	HOUSING	1	LCP E130i	BLACK(UL94V-0)
2	SHELL	1	SUS304,T=0.15	Au:0.8u" on solder tails, Base Nickel:50u"
3	CONTACT-SD	8	C5210,T=0.15	1u"Gold on contact area 100u" Tin-Lead free on solder tails, Base Nickel:50u"
4	SLIDER	1	LCP E130i	BLACK(UL94V-0)
5	CAM PIN	1	SUS304	-
6	SPRING	1	SWP-B	-

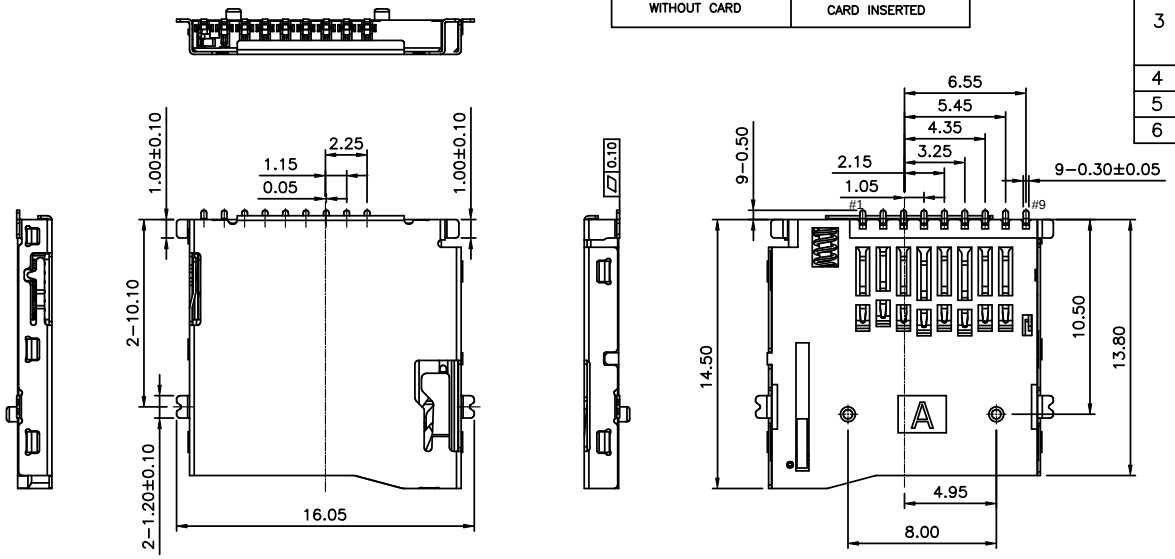

Pin No.		MICRO SD
PIN1	DAT2	1P
PIN2	CD/DAT3	2P
PIN3	CMD	3P
PIN4	VDD	4P
PIN5	CLK	5P
PIN6	VSS	6P
PIN7	DAT0	7P
PIN8	DAT1	8P
PIN9	CARD DETECT	
PIN10	GROUND	

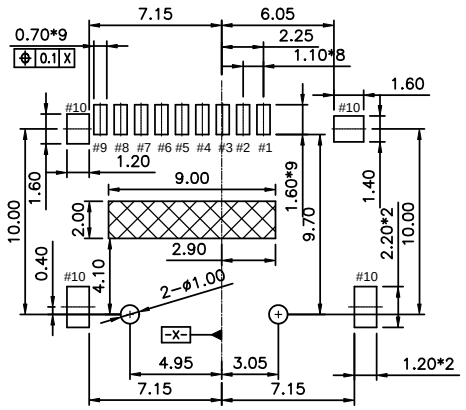

RECOMMENDED PCB LAYOUT
(ALL TOLERANCE ARE ±0.05)

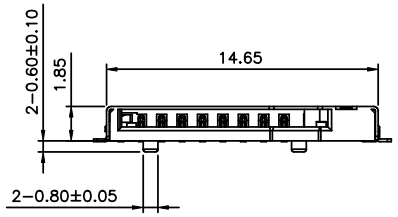

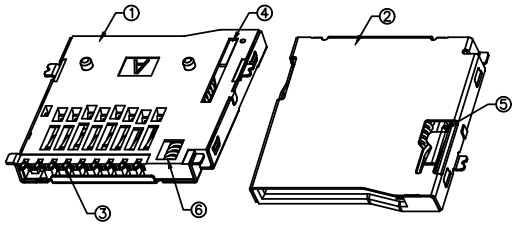

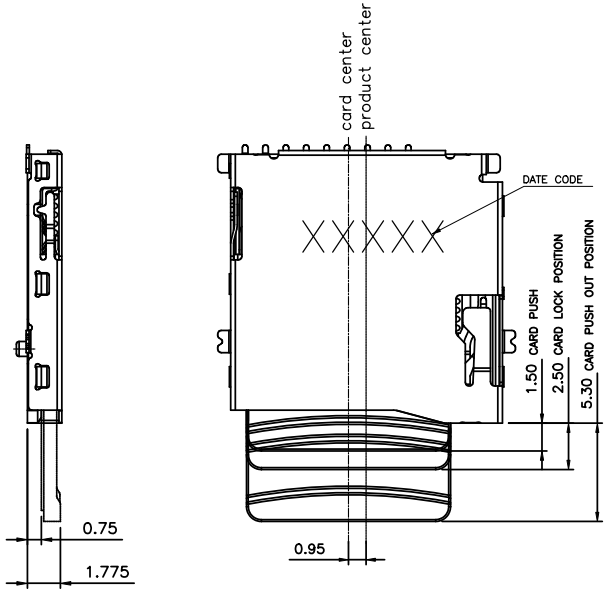

SPECIFICATION
MATERIAL
See drawing
STANDARD DATA
5 Rating current:0.5A
Operating temperature: -40°C ~ +85°C
ELECTRICAL
Insulator resistance: 100M ohms Min. @ 250V DC
Withstanding voltage: 500V AC/minute
6 Contact resistance: Initially 50 mΩ Max.
after test 100 mΩ Max .
MECHANICAL
Durability: 10,000 cycles Min.
Insertion force: 0.1Kgf~2.0Kgf.
7 Extraction force: 0.1Kgf~2.0Kgf.
PART NO.

S 01 - C 024 - 000 02

SERIES
SD Connector
CONN TYPE NO.
01=type 1
FORM OF FACTORY
C=Connector of factory
TYPE NO.
02=Type 2
CONTACT NUMBER
000=Other position
FACTORY CODE

Pb Process Capable
RoHS Compliant

WALTA
華大電子股份有限公司
WALTA ELECTRONIC CO.,LTD.
TEL:886-2-26577778;FAX.886-2-26575659

REV. 版本	ECN NO. 設變號碼	MARK 記號	REVISIONS 設變內容	SIGN 修改	DATE 日期
G	E2310-008	6 X 1	資料修正	zhijun	2023/10/27
F	EXXXX-00X	5 X 1	資料修正	CR	2020/5/29
E	E1503-004	4 X 0	圖面改為B版本,操作溫度改為-40度~+85度	Biao	2015/3/11

UNLESS OTHERWISE SPECIFIED TOLERANCE 尺寸公差
X. ±0.50
.X ±0.25
.XX ±0.15
.XXX ±0.10
ANG. ±2°00'

CHECKED 審核
APPROVED 承認
DESIGNED 設計 Biao 2013/04/22
DRAWN 製圖 Biao 2013/04/22

UNIT 單位 MM
SCALE 比例 1/1
SIZE 尺寸 A4
TITLE 產品名稱 TF SD (SanDisk-CONNECTOR)
PART NO. 產品料號 S01-C024-00002
DOC. NO. 文件編號 CUT-C024-017
REV. 版本 G

包裝作業圖示及說明 (PACKING OPERATION DIAGRAM & INSTRUCTION)

一.

1) 將成品一一放入REEL包裝盤內,依同一方向放入 .

2) 包裝時,如下圖所示 .

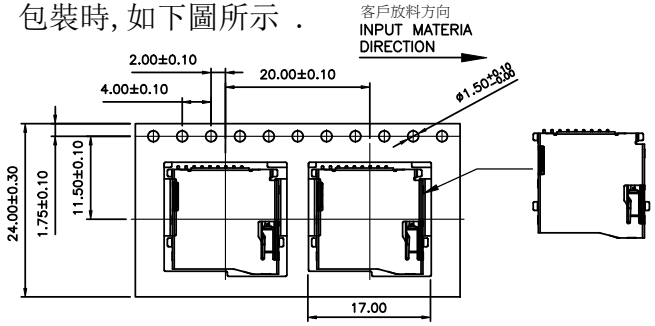

二.

1) 裝盘前先把前面空20PCS,然后再开始装盘
尾端也需空出15PCS。△6

2) 装满成品的REEL包装盘如下图所示。

3) 一個REEL包裝盤放置 1000 個成品 .

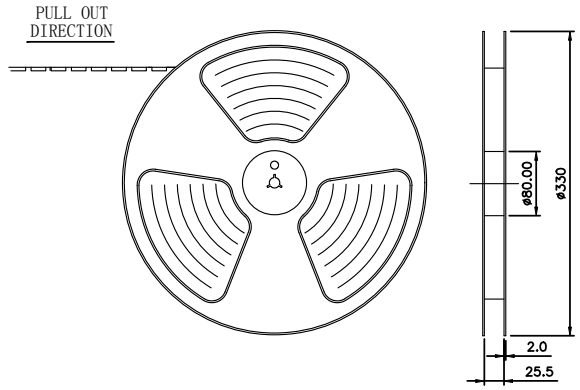

三.

1) 每箱裝 10 盘REEL包裝盤 .

2) 每箱放置 10000 PCS 的成品 .

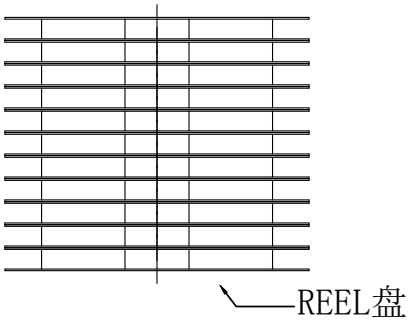

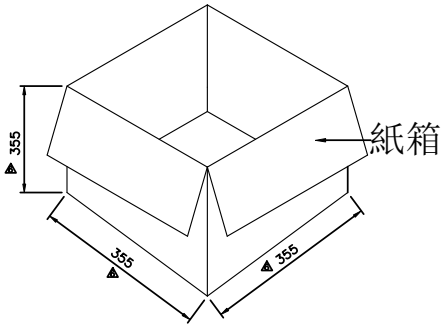

四.

1) 用TAPE將紙箱封實 .

備 註 (REMARK)

1. 若有未裝滿之零數箱,必須以緩衝材塞滿 .

NOTES
1.MATERIAL: PS (Color: 黑色)
2.DEFORMATION(變形)&DAMAGE(損壞): NA.(不可)
3.All dimensions meet EIA-481-C requirements.
4.PACKING: 1000 PCS/REEL ; 10 REEL/BOX

Pb Process Capable | RoHS Compliant

WALTA
華大電子股份有限公司
WALTA ELECTRONIC CO.,LTD.
TEL:886-2-26577778;FAX.886-2-26575659

REV. 版本	ECN NO. 設變號碼	MARK 記號	REVISIONS 設變內容	SIGN 修改	DATE 日期
G	E2310-008	△6 X 0	資料修正	zhijun	2023/10/27
F	EXXXX-00X	△5 X 0	資料修正	CR	2020/5/29
E	E1503-004	△4 X 0	–	BiaoBiao	2015/03/11

UNLESS OTHERWISE SPECIFIED TOLERANCE 尺寸公差
X. ±0.50
.X ±0.30
.XX ±0.20
ANG. ±5°00'

CHECKED 審核
APPROVED 承認
DESIGNED 設計 BiaoBiao 2013/04/22
DRAWN 製圖 BiaoBiao 2013/04/22

UNIT 單位 MM
SCALE 比例 1/1
SIZE 尺寸 A4

TITLE 產品名稱: TF SD (SanDisk-CONNECTOR)
PART NO. 產品料號: S01-C024-00002
DOC. NO. 文件編號: CUT-C024-017
REV. 版本: G