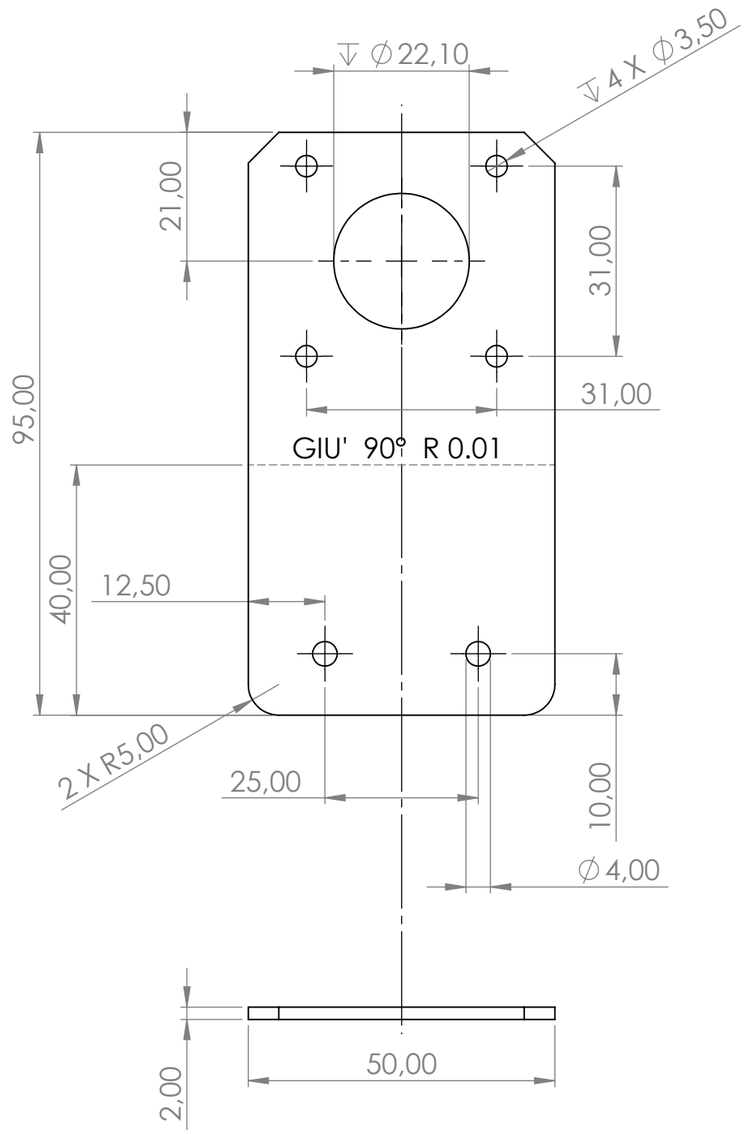

SE NON SPECIFICATO: QUOTE IN MILLIMETRI FINITURA SUPERFICIE: TOLLERANZE: LINEARE: ANGOLARE:	FINITURA:					INTERRUZIONE BORDI NETTI	NON SCALARE DISEGNO / REVISIONE
	NOME	FIRMA	DATA				TITOLO:
DISEG.	Busuioc Victor						
VERIF.							
APPR.							
FABB.							
Qual.				MATERIALE: PLA			N. DISEGNO Supporto NEMA 17 — A3
				PESO:			SCALA:1:1 — FOGLIO 1 DI 1