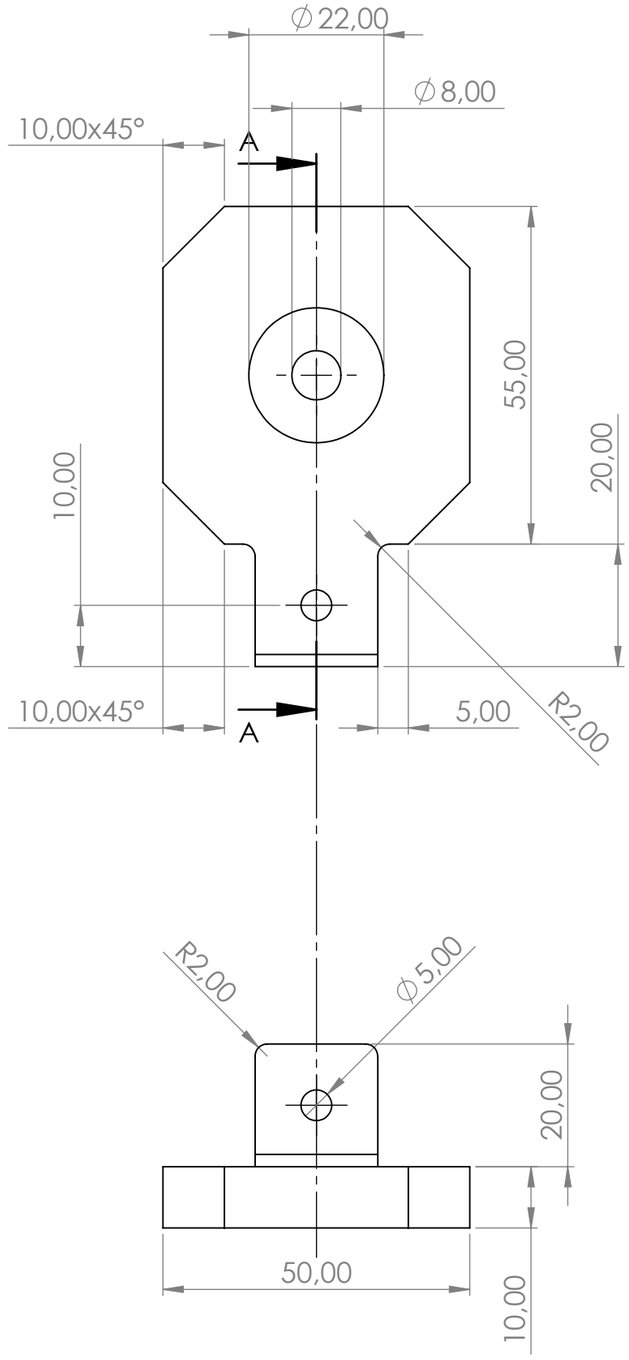

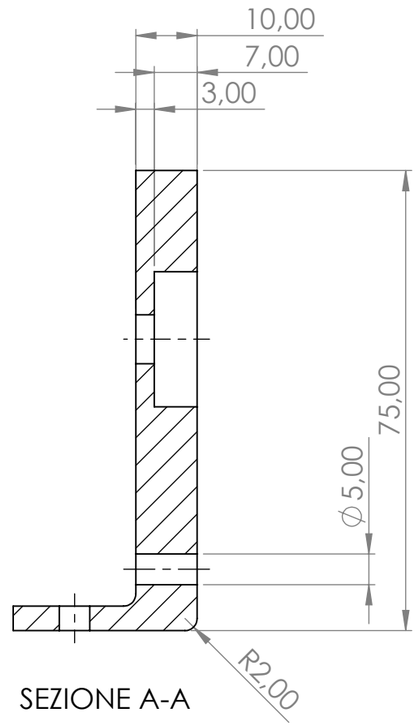

SEZIONE A-A

SE NON SPECIFICATO: QUOTE IN MILLIMETRI FINITURA SUPERFICIE: TOLLERANZE: LINEARE: ANGOLARE:	FINITURA:			INTERRUZIONE BORDI NETTI	NON SCALARE DISEGNO	REVISIONE
	NOME	FIRMA	DATA		TITOLO:	
DISEG.						
VERIF.						
APPR.						
FABB.						
Qual.				MATERIALE: PLA	N. DISEGNO Supporto pos.vert. NEMA 17 PLA	A3
				PESO:	SCALA:1:1	FOGLIO 1 DI 1