BINDULATOR SZABLON, wszystkie prawa zastrzeżone przez 'norekdcs2020'
BINDULATOR TEMPLATE, all rights reserved by 'norekdcs2020'

Szablon dla:
Template for:

X56 Rhino Throttle

Setup info:

Controller 1 - X56_Rhino_Throttle with 44 ENTITIES, MOD1 - '', MOD2 - ''
Controller 2 - with 0 ENTITIES, MOD1 - '', MOD2 - ''

Notatki:
Self notes:

l o r e m i p s u m
p a r a b e l l u m

L O R E M I P S U M
P A R A B E L L U M

JOY_BTN5

JOY_BTN4

JOY_BTN28

UP

JOY_BTN29

DOWN

Aircraft

JOY_BTN20

JOY_BTN23

JOY_BTN21

JOY_BTN33

FWD

JOY_BTN24

JOY_BTN27

JOY_BTN25

JOY_BTN22

JOY_BTN1

JOY_BTN26

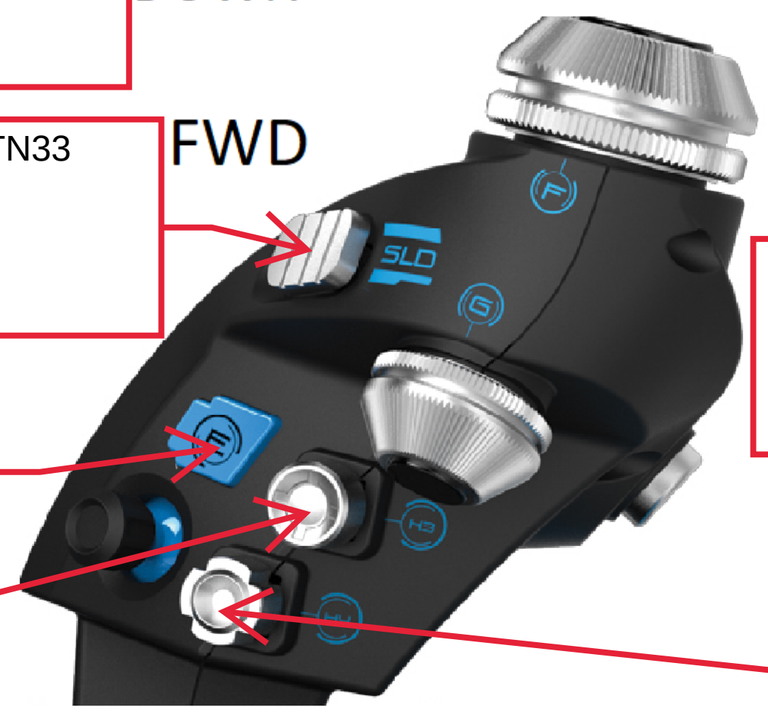

JOY_BTN34

M1

JOY_BTN30

FWD

JOY_BTN32

JOY_RX

JOY_RY

JOY_BTN35

M2

JOY_BTN31

BACK

ANALOG

ANALOG

JOY_Z

JOY_BTN2

JOY_BTN36

S1

ANALOG

ANALOG

JOY_X

JOY_Y

ANALOG

JOY_RZ

JOY_BTN3

JOY_SLIDER1

ANALOG

ANALOG

FWD

JOY_BTN18

JOY_SLIDER2

ANALOG

BACK

JOY_BTN19

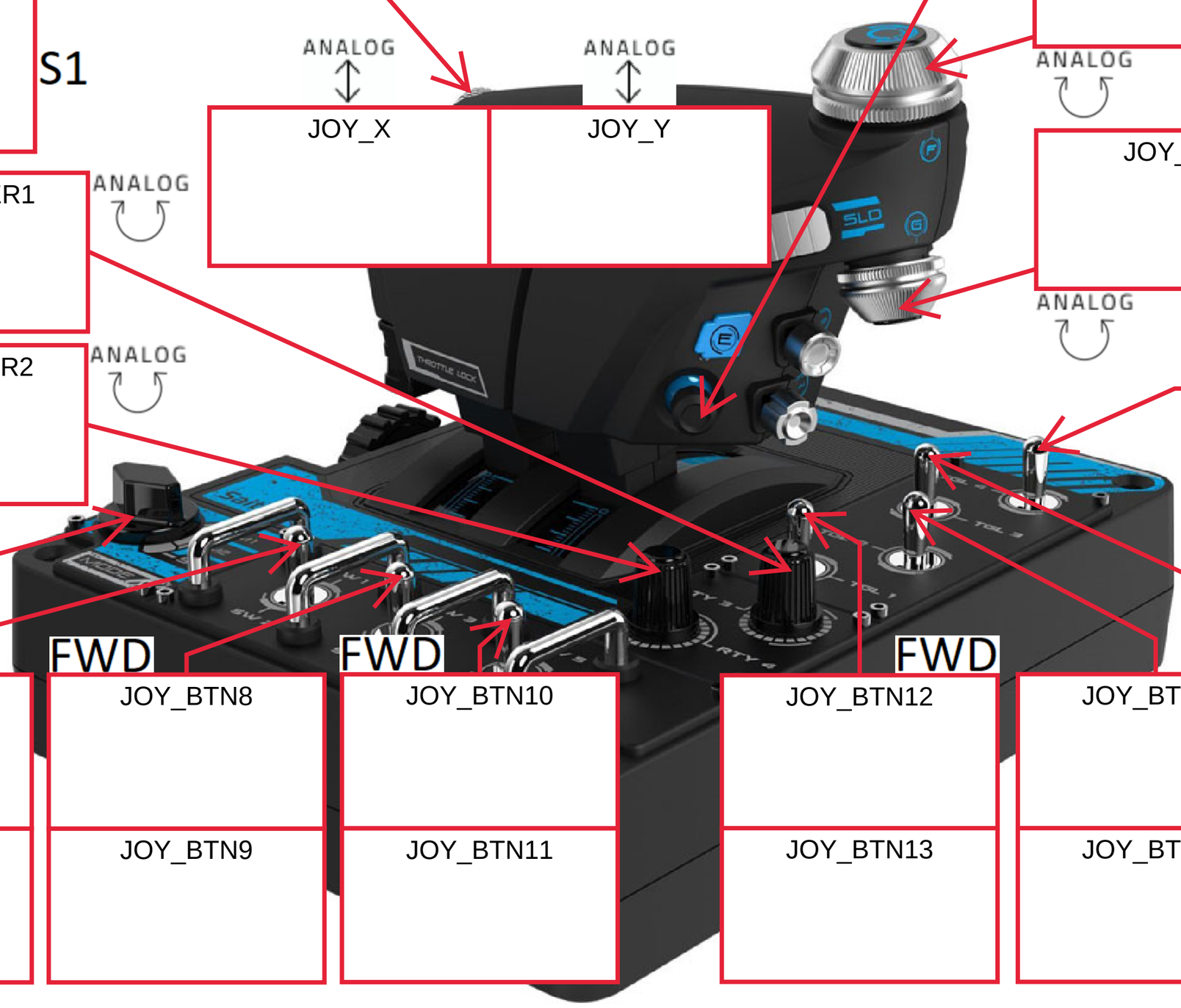

FWD

FWD

FWD

FWD

FWD

FWD

JOY_BTN6

JOY_BTN8

JOY_BTN10

JOY_BTN12

JOY_BTN14

JOY_BTN16

JOY_BTN7

JOY_BTN9

JOY_BTN11

JOY_BTN13

JOY_BTN15

JOY_BTN17