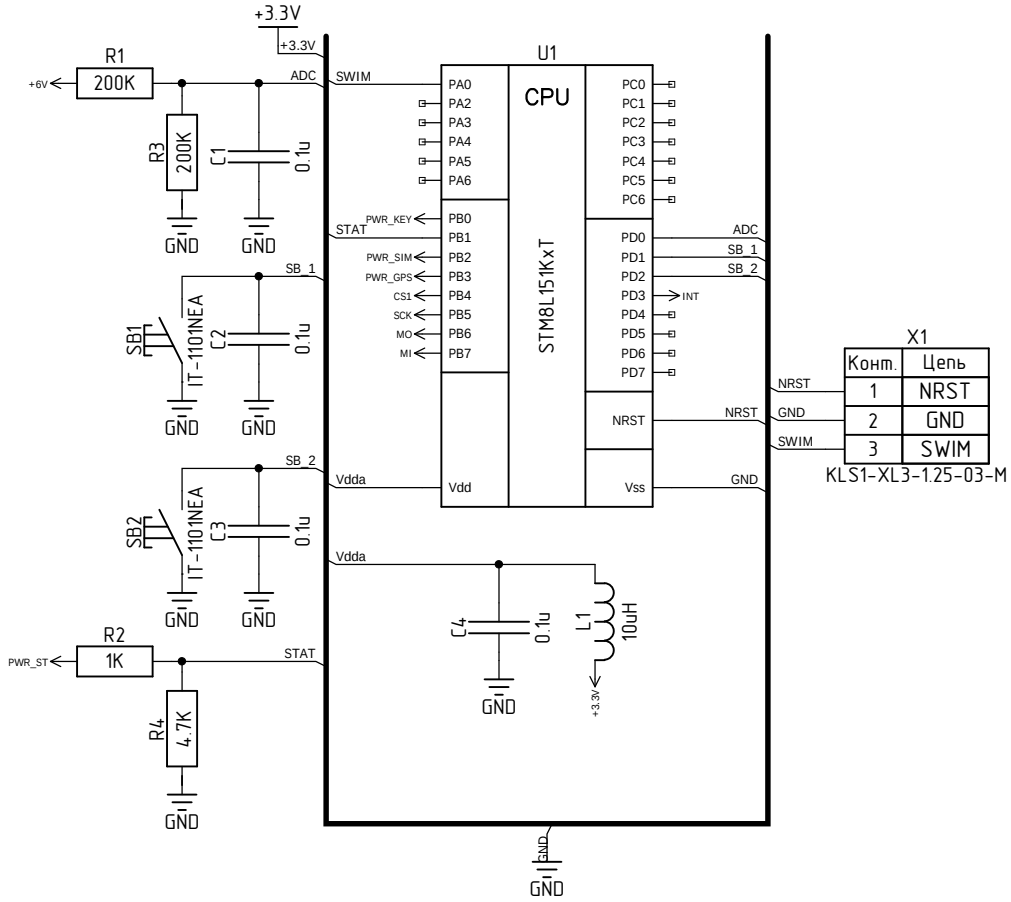

Подп. дата	
Инв. № дубл.	
Взам. инв. №	
Подп. и дата	
Инв. № подл.	

Изм.	Лист	№ докум.	Подп.	Дата

GPS закладка.
Схема электрическая принципиальная.

Лист 1