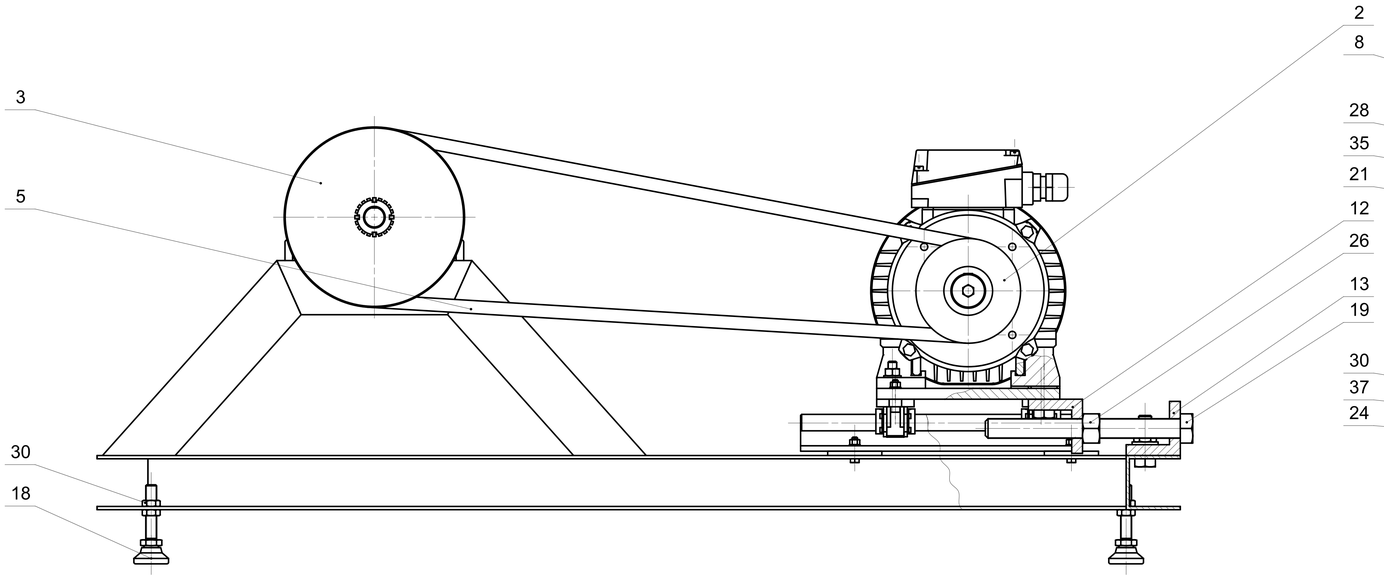

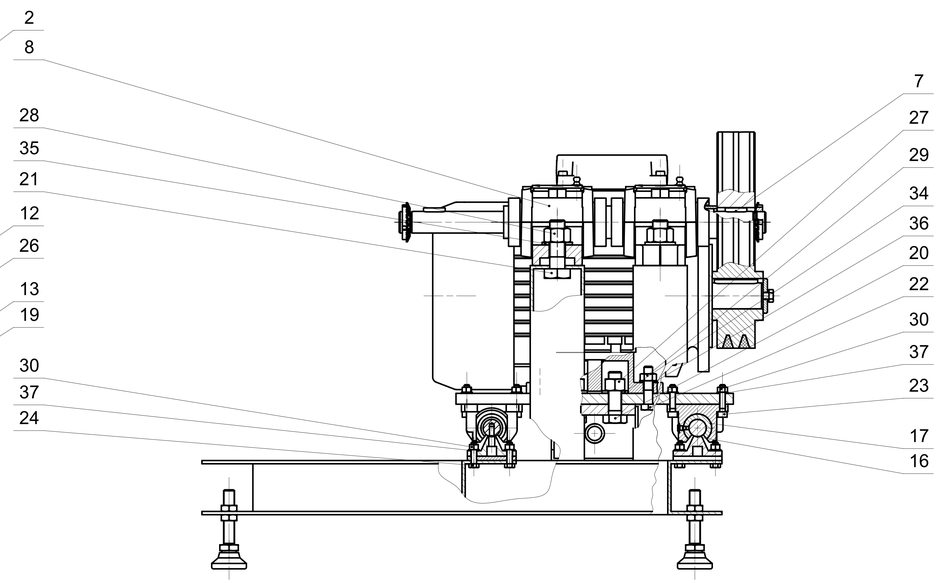

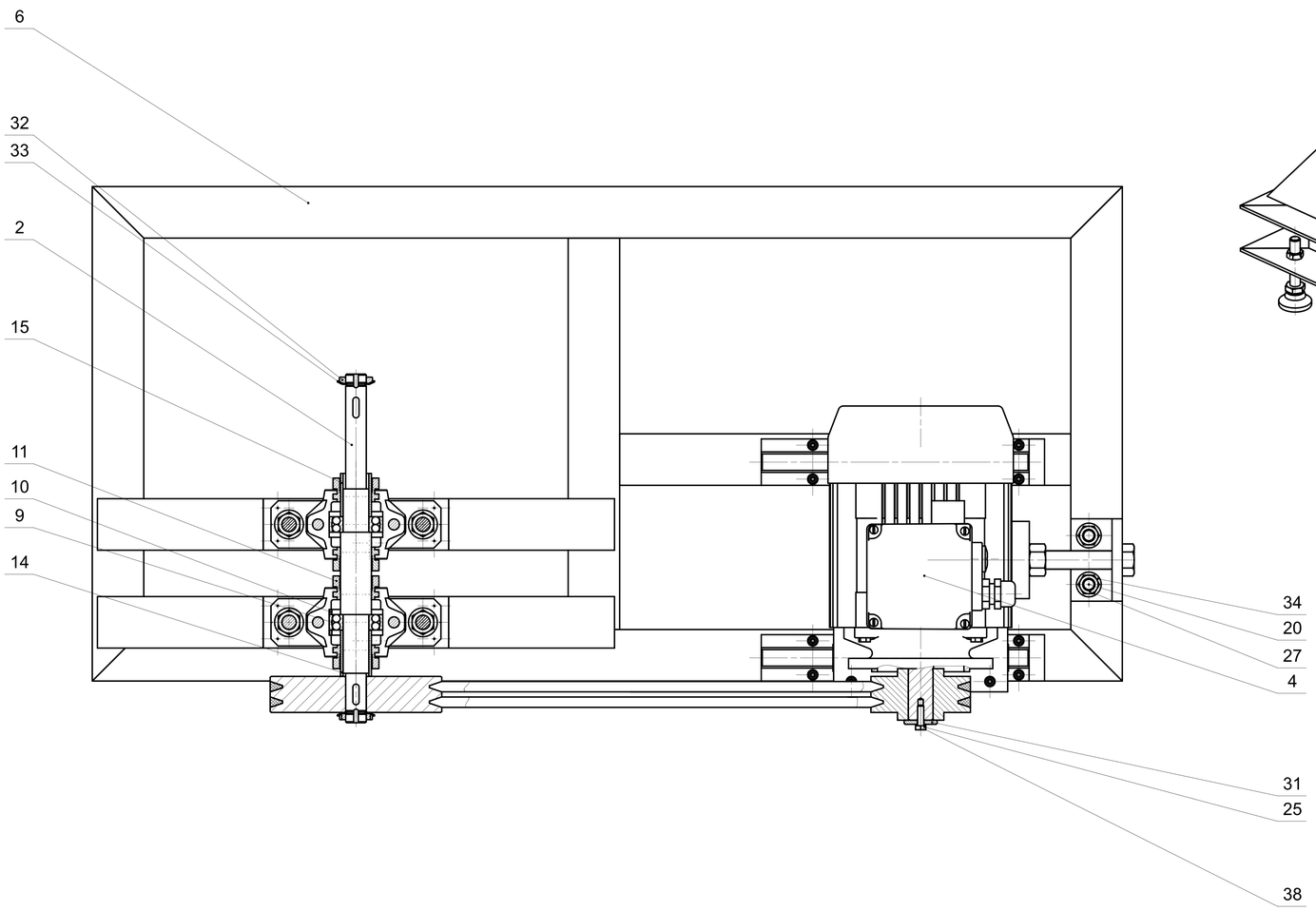

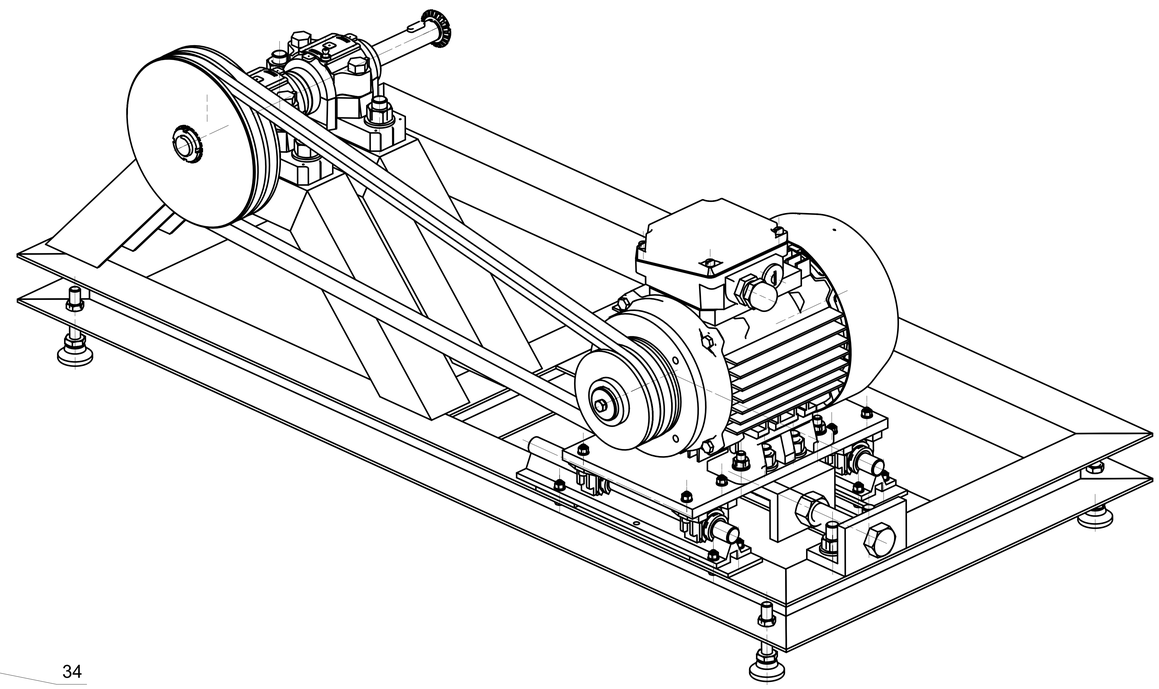

L.p.	Nr rysunku lub normy	N a z w a	szt. zespol	material gatunek/wymiar
38	DIN 127	Podkladka sprezysta M24	1	A2
37	ISO 7089	Podkladka M5	16	A2
36	ISO 7089	Podkladka M8	4	A2
35	ISO 7089	Podkladka M14	4	A2
34	ISO 7089	Podkladka M12	4	A2
33	PN-82/M-86482	Podkladka zebata MB4	2	
32	PN-82/M-86478	Nakretka lozyskowa KM4	2	
31	PN-70/M-85011	Krazek zabezpieczajacy 24	1	
30	ISO 4032	Nakretka M5	24	A2
29	ISO 4032	Nakretka M8	4	A2
28	ISO 4032	Nakretka M14	4	A2
27	ISO 4032	Nakretka M12	4	A2
26	ISO 4032	Nakretka M18	1	A2
25	ISO 4017	Sruba M6x20	1	A2
24	ISO 4017	Sruba M5x20	8	A2
23	ISO 4762	Sruba M5x25	8	A2
22	ISO 4014	Sruba M8x35	4	A2
21	ISO 4014	Sruba M14x45	4	A2
20	ISO 4014	Sruba M12x40	4	A2
19	PN-EN ISO 4014:2011	Sruba M18x180	1	A2
18	SR 5701	Nozka HVTM 15	4	
17	ISO 10285	Lozysko liniowe LUCF 16	4	
16	ISO 2768, ISO 10285	ESSC 8, LRCB 16	2	
L.p.	Nr rysunku lub normy	N a z w a	szt. zespol	material gatunek/wymiar

L.p.	Nr rysunku lub normy	N a z w a	szt. zespol	material gatunek/wymiar
15	PKM.VI.9	Tuleja	1	EMT-1
14	PKM.VI.8	Tuleja	1	EMT-1
13	PKM.VI.7	Katownik	1	H17N13M2T
12	PKM.VI.6	Katownik	1	H17N13M2T
11	ISO 113:2010	Uszczelnienie TSN 205 S	4	
10	ISO 113:2010	Pierscien ustalajacy FRB 3.5/52	2	
9	ISO 15:2017	Lozysko kulkowe 1205 ETN9	2	
8	ISO 113:2010	Oprawa lozyskowa SNL 205	2	
7	PKM.VI.5	Wpust	2	PN-70/M-85005
6	PKM.VI.4	Rama	1	PN-88/H-84020
5	PN-ISO 4174:2000	Pas klinowy	2	A
4		Silnik elektryczny SLg90S-2	1	
3	PKM.VI.3	Kolo pasowe ∅ 166,6	1	EN-GJL-150
2	PKM.VI.2	Kolo pasowe ∅ 96,6	1	EN-GJL-150
1	PKM.VI.1	Walek	1	St4
L.p.	Nr rysunku lub normy	N a z w a	szt. zespol	material gatunek/wymiar

Nr karty zm.	Ozn. zmiany	Wchodzi od szt.	Podpis	Data	Nr wyzszej jednostki	Liczba sztuk na 1
Nr teczki	Kreslił	Filip Nowicki 2019.05.24	Technolog		Chrop.	Tol.ogólna
Format A0	Konstruował		Zatwierdził		Term.	Masa
	Sprawdził		Gł.Konstr.		Pokr.	Podziałka 1:2
Wyrob	Material		Wymiar materiału		Indeks czesci	
Politechnika Warszawska ITLiMS		Nazwa NAPED WENTYLATORA			Nr rysunku PKM.VI.0	1/1