Contador 0-99

Leonardo Añez Vladimirovna
Cristian Terceros Coca
Erik Edwin Vidal

17 de junio de 2018

Introducción

Descripción

Materiales

- Proto-Board (1)
- Capacitor de Cerámica (1)
- Resistor de 1K Ω (3)
- LED (2)

Diseño Lógico

Estados del `Contador MOD10`

DEC	Q_3	Q_2	Q_1	Q_0
0	0	0	0	0
1	0	0	0	1
2	0	0	1	0
3	0	0	1	1
4	0	1	0	0
5	0	0	0	1
6	0	1	1	0
7	0	1	1	1
8	1	0	0	0
9	1	0	0	1

En esta sección se detallan los mapas de Karnaugh para el `Contador MOD10 (0-9)`

Q_2Q_3 \ Q_0Q_1	00	01	11	10
00	1	0	x	x
01	0	0	x	x
11	0	0	x	x
10	0	0	x	x

Q_2Q_3 \ Q_0Q_1	00	01	11	10
00	x	x	x	x
01	x	x	0	x
11	x	x	x	x
10	x	x	x	x

Q_2Q_3 \ Q_0Q_1	00	01	11	10
00	1	0	x	x
01	0	0	x	x
11	0	0	x	x
10	0	0	x	x

Q_2Q_3 \ Q_0Q_1	00	01	11	10
00	x	x	x	x
01	x	x	0	x
11	x	x	x	x
10	x	x	x	x

Q_2Q_3 \ Q_0Q_1	00	01	11	10
00	1	0	x	x
01	0	0	x	x
11	0	0	x	x
10	0	0	x	x

Q_2Q_3 \ Q_0Q_1	00	01	11	10
00	x	x	x	x
01	x	x	0	x
11	x	x	x	x
10	x	x	x	x

Diseño en Proteus 8.6 ©

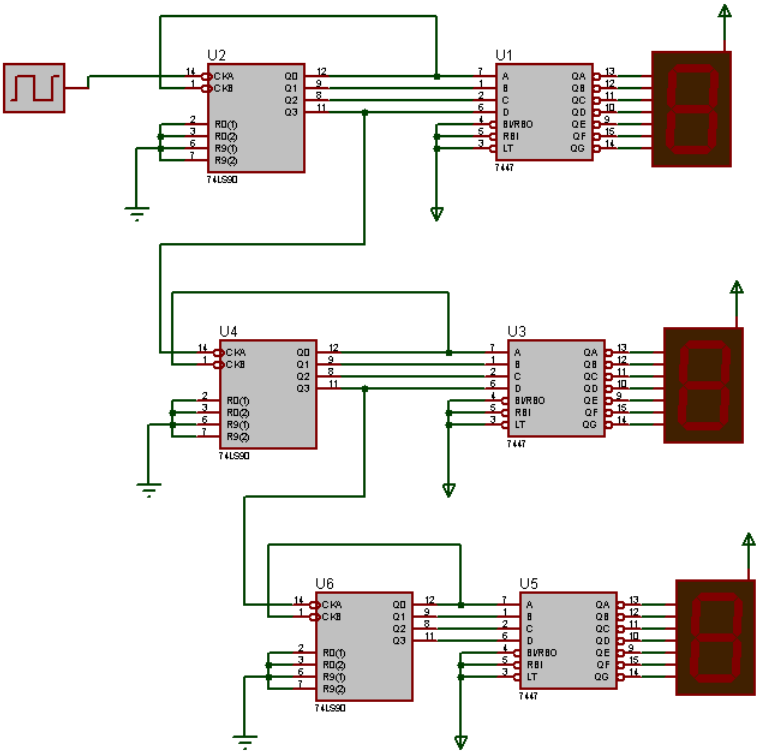

Conclusión