Параметр	Контроль	Контроль	Контроль	Контроль	Контроль
Место отбора импульса или установки прибора	Отсечной клапан открыт	Загазованность 1 СО	Загазованность 2 СО	Загазованность СН4 (Котельная)	Загазованность СН4 (ГРП)
Позиция	0g0Mv1	0x0CO1		0x0CH1	0x0CH2

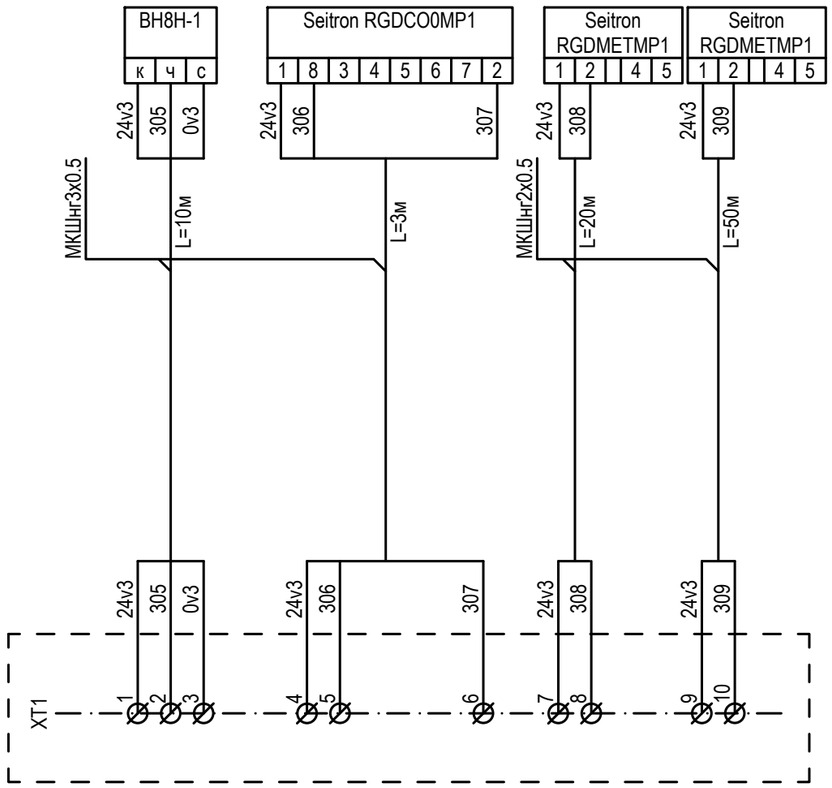

Шкаф общекотельной автоматики

Изм.	К.уч.	Лист	№Док.	Подп.	Дата
ГИП		Корепанов			
Разраб.		Чураков			11.22
Проверил		Шакиров			
Н. контр.		Корепанов			

357-22-АГСВ

Российский химико-технологический университет имени Д. И. Менделеева
г. Москва, Миусская площадь, дом 9, стр.1

Автоматизация	Стадия	Лист	Листов
	РД	5.1	2

Схема внешних электрических проводок. Дискретные входные сигналы

ООО НПП "ЭСН"
www.nppesn.ru