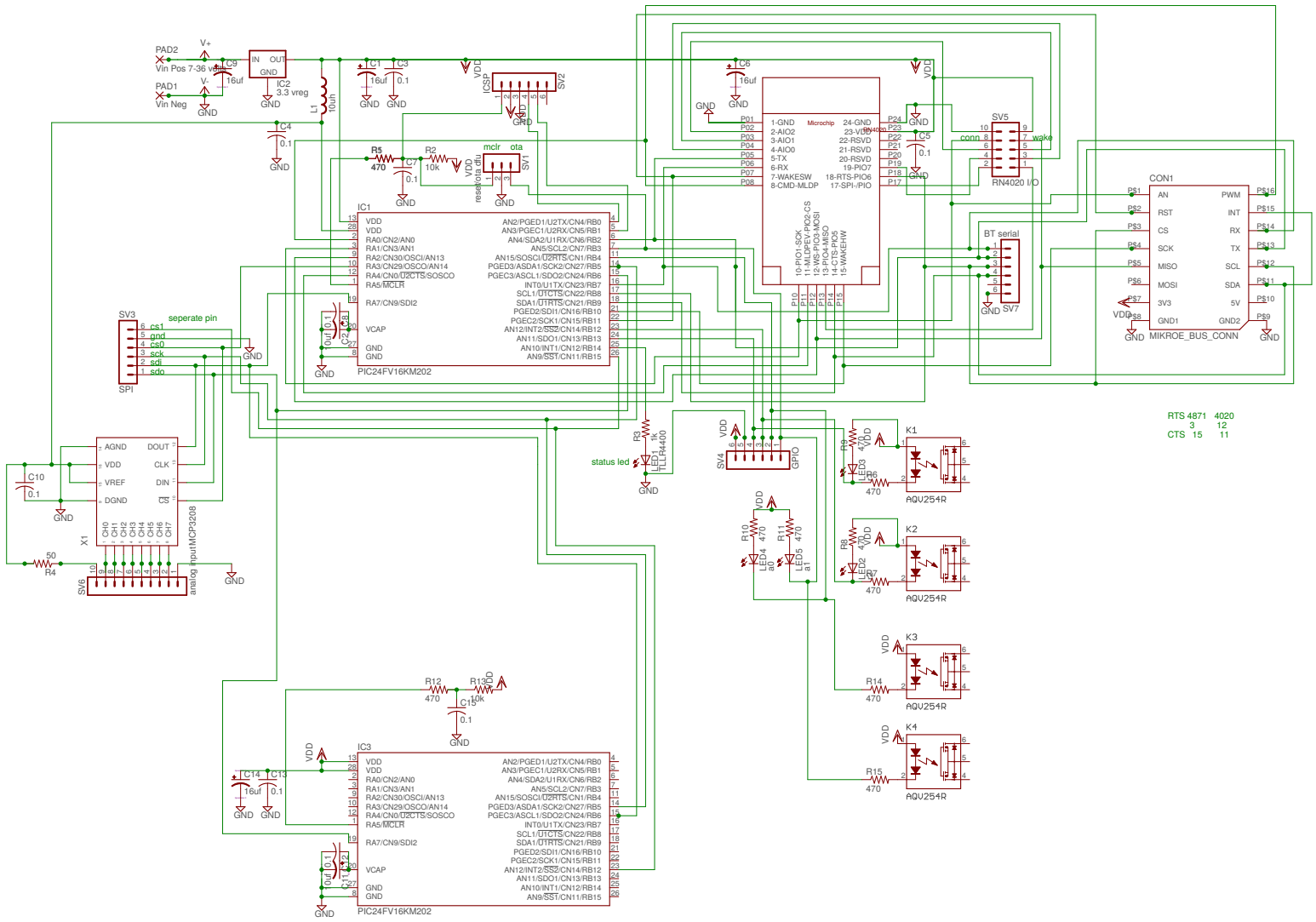
PAD2
Vin Pos 7-36 volt
PAD1
Vin Neg
IC2
3.3 vreg
L1
10uh
C1
16uf
C3
0.1
C4
0.1
C6
16uf
C5
0.1
R5
470
R2
10k
mclr
ota
SV1
ICSP
SV2
IC1
PIC24FV16KM202
IC3
PIC24FV16KM202
SV3
seperate pin
cs1
gnd
cs0
sck
sdi
sdo
SPI
X1
MCP3208
SV6
analog input
C10
0.1
R4
50
R12
470
R13
10k
C15
0.1
C14
16uf
C13
0.1
status led
R3
1k
LED1
LLL94400
SV4
GPIO
R8
470
LED3
R6
470
K1
AQV254R
R9
470
LED2
R7
470
K2
AQV254R
R10
470
LED4
a0
R11
470
LED5
a1
R14
470
K3
AQV254R
R15
470
K4
AQV254R
Microchip
SV5
conn
wake
RN4020 I/O
BT serial
SV7
CON1
MIKROE_BUS_CONN
RTS 4871 4020
3 12
CTS 15 11
GND
VDD