NR12N3L
NR14N3L
NR14N3C

L'EFFICIENZA DELLE PICCOLE DIMENSIONI

SPECIFICHE

CARRELLI RETRATTILI, 48V, 1.2 – 1.4 TONNELLATE

RISPARMIATE TEMPO, SPAZIO E DENARO

PER I CORRIDOI PIÙ STRETTI, AVETE BISOGNO DEI PIÙ COMPATTI FRA TUTTI I CARRELLI RETRATTILI CAT® . QUESTI ECONOMICI MODELLI PER COMPITI LEGGERI E MEDI, CON ALTEZZE DI SOLLEVAMENTO FINO A 7.25 METRI, OFFRONO GRANDE MANOVRABILITÀ, PRESTAZIONI EFFICIENTI E TUTTA LA QUALITÀ CAT.

NR14N3C raffigurato con tettuccio di protezione arrotondato e guida meccanica opzionali.

I conduttori possono operare rapidamente, con precisione, e con il minimo sforzo, grazie all'unità *Palm Steering* e al joystick multifunzione, ciascuno su un bracciolo regolabile. Con una larghezza di soli 1.12 metri ed un'imbattibile visuale a tutto campo, questi carrelli sono ideali per lavorare in spazi ristretti.

La velocità delle funzioni idrauliche e di traslazione sono controllate automaticamente, in base all'angolo di sterzata e all'altezza di sollevamento, per un'azione rapida ma fluida e sicura. Per una maggiore sicurezza e stabilità, i montanti inclinabili sono montati di serie ed è possibile richiedere in opzione il sistema di ammortizzazione Mast Tilt Control (MTC).

La costruzione robusta e resistente all'usura, il display di facile utilizzo, la diagnostica a bordo, e le caratteristiche di accesso rapido per l'assistenza consentono di risparmiare tempo e denaro. Dei buoni esempi di progettazione che permettono di risparmiare sui costi sono la ruota motrice per compiti gravosi e l'accessibilità per i controlli della batteria senza scendere dal carrello.

Tutti e tre questi modelli condividono il telaio stretto e salvaspazio, ma l'NR14N3C ha anche un tettuccio arrotondato (opzionale), per le scaffalature drive-in, e può essere equipaggiato con ruote per la guida meccanica opzionali. La perfetta corrispondenza con le esigenze dell'applicazione e del conduttore è possibile attraverso la programmazione e la selezione delle opzioni.

BASSI COSTI DI GESTIONE

- La costruzione robusta riduce al minimo i danni e l'usura, anche per le operazioni impegnative su più turni.
- La ruota motrice per compiti gravosi è molto durevole e di facile manutenzione, ha un diametro maggiore, è più larga con un esclusivo design di battistrada, caratteristiche che ne aumentano la presa, la stabilità e la durata.
- Il display facile da usare e la diagnostica a bordo incoraggiano l'uso corretto del carrello e velocizzano la manutenzione.
- L'identificazione con codice PIN e la programmabilità impediscono l'uso non autorizzato del carrello e permettono di adattarne le impostazioni delle prestazioni all'esperienza del conduttore e all'applicazione.
- Il facile accesso alla batteria dà modo al conduttore di effettuare dei rapidi controlli senza scendere dal carrello.
- L'accesso di servizio rapido ai sistemi e ai componenti riduce i tempi di inattività.

PRODUTTIVITÀ IMPAREGGIABILE

- I sistemi di riduzione automatica della velocità di traslazione effettuano regolazioni graduali in funzione dell'angolo di sterzata e dell'altezza di sollevamento delle forche, per mantenere la stabilità, la sicurezza e la padronanza in curva o nel trasporto di carichi sollevati.
- Il controllo automatico dei movimenti idraulici ottimizza le velocità di elevazione, abbassamento, estensione, inclinazione e traslazione laterale in base all'altezza di sollevamento e mantiene tutti i movimenti fluidi, silenziosi e precisi (standard sul modello NR14N3C, in opzione sugli altri).
- Il sistema di smorzamento dei movimenti del montante, Mast Tilt Control (MTC), riduce le oscillazioni fino all'80%, consentendo una movimentazione del carico più rapida e stabile
- Il montante inclinabile richiede una inferiore larghezza del corridoio e migliora la sicurezza della movimentazione.
- Lo sterzo a 360 gradi opzionale permette di ruotare in modo progressivo senza fermarsi per cambiare direzione.
- Le rapide velocità di traslazione e di sollevamento sono di serie.
- Il telaio piccolo (1.12 m di larghezza) è ideale per lavorare in spazi ristretti.
- Per adattare il modello NR14N3C alle scaffalature drive-in le opzioni includono il tettuccio arrotondato e le ruote supplementari per la guida meccanica.

SICUREZZA ED ERGONOMIA

- Il *Palm Steering* collocato sul bracciolo flottante regolabile permette una posizione di guida rilassata e richiede soltanto piccoli movimenti senza sforzo o fatica, ideale se il conduttore resta seduto per lunghi periodi di tempo.
- Il joystick multifunzione con bracciolo regolabile si adatta perfettamente alla mano, la posizione di tutti i comandi idraulici è ottimale, lo sforzo è ridotto al minimo, e sono possibili precise azioni singole e simultanee.
- I comandi idraulici a sfioramento opzionali, con il bracciolo regolabile, assicurano un posizionamento della mano ergonomicamente perfetto, un supporto anatomico e la libertà di movimento.
- Lo spazioso comparto di guida col tettuccio alto accoglie in modo sicuro e confortevole utilizzatori di qualsiasi corporatura.
- Un'eccellente visuale a tutto tondo è consentita dal design del montante, del porta-forche, delle barre del tettuccio, dei profilati e del telaio, e dall'avere usato una vernice scura e non riflettente.
- Il display intuitivo, posizionato e inclinato in modo ottimale per permettere una chiara visione, mantiene il conduttore completamente informato.
- Il controllo della direzione viene commutato utilizzando il pedale dell'acceleratore, lasciando la mano destra libera per concentrarsi sulle funzioni idrauliche.
- La disposizione dei pedali di tipo automobilistico è intuitiva per chi già guida un'auto, mentre l'interruttore di sicurezza "uomo a bordo" viene attivato senza sforzo dal peso del piede sinistro.
- L'entrata e l'uscita agevoli sono favorite dalle ergonomiche maniglie e dal basso gradino intermedio con superficie antiscivolo.
- Le caratteristiche di sicurezza standard includono interruttore di presenza operatore, sistema di blocco del montante e freno di stazionamento automatico.

Comandi a sfioramento opzionali.

Guida meccanica opzionale

In figura interno con volante midi in opzione

EQUIPAGGIAMENTO STANDARD E OPZIONI

	NR12N3L	NR14N3L	NR14N3C
GENERALITÀ			
Freno di stazionamento elettrico automatico	●	●	●
Indicatore angolo volante	●	●	●
Indicatore della batteria con spegnimento al 20% del livello di carica residuo	●	●	●
Computer a bordo ATC 3 con display e tastiera	●	●	●
Traslatore laterale integrato montante DTFV	●	●	●
Guida meccanica per scaffalature drive-in	–	–	○
Design per celle frigo, fino a +1° C	●	●	●
Vano per i documenti e porta-tazza	●	●	●
Estrazione batteria	●	●	●
Batteria su rulliera	○	○	○
Altri colori RAL	○	○	○
ALIMENTAZIONE			
Batteria piombo-acido	○	○	○
Piastra di copertura batteria	○	○	○
MONTANTE E GRUPPO FORCHE			
Montante basculante	●	●	●
Inclinazione forche	–	–	○
Posizionatore forche integrato/traslatore laterale montante DTFV	○	○	○
Reggicarico	○	○	○
Reggi-carico in combinazione con posizionatore forche/traslatore laterale	○	○	○
Sistema di smorzamento oscillazione per il montante, Mast Tilt Control (MTC)	●	●	●
Arresto sollevamento con/senza riavvio	○	○	○
Indicatore dell'altezza di sollevamento (std con controllo regolazione del peso del carico opzionale)	○	○	○
Selettore livello	–	–	○
Level assistance system, LAS (sistema di assistenza livello)	–	–	○
Indicatore del peso del carico (std con controllo regolazione del peso del carico opzionale)	○	○	○
Forche orizzontali	–	–	○
Posizione centrale traslatore laterale	–	–	○
Controllo automatico movimento idraulico	○	○	●

● Di serie ○ Opzione

EQUIPAGGIAMENTO STANDARD E OPZIONI

	NR12N3L	NR14N3L	NR14N3C
COMANDI PER TRAZIONE E SOLLEVAMENTO			
Palm Steering ad alimentazione elettrica nel bracciolo flottante	●	●	●
Sterzo a 180°	●	●	●
Sterzo a 360°	○	○	○
Active Spin Reduction (riduzione attiva della rotazione)	○	○	○
Riduzione automatica della velocità di trazione	●	●	●
Comando direzionale mani libere, HFDC, mediante pedale dell'acceleratore	●	●	●
Comando direzionale azionato con la mano	○	○	○
Joystick multifunzione	●	●	●
Comandi idraulici a sfioramento	○	○	○
Volante midi	○	○	○
Inserimento chiavetta di avviamento	○	○	○
Velocità passo d'uomo al livello preimpostato di 500 mm	–	–	○
Velocità passo d'uomo ad altri livelli	–	–	○
Sensori di impatto con avviso sul display e clacson	–	–	○
Sensori di impatto con avviso sul display, clacson, e luce di avvertimento sul tettuccio di protezione	–	–	○
Controlli automatici della velocità di traslazione e dei movimenti idraulici regolati in base al peso del carico	○	○	○
IMPIANTO ELETTRICO			
Proiezione luce di sicurezza blu / rossa verso la direzione di guida	○	○	○
Logoff automatico	○	○	○
Luci di lavoro a LED	○	○	○
Luci di lavoro a LED per la cabina	○	○	○
Luce di avvertimento sul tettuccio	○	○	○
Luce di avvertimento per la cabina riscaldata	○	○	○
Connettore da 12V	○	○	○
Convertitore 12 - 48 V	○	○	○
Radio con MP3	○	○	○
Allarme di servizio	○	○	○

	NR12N3L	NR14N3L	NR14N3C
TETTUCCIO DI PROTEZIONE E CABINA			
Cabina riscaldata	○	○	○
Apertura vetri nella porta della cabina	○	○	○
Interfono a 2 vie per la cabina per celle frigo	○	○	○
Tettuccio di protezione arrotondato	–	–	○
Rete di metallo sul tettuccio di protezione	○	○	○
Sedile riscaldato, in stoffa	○	○	○
Sedile riscaldato, in PVC	○	○	○
Specchietto retrovisore	○	○	○
Scrittoio	○	○	○
Porta-attrezzature, sistema RAM, dimensione C	○	○	○
Porta-attrezzature, sistema RAM, dimensione C, 2 pezzi	○	○	○
Porta-attrezzature, sistema RAM, dimensione D	○	○	○
OPZIONI RUOTE			
Ruote di trazione in Vulkolan® 93 Shore	●	●	●
Ruote di trazione in Tractothan® 93 Shore	○	○	○
Ruota di carico Ø 220 mm	●	●	●
AMBIENTE			
Design per celle frigo, da 0° a -35°C	○	○	○

Cabina riscaldata con tettuccio di protezione arrotondato.

● Di serie ○ Opzione

	Caratteristiche					
1.1	Costruttore			Cat Lift Trucks	Cat Lift Trucks	Cat Lift Trucks
1.2	Codice del modello assegnato dal costruttore			**NR12N3L**	**NR14N3L**	**NR14N3C**
1.3	Tipo di trazione			Elettrica	Elettrica	Elettrica
1.4	Guida operatore			Seduto	Seduto	Seduto
1.5	Portata	Q	(kg)	1200	1400	1400
1.6	Baricentro	c	(mm)	600	600	600
1.8	Distanza centro asse anteriore al dorso delle forche (montante abbassato)	x	(mm)	Vedi tabella	Vedi tabella	Vedi tabella
1.9	Interasse	y	(mm)	1378	1378	1378
	Pesi					
2.1b	Peso del carrello con carico, con il peso massimo della batteria		kg	2510[10]	2710[10]	3410
2.3	Peso sugli assali a vuoto con batteria (max), lato guida/carico		kg	1656 / 854[10]	1656 / 854[10]	1780 / 1230
2.4	Peso sugli assali, montante avanzato con carico nominale, lato di guida/carico		kg	669 / 3041[10]	560 / 3350[10]	570 / 3840
2.5	Peso sugli assali, montante retratto con carico nominale, lato di guida/carico		kg	1395 / 2315[10]	1351 / 2559[10]	1450 / 2960
	Ruote e gruppo di trasmissione					
3.1	Gommatura: PT=Power Thane, Vul=Vulkollan, P=Polyurethane, N=Nylon, G=Gomma ant./post			Vul	Vul	Vul
3.2	Dimensioni ruote, lato guida	Ø	(mm)	355 x 155	355 x 155	355 x 155
3.3	Dimensioni ruote, lato carico	Ø	(mm)	220 x 85	220 x 85	220 x 85
3.5	Numero di ruote, lato carico/ guida (x = motrici)			2 / 1 x	2 / 1 x	2 / 1 x
3.7	Carreggiata al centro delle ruote, lato carico	b11	(mm)	995	995	995
	Dimensioni					
4.1	Forche inclinabili, verso l'alto / verso il basso	∂/ß	°	1 / 4[9]	1 / 4[9]	1 / 4
4.2a	Altezza minimo ingombro	h1	(mm)	Vedi tabella	Vedi tabella	Vedi tabella
4.3	Altezza libera	h2	(mm)	Vedi tabella	Vedi tabella	Vedi tabella
4.4	Altezza di sollevamento	h3	(mm)	Vedi tabella	Vedi tabella	Vedi tabella
4.5	Altezza, montante sfilato	h4	(mm)	Vedi tabella	Vedi tabella	Vedi tabella
4.7	Altezza da terra alla tettoia di protezione	h6	(mm)	2205	2205	2205
4.8	Altezza sedile / Pedana - Piattaforma	h7	(mm)	1.146[1]	1.146[1]	1.146[1]
4.10	Altezza delle razze di carico	h8	(mm)	235	235	235
4.15	Altezza dal suolo, forche abbassate	h13	(mm)	65	65	65
4.19	Lunghezza totale	l1	(mm)	Vedi tabella	Vedi tabella	Vedi tabella
4.20	Lunghezza al dorso delle forche	l2	(mm)	Vedi tabella	Vedi tabella	Vedi tabella
4.21	Larghezza fuori-tutto	b1/b2	(mm)	1120	1120	1120
4.22	Forche (spessore, larghezza, lunghezza)	s / e / l	(mm)	40 / 100 / 1150	40 / 100 / 1150	40 / 100 / 1150
4.23	Piastra portaforche secondo DIN			FEM 2A	FEM 2A	FEM 2A
4.24	Larghezza piastra portaforche	b3	(mm)	910	910	830
4.25	Larghezza esterna delle forche (min./max.)	b5	(mm)	316 / 697	316 / 697	316 / 697
4.26	Larghezza interna delle razze di carico	b4	(mm)	900	900	900
4.28	Sbraccio montante	l4	(mm)	Vedi tabella	Vedi tabella	Vedi tabella
4.32	Distanza dal suolo a metà dell'interasse, (forche abbassate)	m2	(mm)	70	70	70
4.33a	Larghezza operativa corridoio (Ast) con pallet trasversale 1000 x 1200 mm	Ast	(mm)	Vedi tabella	Vedi tabella	Vedi tabella
4.34a	Larghezza operativa corridoio (Ast) con pallet longitudinale 800 x 1200 mm	Ast	(mm)	Vedi tabella	Vedi tabella	Vedi tabella
4.35	Raggio di sterzata esterno	Wa	(mm)	Vedi tabella	Vedi tabella	Vedi tabella
4.37	Lunghezza incluse le razze di carico	l7	(mm)	1725	1725	1725
	Prestazioni					
5.1	Velocità di traslazione, con/senza carico		km / h	12.3 / 12.5	12.3 / 12.5	12.3 / 12.5
5.2	Velocità di sollevamento, con/senza carico		m / s	0.46 / 0.54[10]	0.37 / 0.54[10]	0.32 / 0.49
5.3	Velocità di abbassamento, con/senza carico		m / s	0.58 / 0.60[10]	0.58 / 0.60[10]	0.57 / 0.48
5.5	Sforzo al gancio		N	0.2 / 0.2	0.2 / 0.2	0.2 / 0.2
5.8	Massima pendenza superabile, con/senza carico		%	13.1 / 19.6	13.1 / 19.6	13.1 / 19.6
5.9	Tempo di accelerazione su 10 metri, con/senza carico		s	4.9 / 4.4	4.9 / 4.4	4.9 / 4.4
5.10	Freni di servizio			Elettrici	Elettrici	Elettrici
	Motori elettrici					
6.1	Potenza del motore di trazione (60 min. servizio breve)		kW	5.9	5.9	5.9
6.2	Potenza del motore di sollevamento al 15% del ciclo		kW	11	11	11
6.4	Tensione / capacità batteria (scarica in 5 ore)		V / Ah	48 - 300[11] / 465	48 - 465 / 620	48 - 465 / 620 / 775
6.5	Peso batteria		kg	533 / 708	708 / 890	708 / 890 / 1063
	Varie					
8.1	Tipo di variatore			Continuo	Continuo	Continuo
10.1	Massima pressione di esercizio per attrezzature supplementari		bar	150	150	150
10.2	Portata dell'olio per attrezzature supplementari		l / min	25	25	25
10.7	Livello di rumorosità all'orecchio dell'operatore, LpAZ misurato sul lavoro conforme alle EN 12 053:2001 e EN ISO 4871		dB (A)	57.4	57.4	57.4

Ast = Larghezza corridoio di stoccaggio
Ast = $Wa + \sqrt{(l6 - x)^2 + (b12 / 2)^2} + a$
Wa = Raggio di sterzata
l6 = Lunghezza pallet (1200 mm)
x = Distanza assale di carico fino al dorso delle forche
b12 = Larghezza pallet (800 o 1200 mm)
a = Distanza di sicurezza = 2 x 100 mm

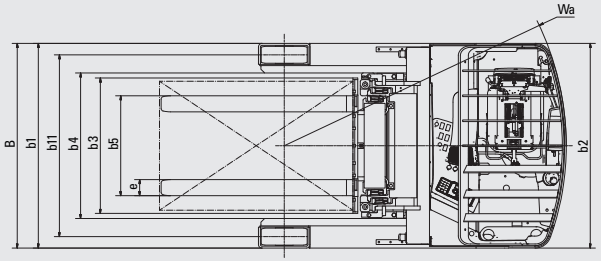

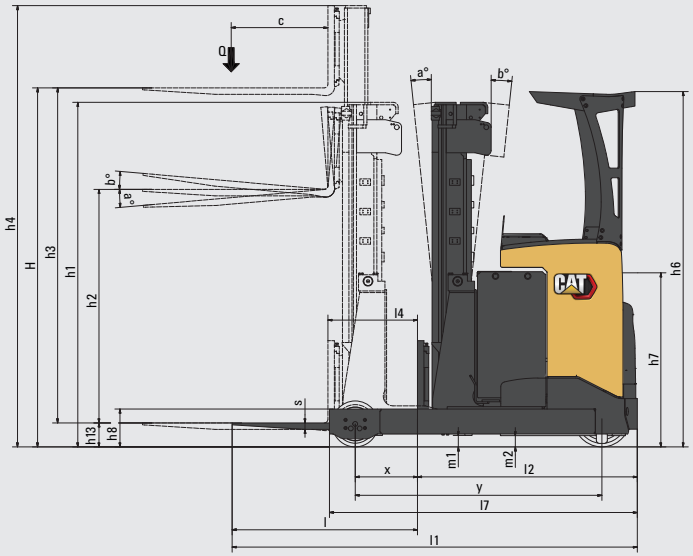

1) Misurato con il sedile standard al punto di riferimento sedile (SIP)
10) Montante T
11) Montante DTFV

NR12N3L - NR14N3L				
Tipo montante	h3 + h13	h1	h2 + h13	h4
	mm	mm	mm	mm
T	3200	2185	175	3740
	3600	2385	175	4140
	3800	2485	175	4340
	4200	2685	175	4740
	4500	2835	175	5040
	4800	2985	175	5340

NR12N3L - NR14N3L				
Tipo montante	h3 + h13	h1	h2 + h13	h4
	mm	mm	mm	mm
DTFV	4800	2155	1615	5340
	5400	2355	1815	5940
	5700	2455	1915	6240
	6300	2655	2115	6840
	6750	2805	2265	7290
	7250*	2972	2432	7790

*Solo NR14N3L

NR14N3C				
Tipo montante	h3 + h13	h1	h2 + h13	h4
	mm	mm	mm	mm
DTFV	4800	2155	1615	5340
	5400	2355	1815	5940
	5700	2455	1915	6240
	6300	2655	2115	6840
	6750	2805	2265	7290
	7250	2972	2432	7790
	7950	3205	2665	8490
	8450	3372	2832	8990
	8950	3538	2998	9490

Mast Performance and Capacity

T	Montante Triplex
h1	Altezza minimo ingombro
h2 + h13	Alzata libera
h3 + h13	Altezza di sollevamento
h4	Altezza massimo ingombro
Q	Portata carico nominale
c	Baricentro di carico (distanza)

Modello	Capacità batteria	Peso batteria	4.33a Ast	4.34a Ast	4.28 L4	4.20 L2	4.19 L1	1.8 x	4.35 Wa
	Ah	kg	mm	mm	mm	mm	mm	mm	mm
NR12N3L	300	533	2643	2688	557	1193	2343	405	1598
	465	708	2694[1)]	2751[2)]	487[5)]	1263	2413	335[5)]	1598
NR14N3L	465	708	2694[1)]	2751[2)]	487[5)]	1263	2413	335[5)]	1598
	620	890	2762[3)]	2833[4)]	397[6)]	1353	2503	245[5)]	1598
NR14N3C	465	708	2716	2771	457	1293	2443	305	1598
	620	890	2786	2861	367	1383	2533	215	1598
	775	1063	2859	2945	227	1473	2623	125	1598

1) Montante Triplex +7mm
2) Montante Triplex +17mm
3) Montante Triplex +9mm
4) Montante Triplex +18mm
5) Montante Triplex-28mm
6) Montante Triplex - 8mm

NR14N3C raffigurato con tettuccio di protezione arrotondato e guida meccanica opzionali.

info@catlifttruck.com | www.catlifttruck.com

WLSC2123(03/22) © 2022 MLE B.V. (numero di registrazione 33274459). Tutti i diritti riservati. CAT, CATERPILLAR, LET'S DO THE WORK i rispettivi logo, il tipico colore "giallo Corporate Caterpillar", il marchio "Power Edge" e "Cat Modern Hex" e le caratteristiche che identificano i prodotti e la compagnia, sono marchi di fabbrica Caterpillar e non possono essere impiegati senza autorizzazione.

NOTA: Le specifiche di prestazione possono variare a seconda delle tolleranze di produzione standard, condizioni del veicolo, tipo di ruote, condizioni di pavimentazione o superficie, applicazione o ambienti operativi. I carrelli possono essere presentati con l'aggiunta di opzioni non di serie. Le specifiche esigenze d'esercizio e le configurazioni disponibili sul posto dovrebbero essere discusse con il vostro concessionario di carrelli elevatori Cat. Cat Lift Trucks segue una politica di continuo miglioramento del prodotto, per questo motivo, alcuni materiali, opzioni e specifiche potrebbero cambiare senza preavviso.

DOWNLOAD BROCHURE

WATCH VIDEOS

DOWNLOAD OUR APP