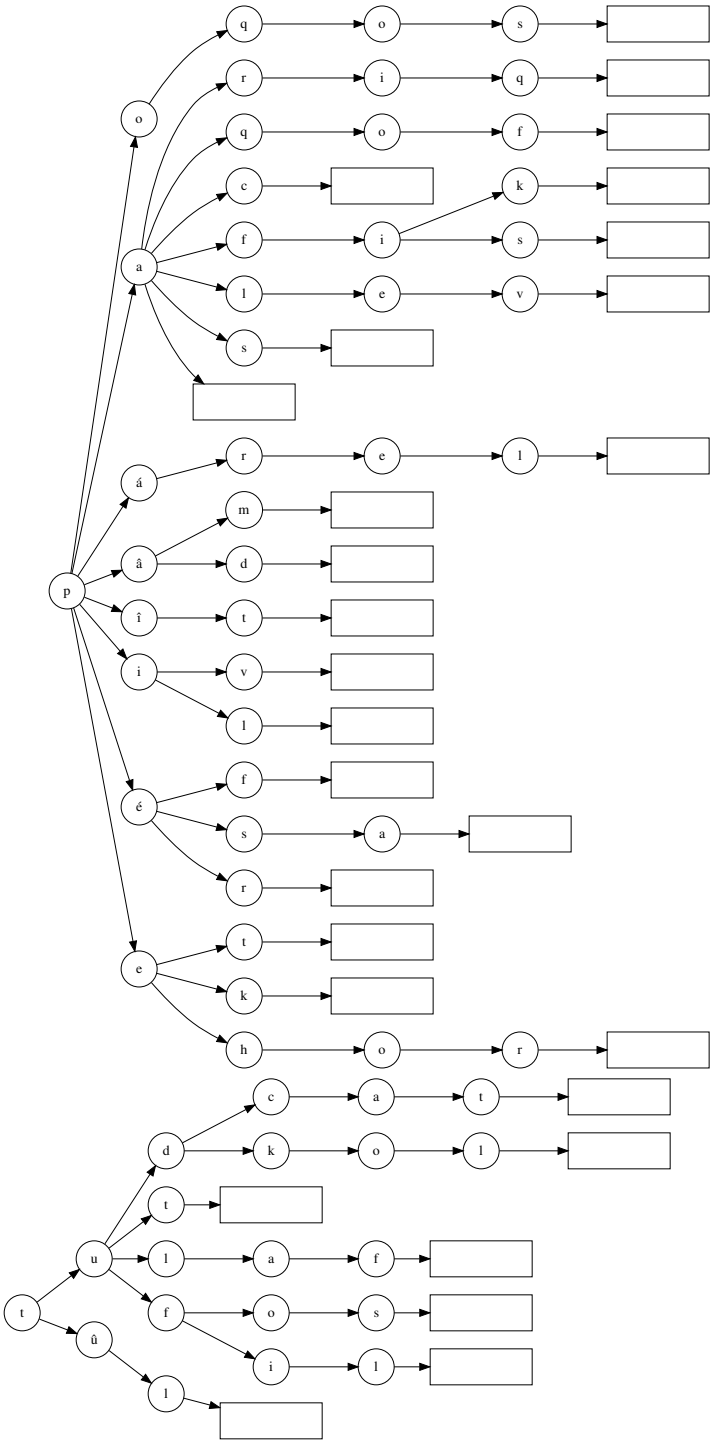
p
o
q
o
s
r
i
q
q
o
f
a
c
k
f
i
s
l
e
v
s
á
r
e
l
m
â
d
î
t
i
v
l
é
f
s
a
r
e
t
k
h
o
r
d
c
a
t
k
o
l
t
u
l
a
f
f
o
s
i
l
t
û
l

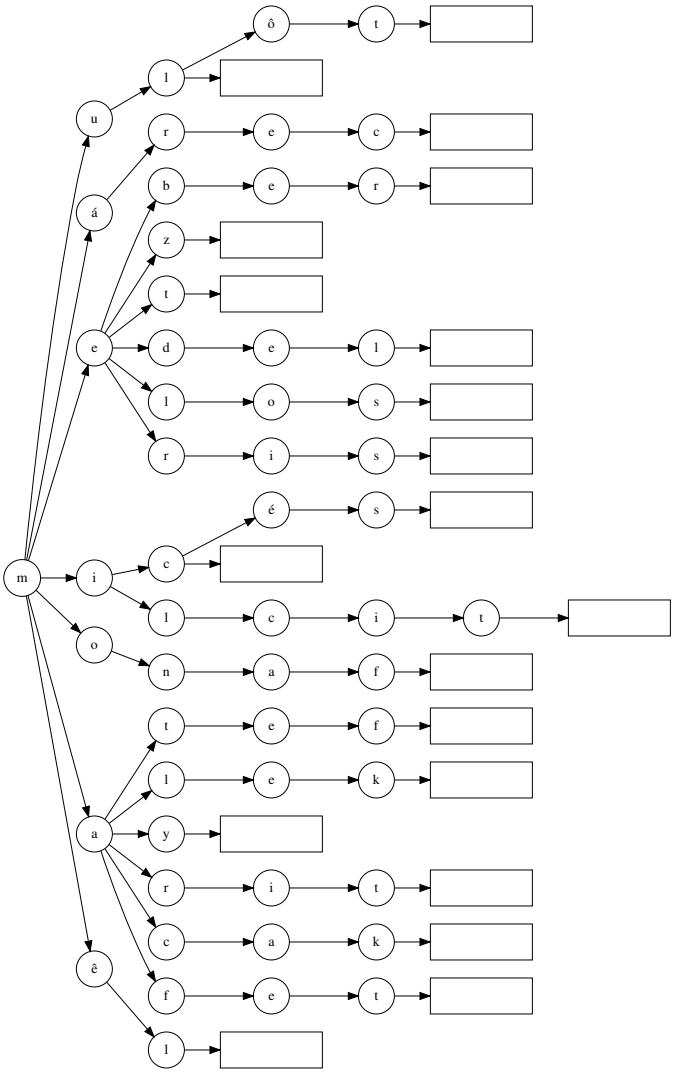
m
u
á
e
i
o
a
ê
l
ô
t
r
e
c
b
e
r
z
t
d
e
l
l
o
s
r
i
s
é
s
c
l
c
i
t
n
a
f
t
e
f
l
e
k
y
r
i
t
c
a
k
f
e
t
l

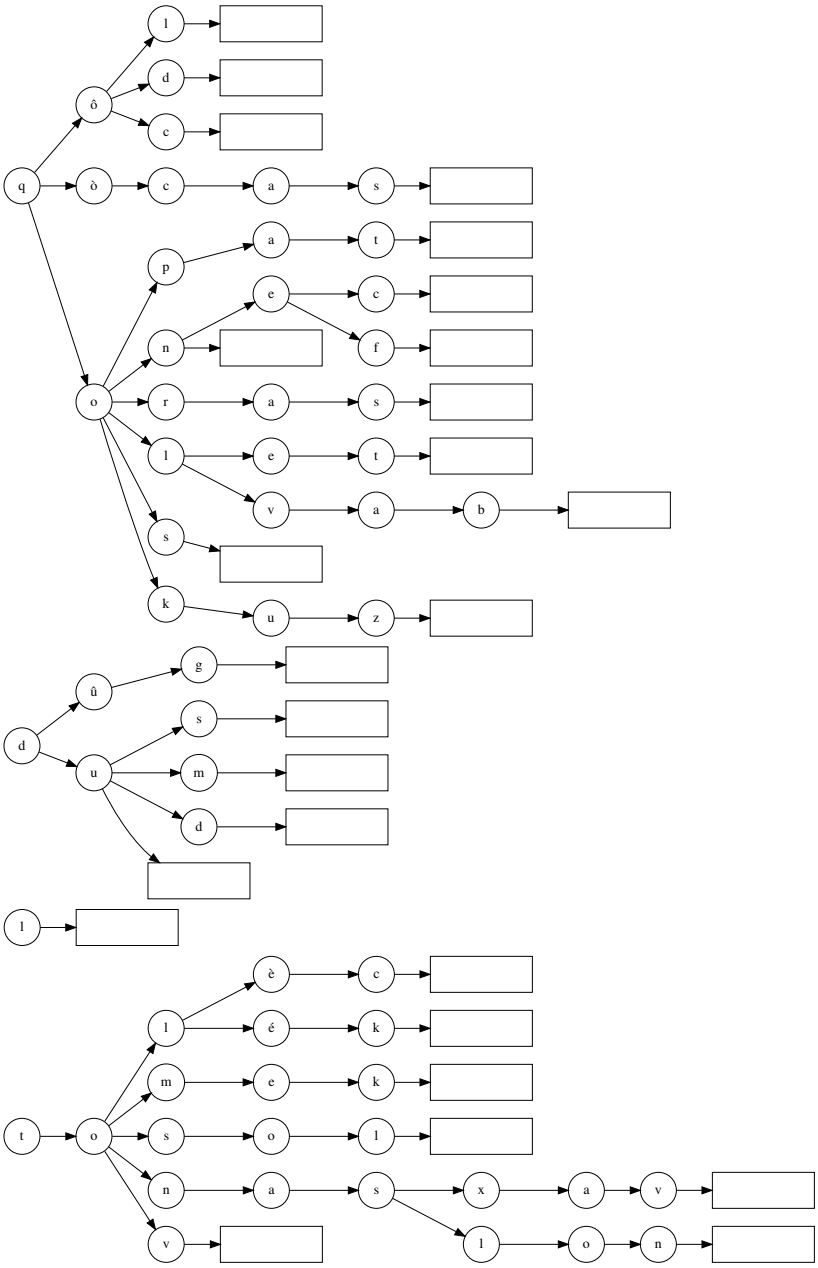
q
ô
l
d
c
ò
c
a
s
o
p
a
t
n
e
c
f
r
a
s
l
e
t
v
a
b
s
k
u
z
d
û
g
u
s
m
d
l
t
o
l
è
c
é
k
m
e
k
s
o
l
n
a
s
x
a
v
l
o
n
v

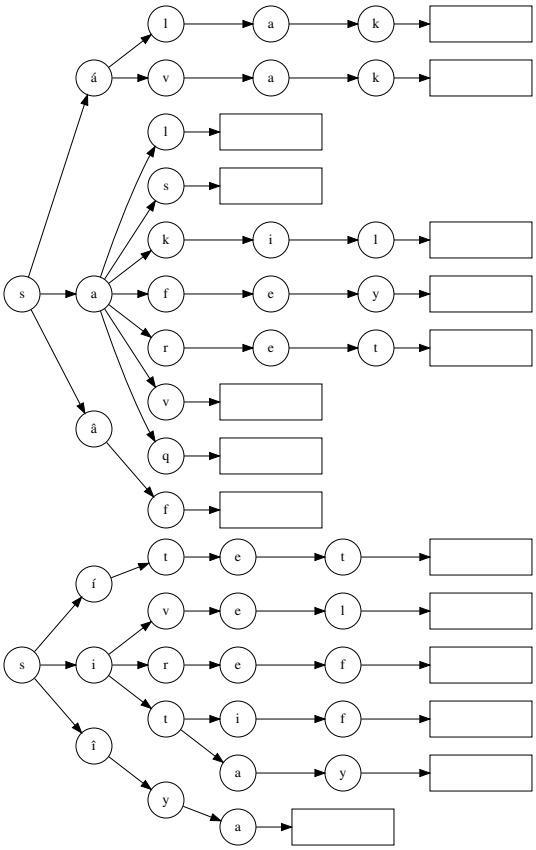
s
á
l
a
k
v
a
k
a
l
s
k
i
l
f
e
y
r
e
t
v
q
f
â
s
í
t
e
t
v
e
l
i
r
e
f
t
i
f
a
y
î
y
a

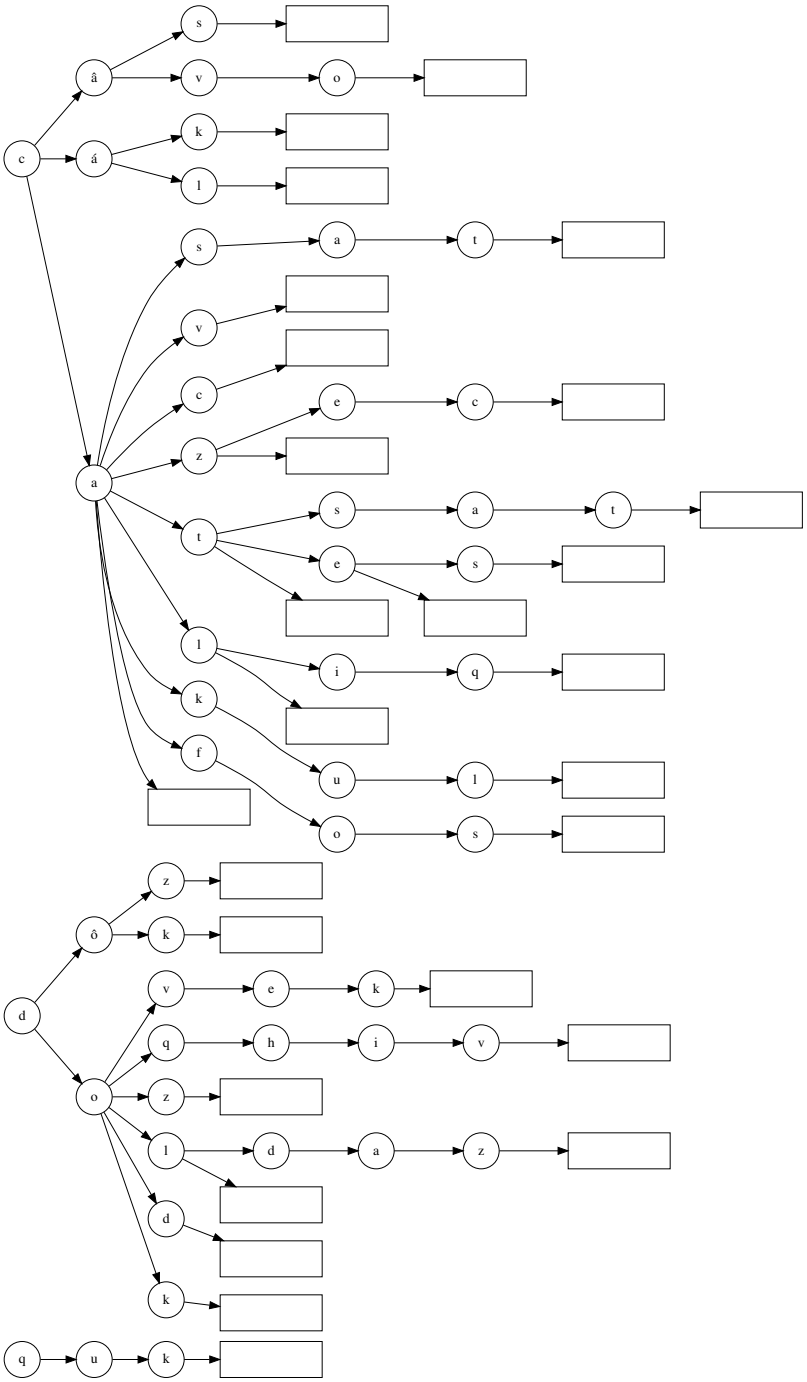
c
â
s
v
o
á
k
l
a
s
a
t
v
c
e
c
z
t
s
a
t
e
s
l
i
q
k
f
u
l
o
s
d
ô
z
k
o
v
e
k
q
h
i
v
z
l
d
a
z
d
k
q
u
k

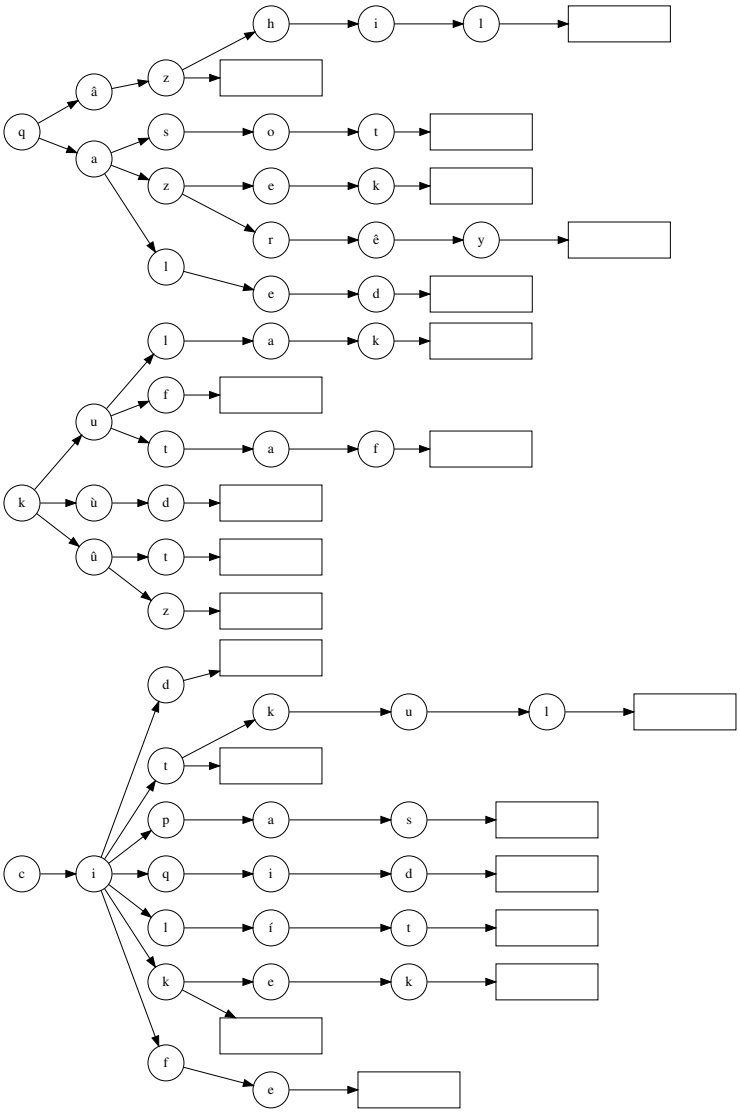
q
â
z
h
i
l
a
s
o
t
z
e
k
r
ê
y
l
e
d
k
u
l
a
k
f
t
a
f
ù
d
û
t
z
c
i
d
t
k
u
l
p
a
s
q
i
d
l
í
t
k
e
k
f
e

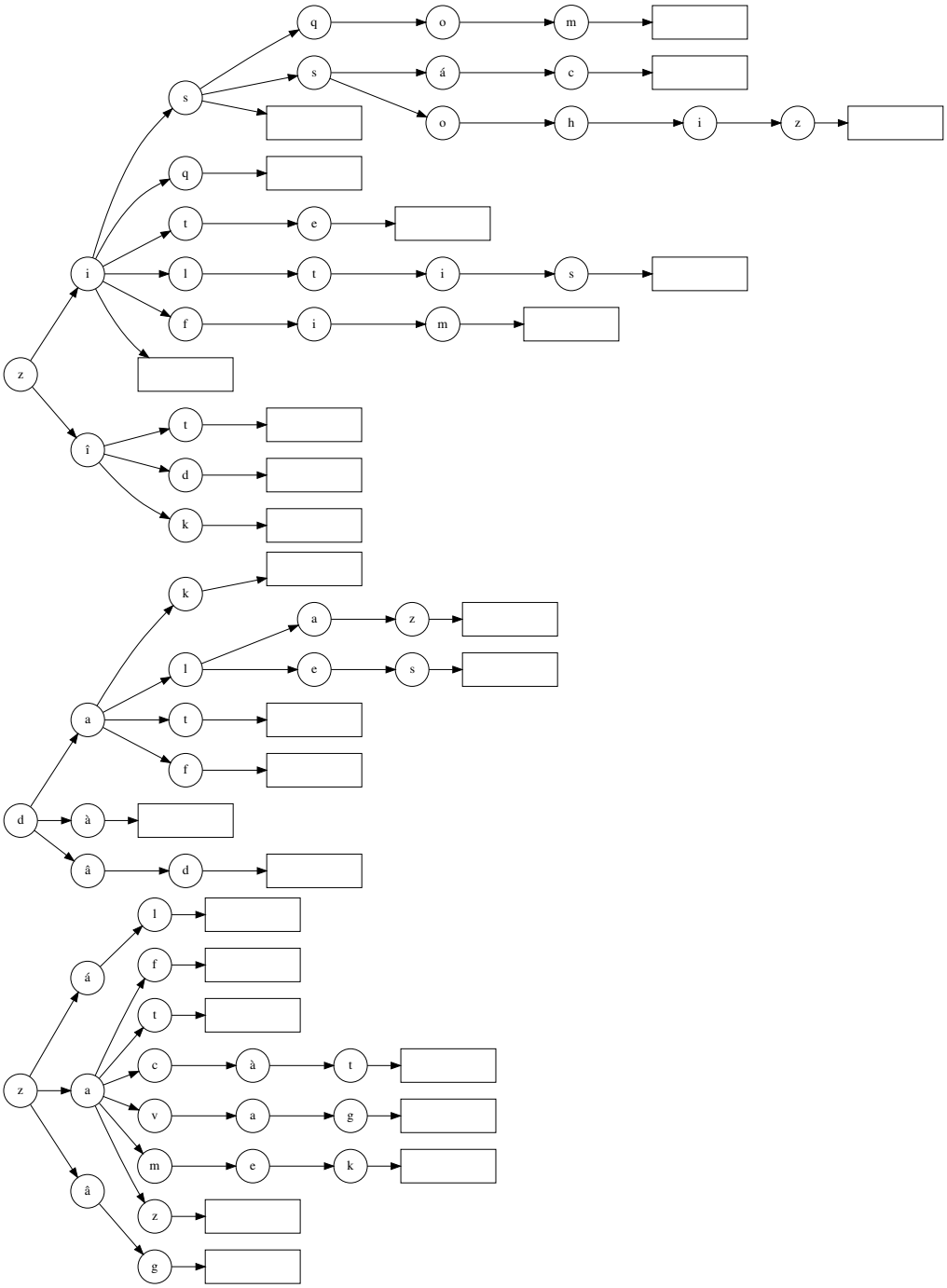
z
i
s
q
o
m
s
á
c
o
h
i
z
q
t
e
l
t
i
s
f
i
m
î
t
d
k
d
à
â
d
a
k
l
a
z
e
s
t
f
z
á
l
f
t
a
c
à
t
v
a
g
m
e
k
â
z
g

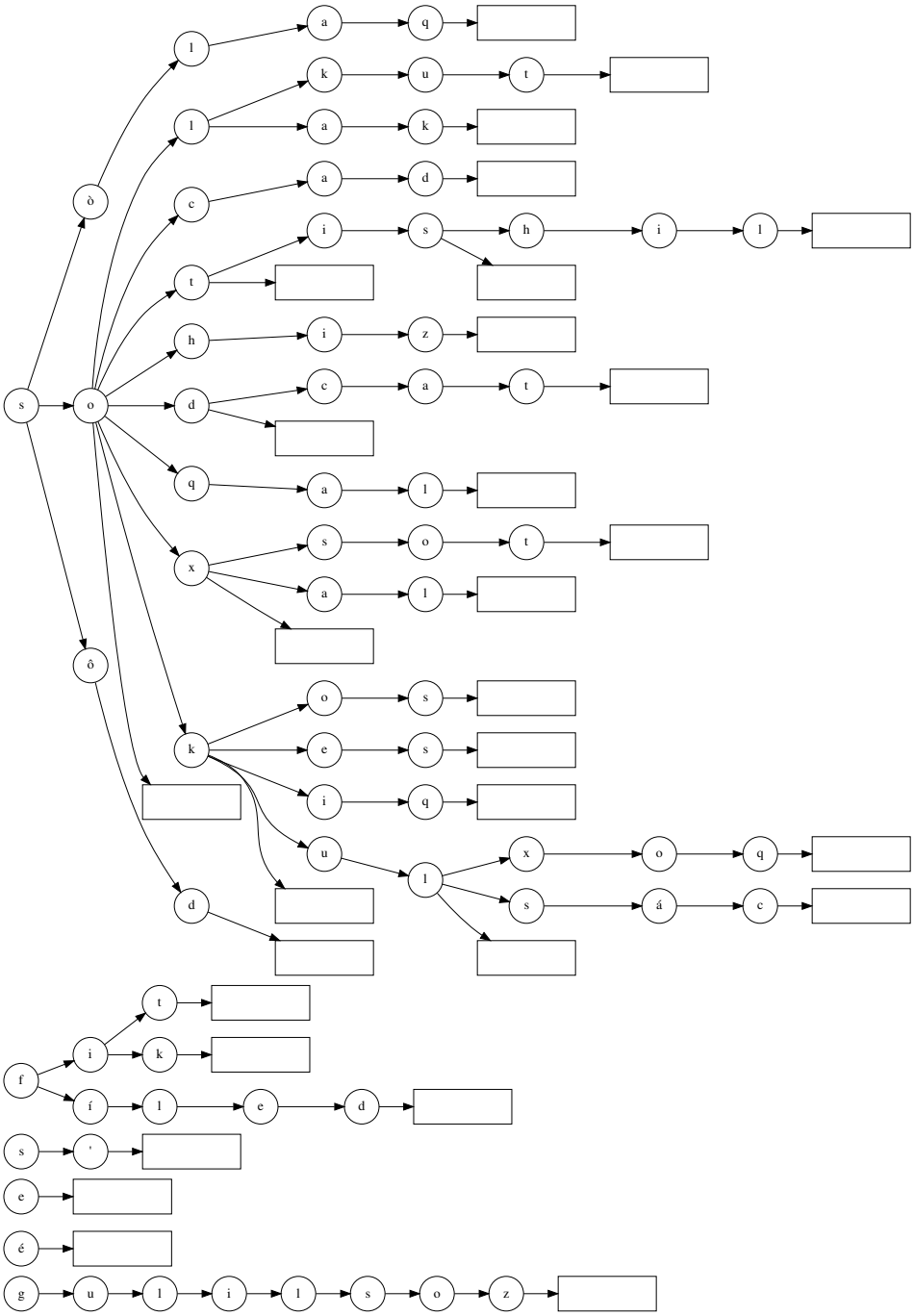
s
o
ò
ô
l
a
q
l
k
u
t
l
a
k
c
a
d
t
i
s
h
i
l
h
i
z
d
c
a
t
q
a
l
x
s
o
t
a
l
k
o
s
e
s
i
q
u
l
x
o
q
s
á
c
d
f
i
t
k
í
l
e
d
s
'
e
é
g
u
l
i
l
s
o
z

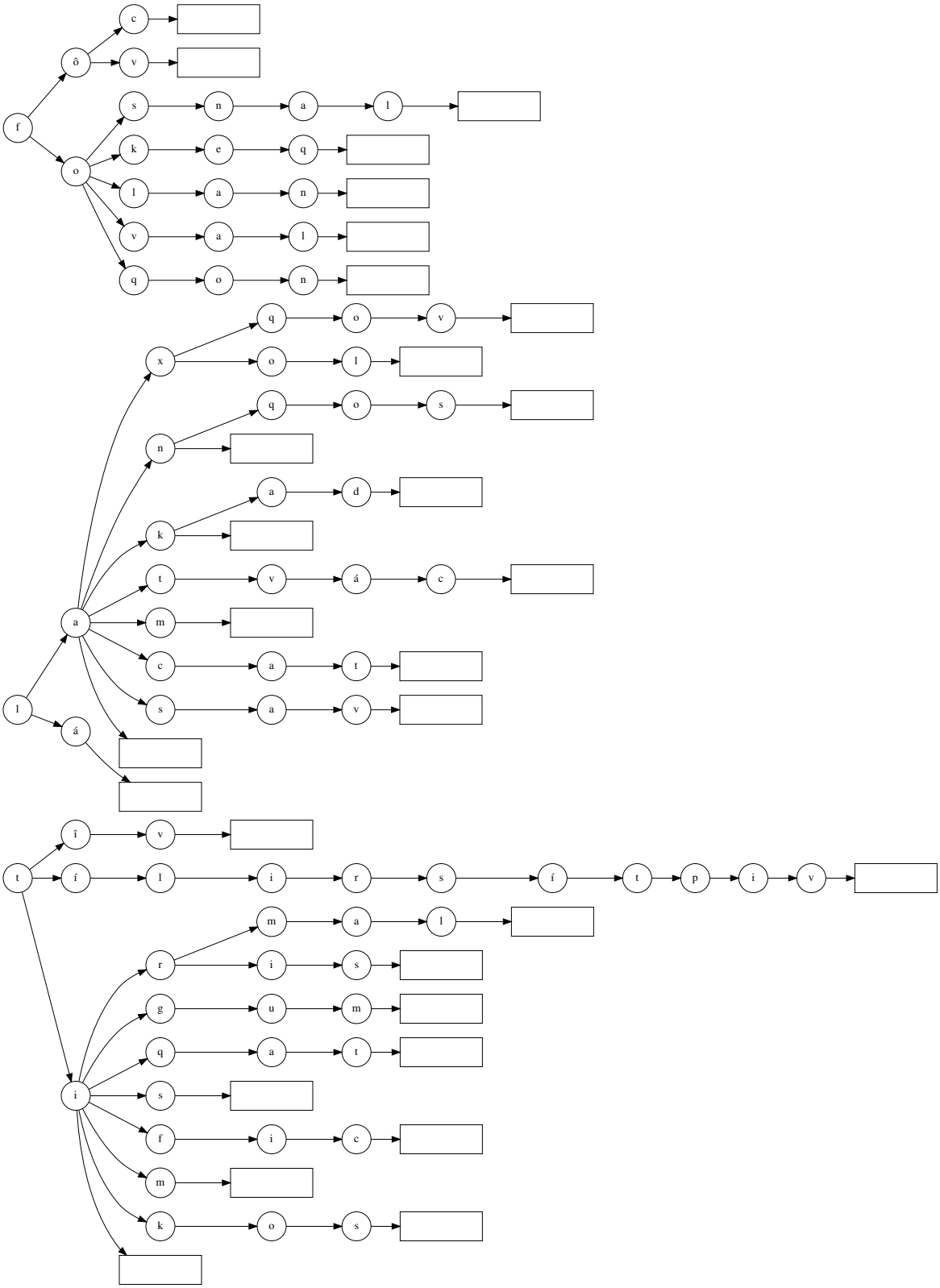
f
ô
c
v
o
s n a l
k e q
l a n
v a l
q o n
l
a
x
q o v
o l
n
q o s
k
a d
t v á c
m
c a t
s a v
á
t
î
v
í
l i r s í t p i v
r
m a l
i s
g u m
q a t
i
s
f i c
m
k o s

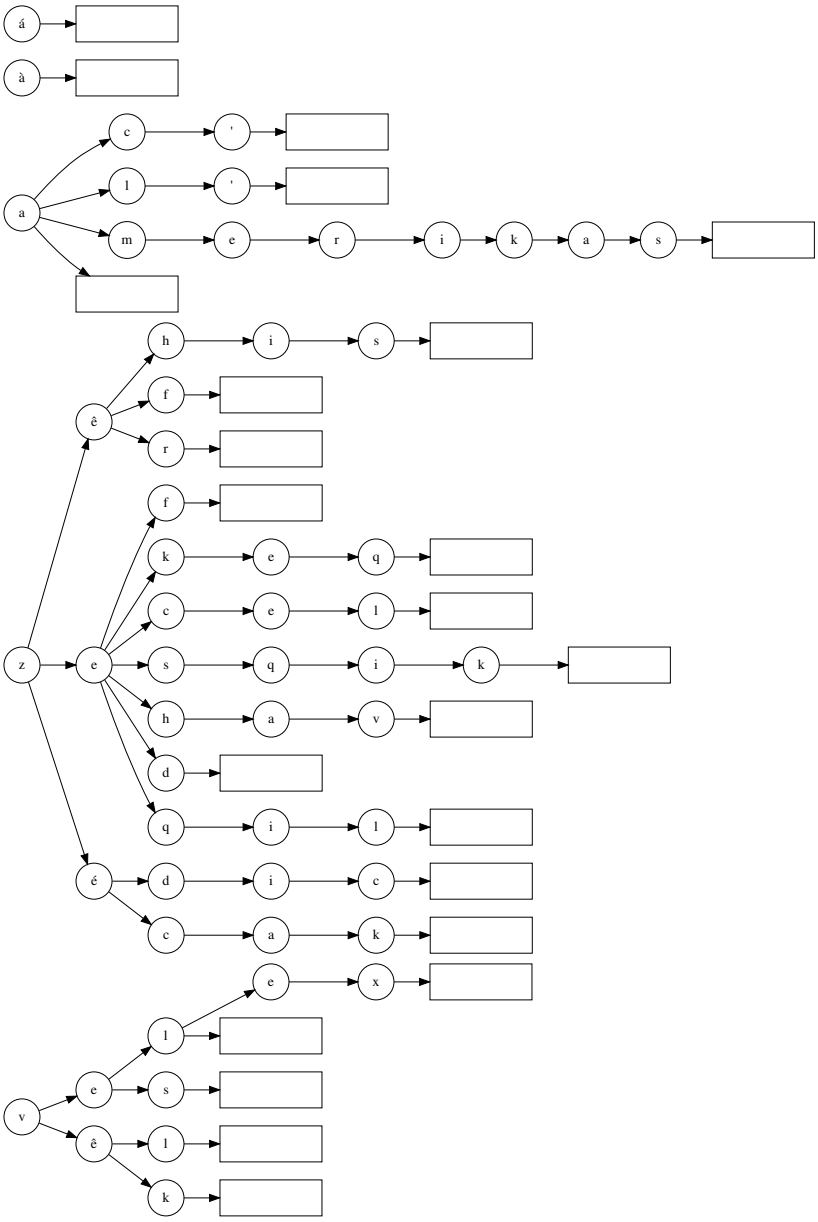
á
à
a
c
'
l
'
m
e
r
i
k
a
s
z
ê
h
i
s
f
r
e
f
k
e
q
c
e
l
s
q
i
k
h
a
v
d
q
i
l
é
d
i
c
c
a
k
e
x
v
e
l
s
ê
l
k

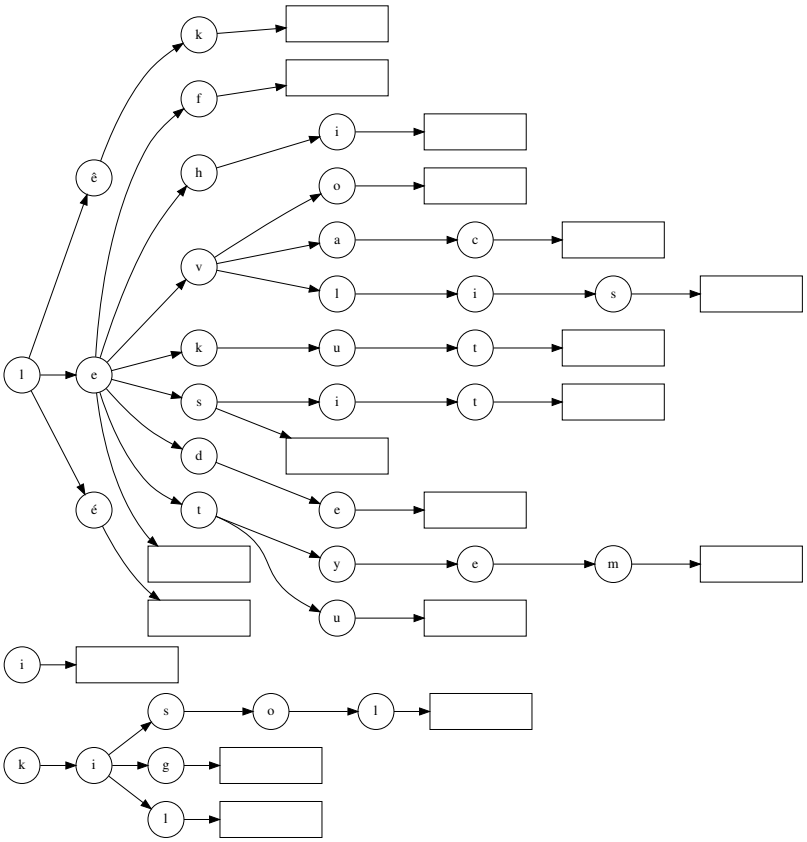
l
ê
é
e
k
f
h
v
k
s
d
t
i
o
a
l
u
i
e
y
u
c
i
s
t
t
e
m
i
k
i
s
o
l
g
l

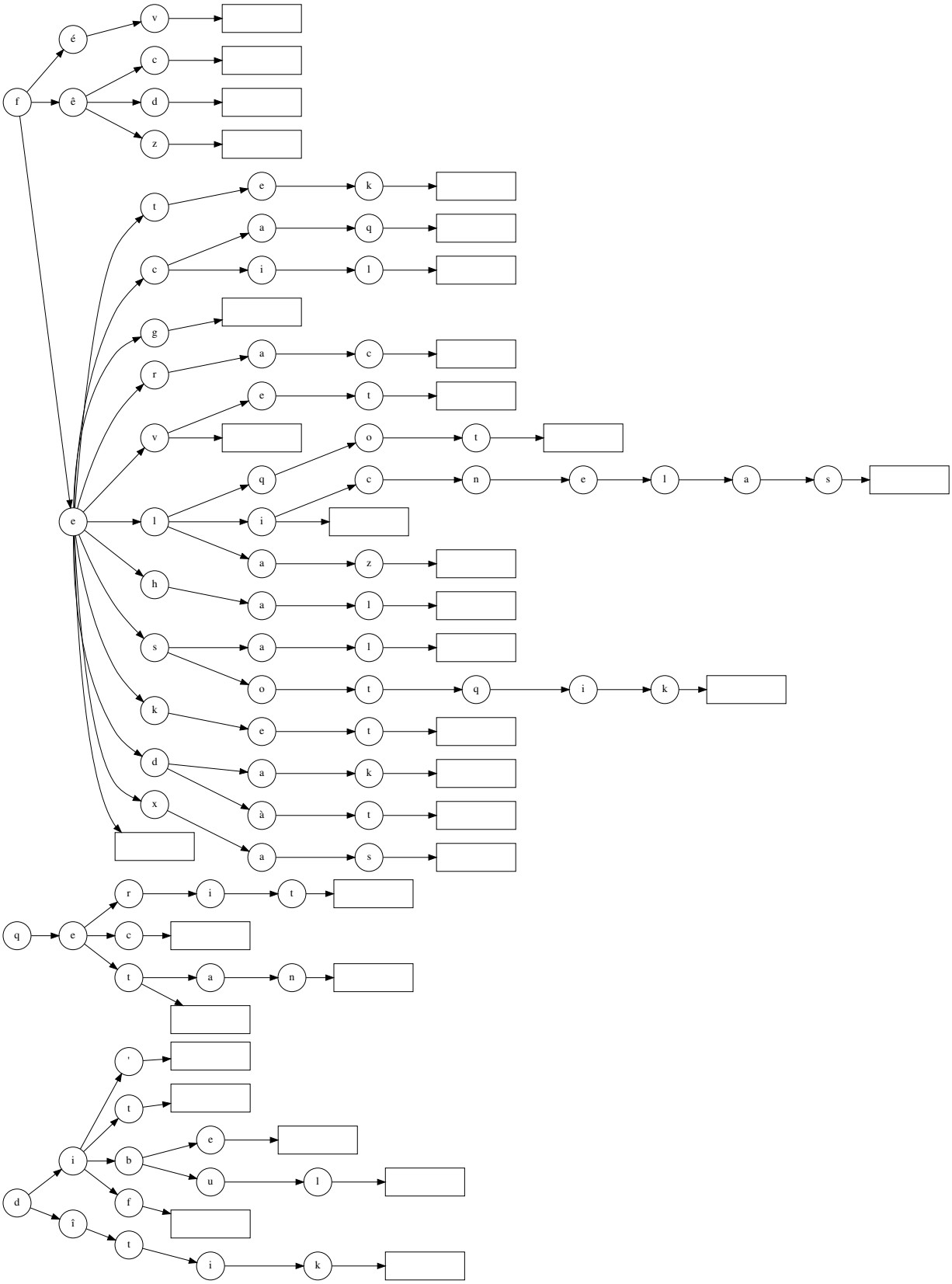
f
é
v
ê
c
d
z
e
t
e
k
c
a
q
i
l
g
r
a
c
e
t
v
o
t
q
c
n
e
l
a
s
l
i
a
z
h
a
l
s
a
l
o
t
q
i
k
k
e
t
d
a
k
à
t
x
a
s
q
e
r
i
t
c
t
a
n
'
t
i
b
e
u
l
d
f
î
t
i
k

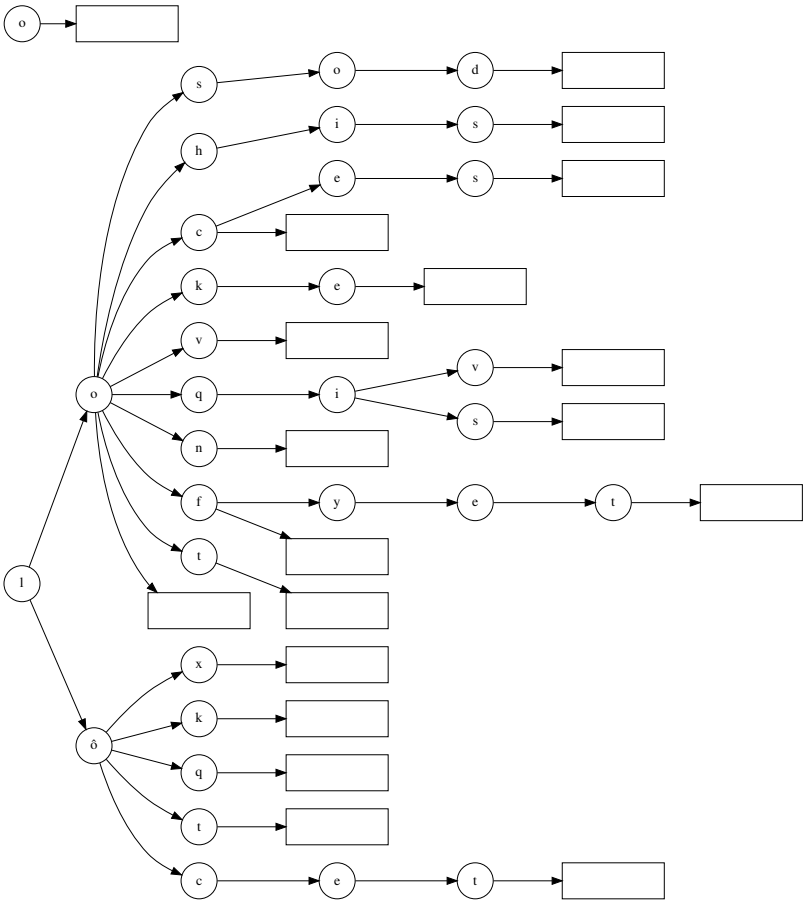
o
l
o
s
o
d
h
i
s
c
e
s
k
e
v
q
i
v
s
n
f
y
e
t
t
ô
x
k
q
t
c
e
t

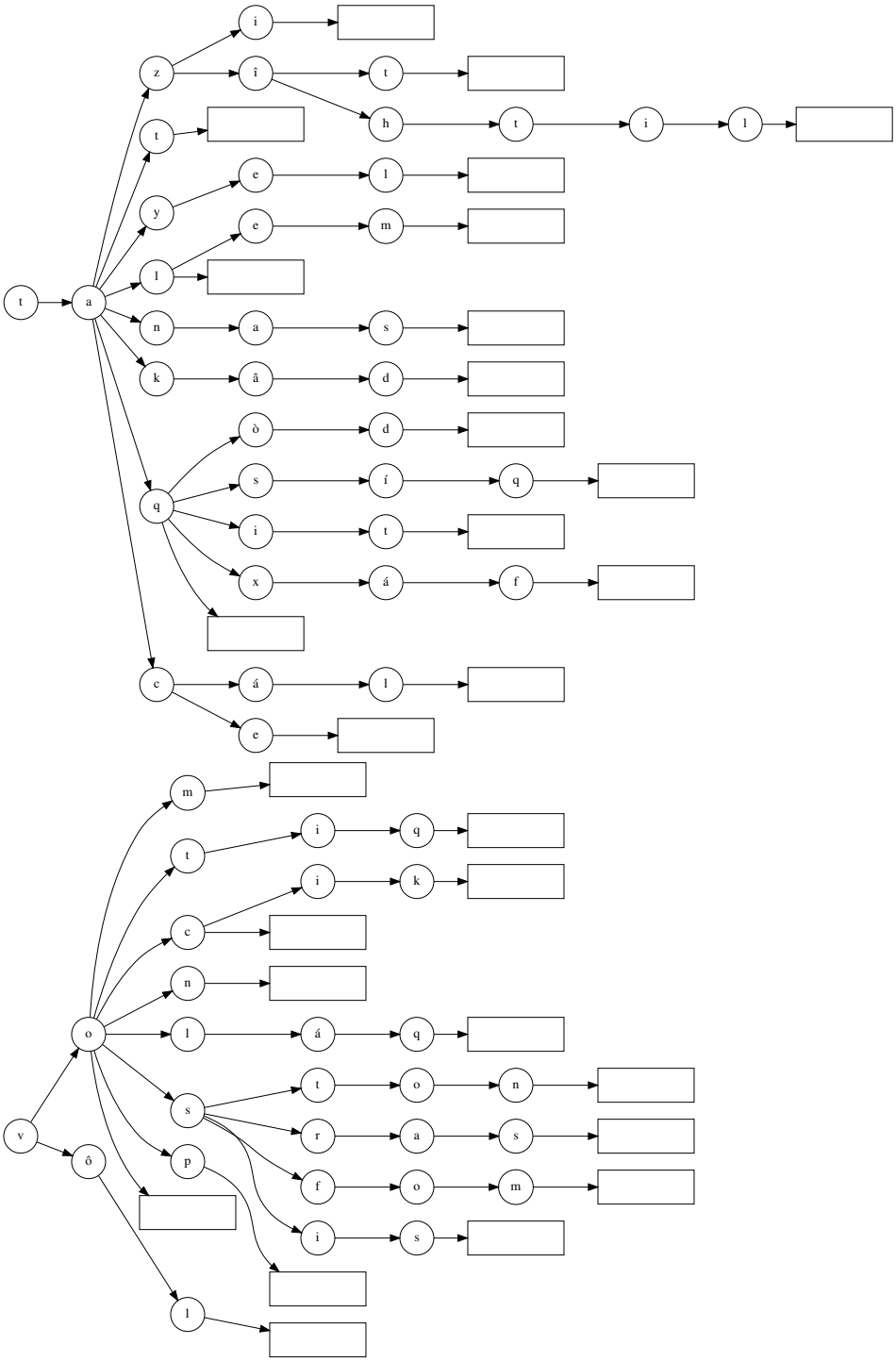
t
a
z
i
î
t
h
t
i
l
t
y
e
l
e
m
l
n
a
s
k
â
d
ò
d
q
s
í
q
i
t
x
á
f
c
á
l
e
v
o
m
t
i
q
i
k
c
n
l
á
q
s
t
o
n
r
a
s
f
o
m
i
s
ô
p
l

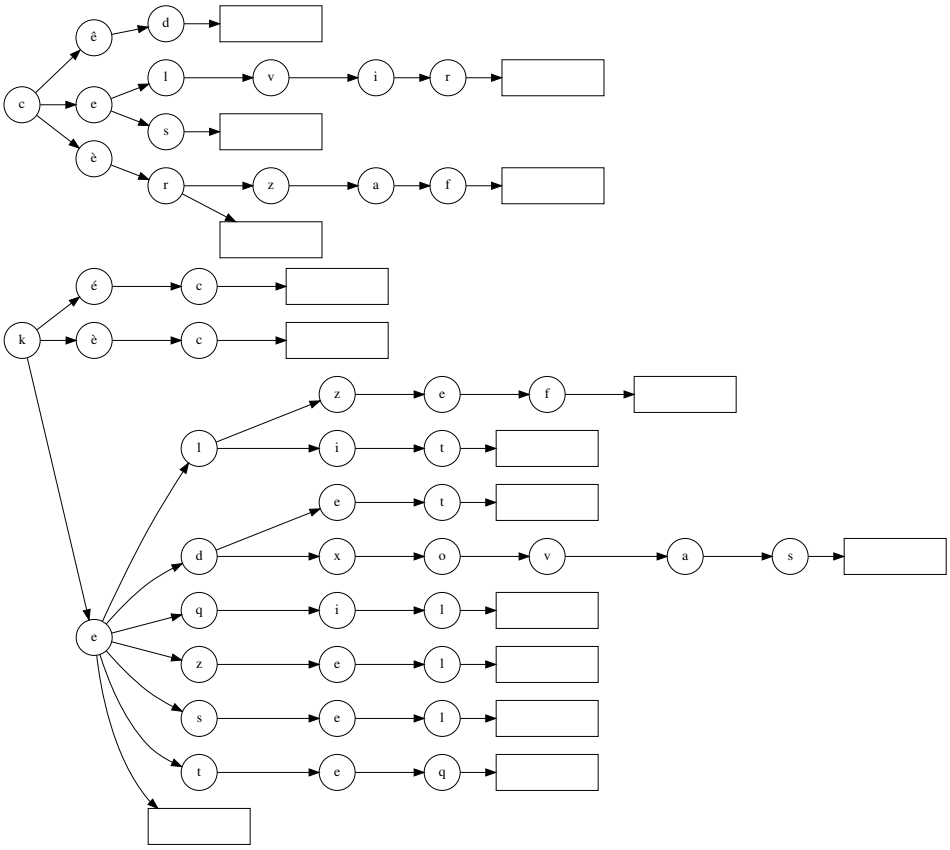
c
ê
d
e
l
v
i
r
s
è
r
z
a
f
k
é
c
è
c
e
l
z
e
f
i
t
d
e
t
x
o
v
a
s
q
i
l
z
e
l
s
e
l
t
e
q

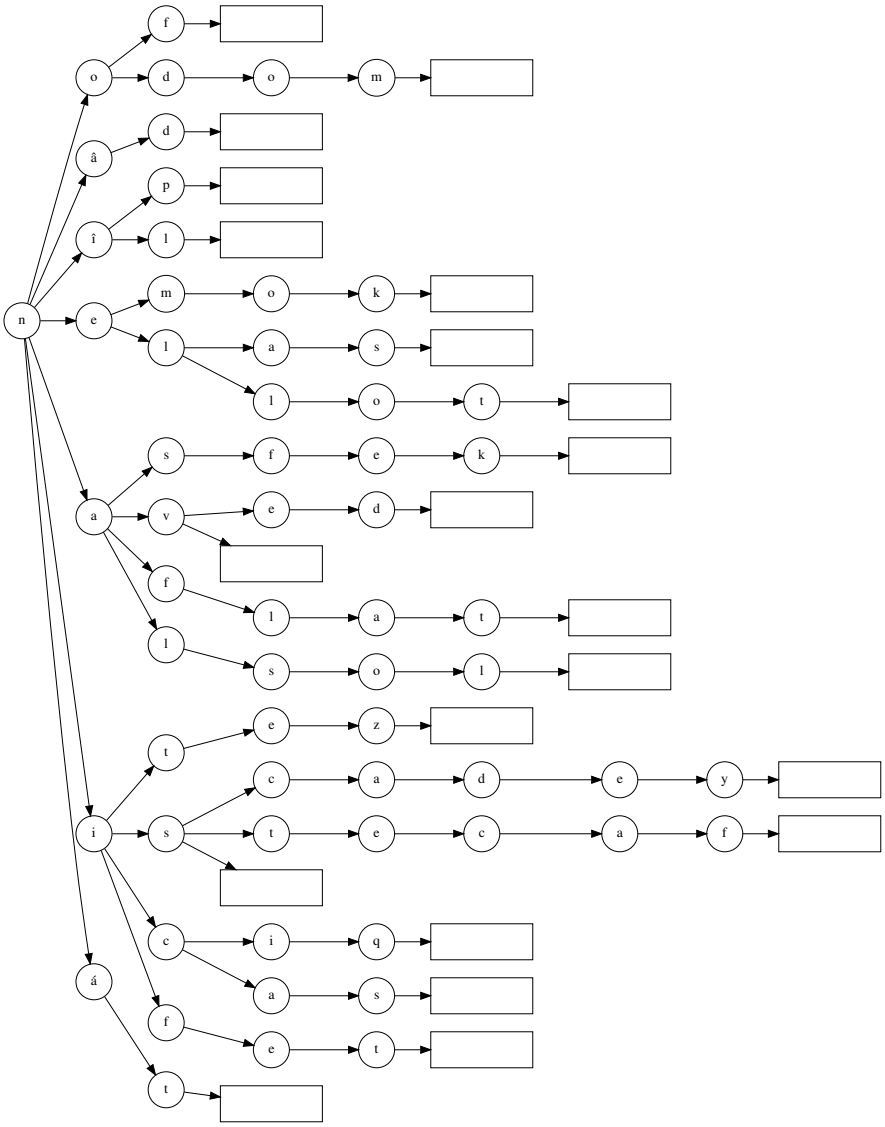
n
o
f
d
o
m
â
d
î
p
l
e
m
o
k
l
a
s
l
o
t
a
s
f
e
k
v
e
d
f
l
a
t
l
s
o
l
i
t
e
z
s
c
a
d
e
y
t
e
c
a
f
c
i
q
a
s
f
e
t
á
t

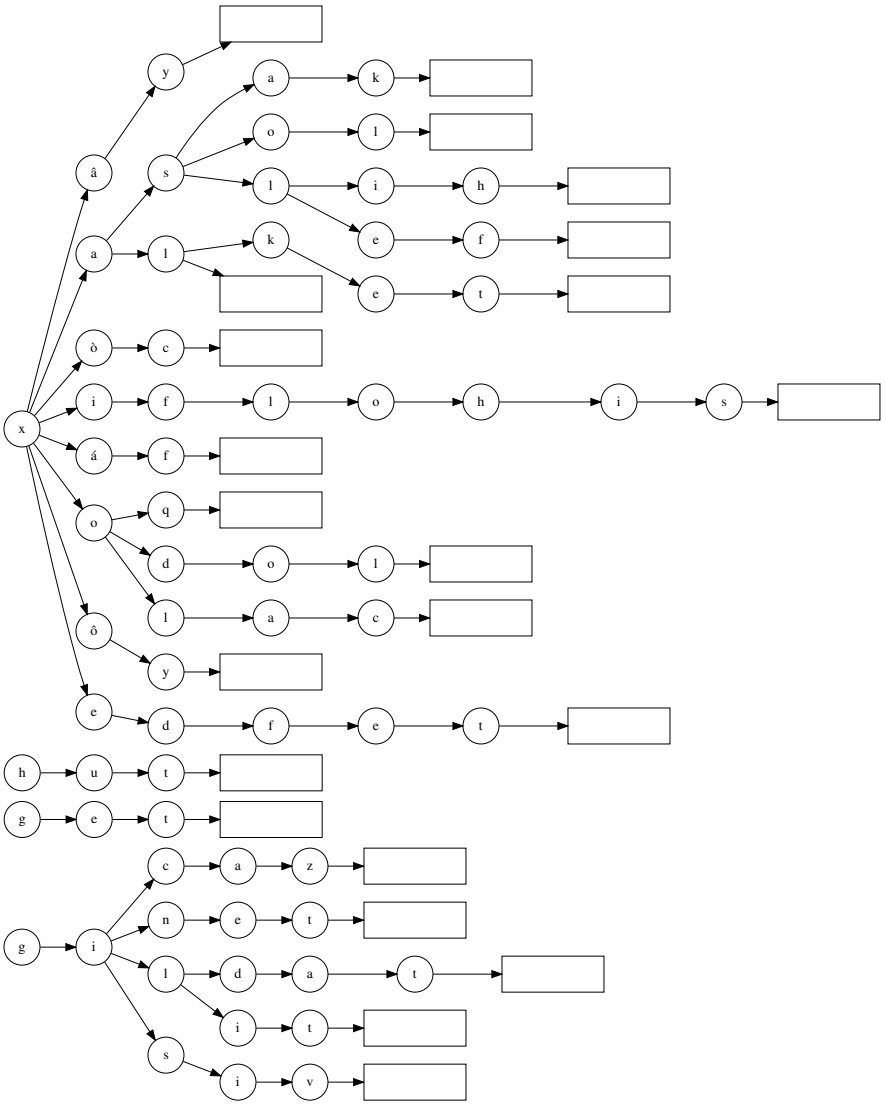
x
â
y
a
s
a
k
o
l
l
i
h
e
f
l
k
e
t
a
ò
c
i
f
l
o
h
i
s
á
f
o
q
d
o
l
l
a
c
ô
y
e
d
f
e
t
h
u
t
g
e
t
g
i
c
a
z
n
e
t
l
d
a
t
i
t
s
i
v

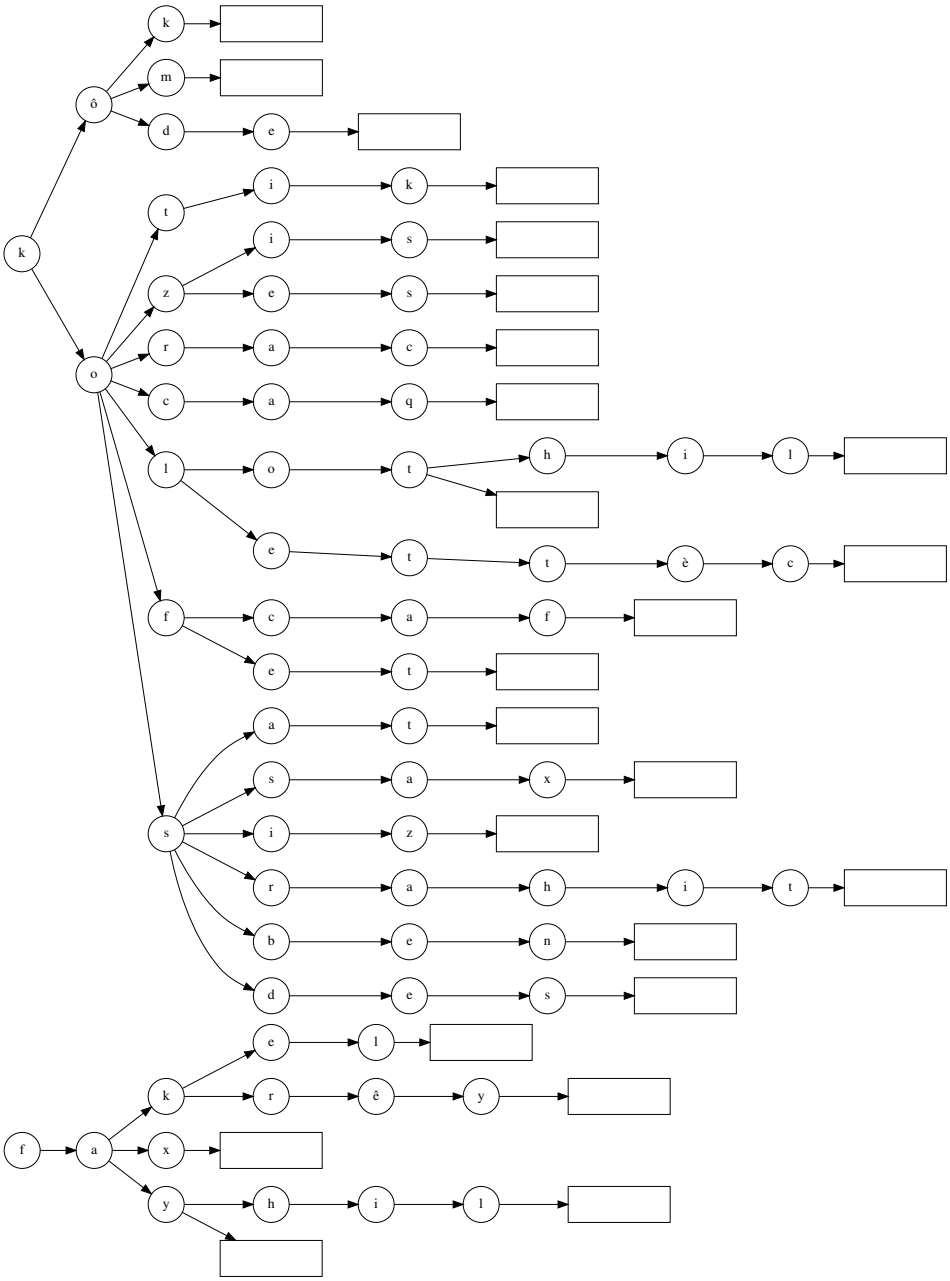
k
ô
k
m
d
e
o
t
i
k
z
i
s
e
s
r
a
c
c
a
q
l
o
t
h
i
l
e
t
t
è
c
f
c
a
f
e
t
s
a
t
s
a
x
i
z
r
a
h
i
t
b
e
n
d
e
s
k
e
l
r
ê
y
f
a
x
y
h
i
l

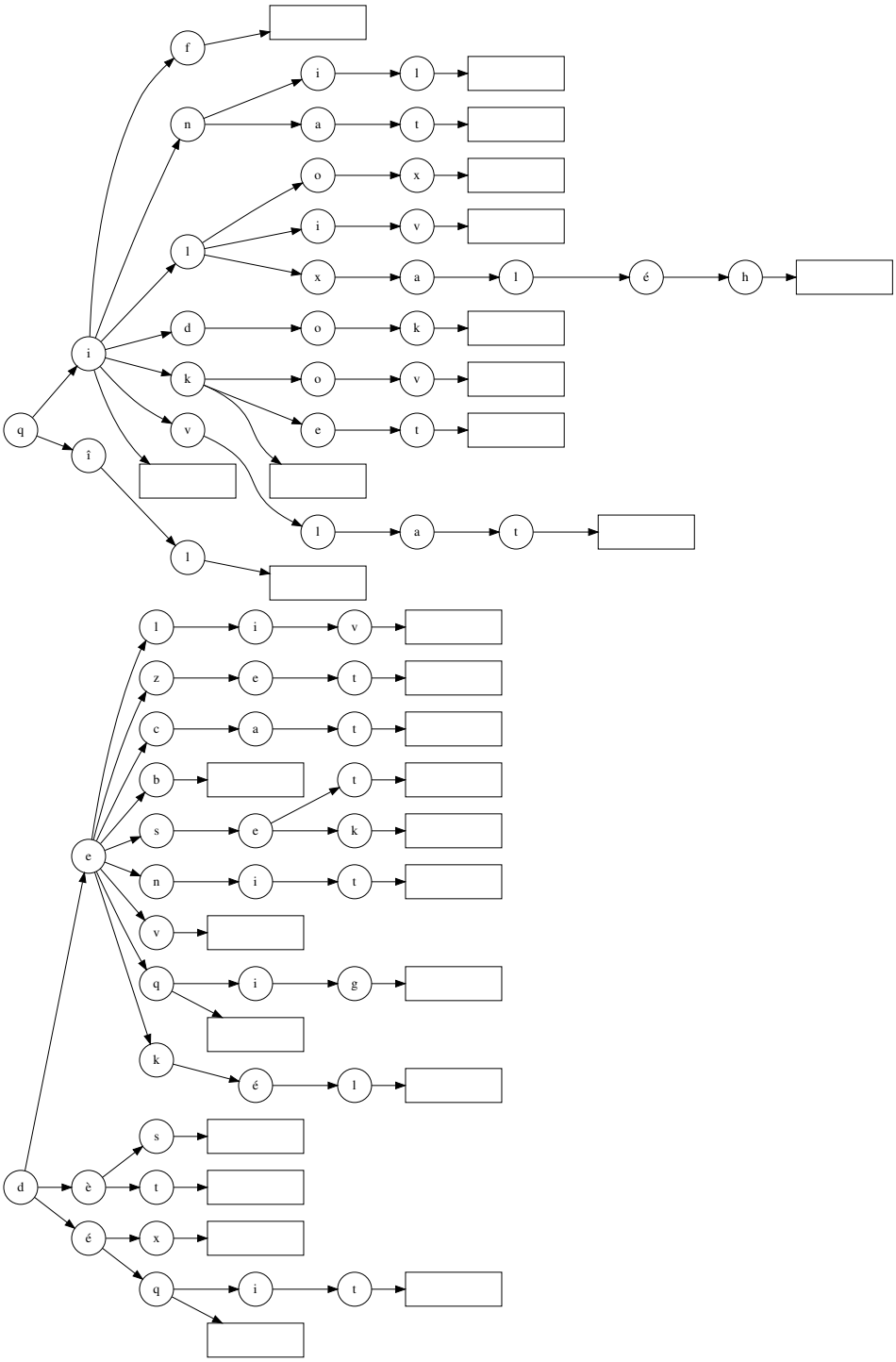
q
i
f
n
i
l
a
t
l
o
x
i
v
x
a
l
é
h
d
o
k
k
o
v
e
t
v
l
a
t
î
l
d
è
s
t
é
x
q
i
t
e
l
i
v
z
e
t
c
a
t
b
t
s
e
k
n
i
t
v
q
i
g
k
é
l

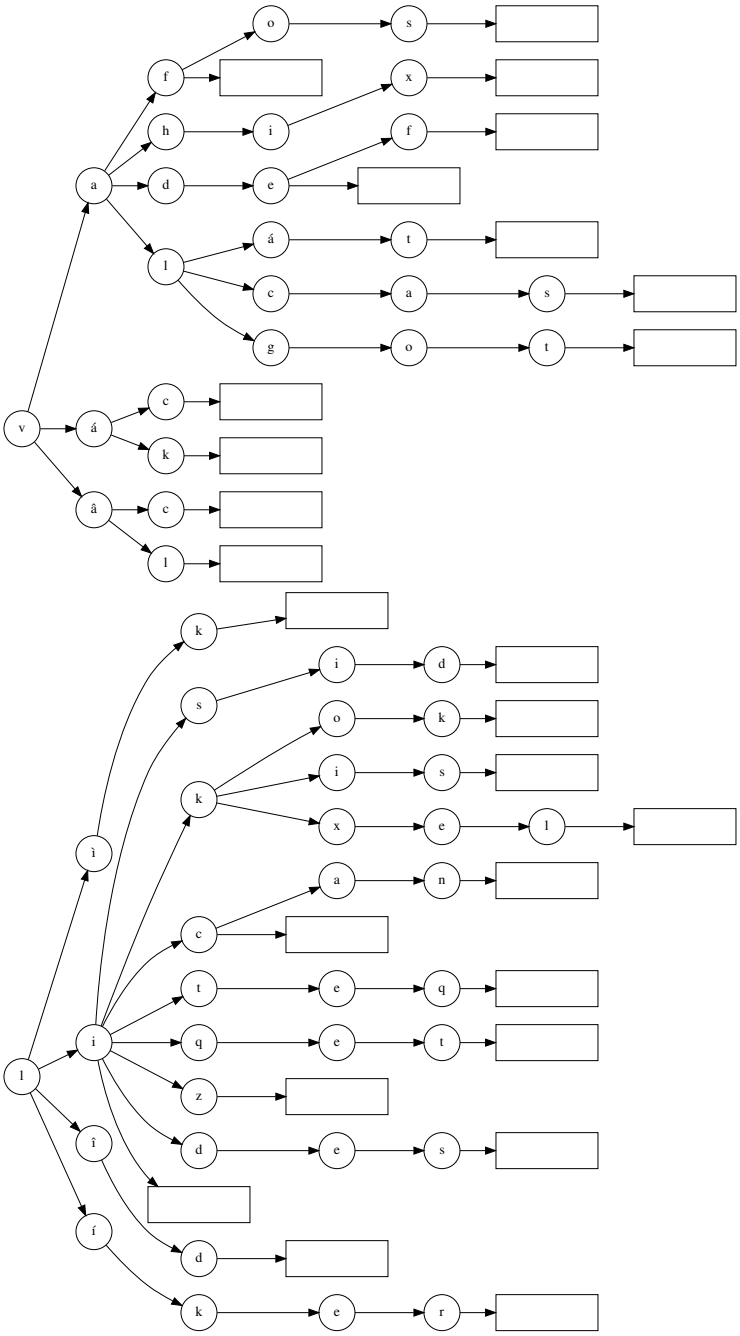
v
a
f
o
s
x
h
i
f
d
e
l
á
t
c
a
s
g
o
t
á
c
k
â
c
l
l
ì
i
k
s
i
d
o
k
i
s
k
x
e
l
a
n
c
t
e
q
q
e
t
z
d
e
s
î
d
í
k
e
r

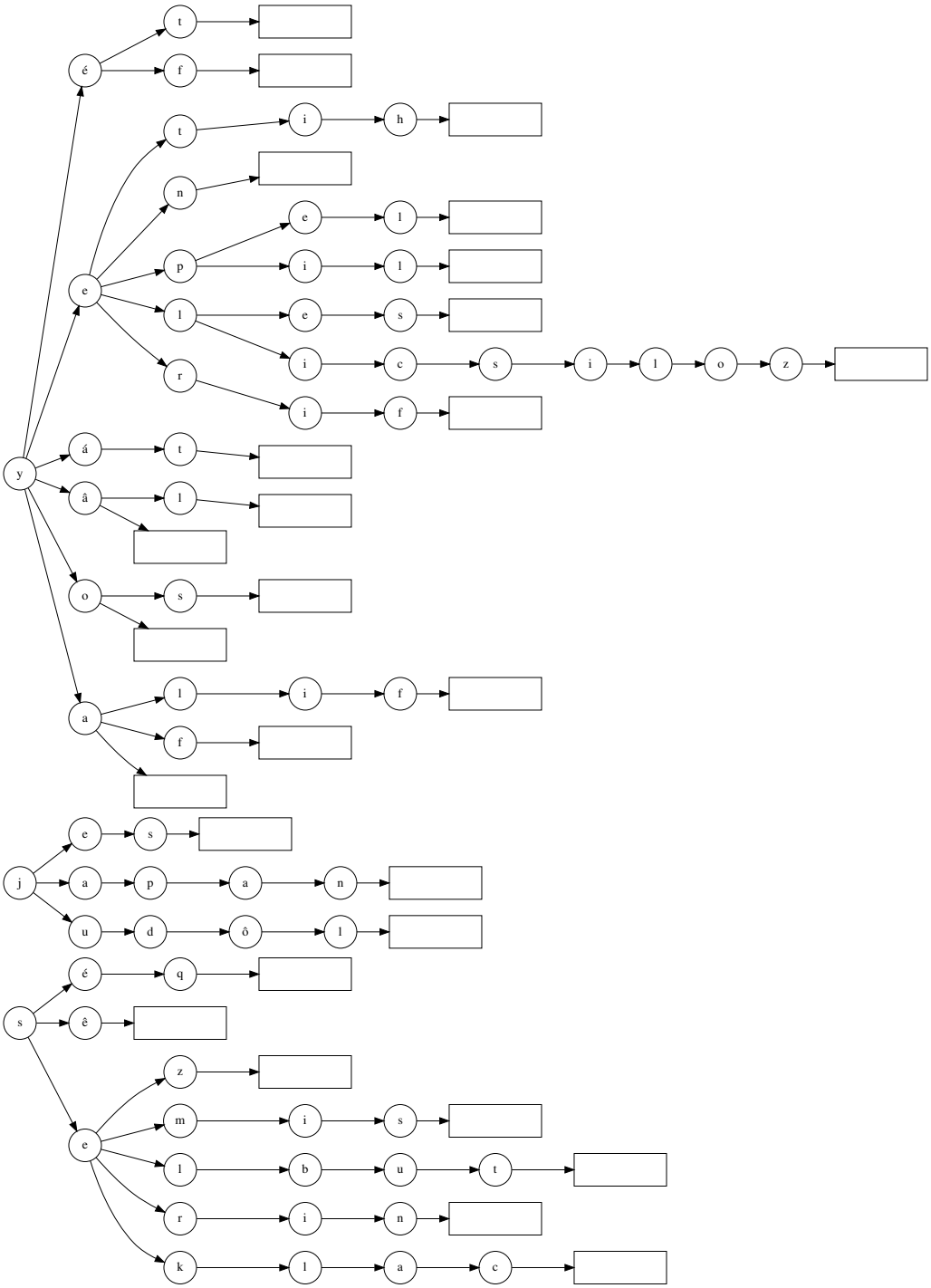
y
é
t
f
e
t
i
h
n
p
e
l
i
l
l
e
s
i
c
s
i
l
o
z
r
i
f
á
t
â
l
o
s
a
l
i
f
f
j
e
s
a
p
a
n
u
d
ô
l
s
é
q
ê
e
z
m
i
s
l
b
u
t
r
i
n
k
l
a
c

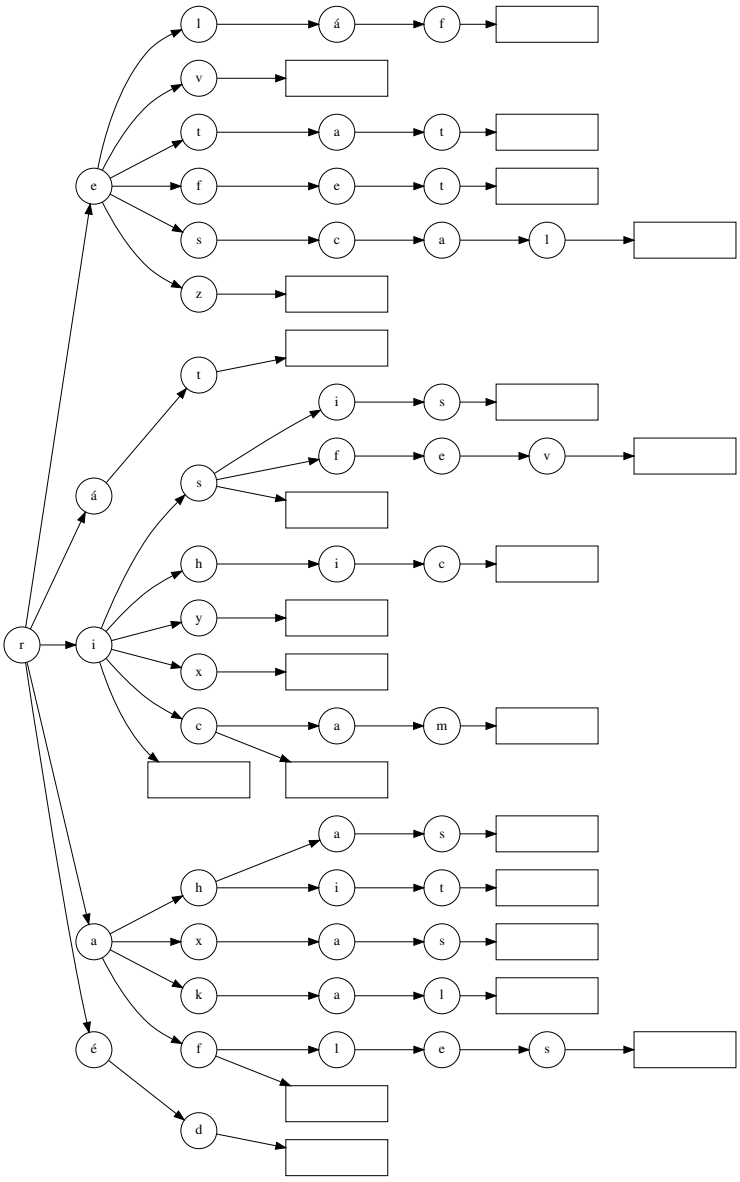
r
e
l
á
f
v
t
a
t
f
e
t
s
c
a
l
z
á
t
s
i
s
f
e
v
h
i
c
y
x
c
a
m
i
a
h
a
s
i
t
x
a
s
k
a
l
é
f
l
e
s
d

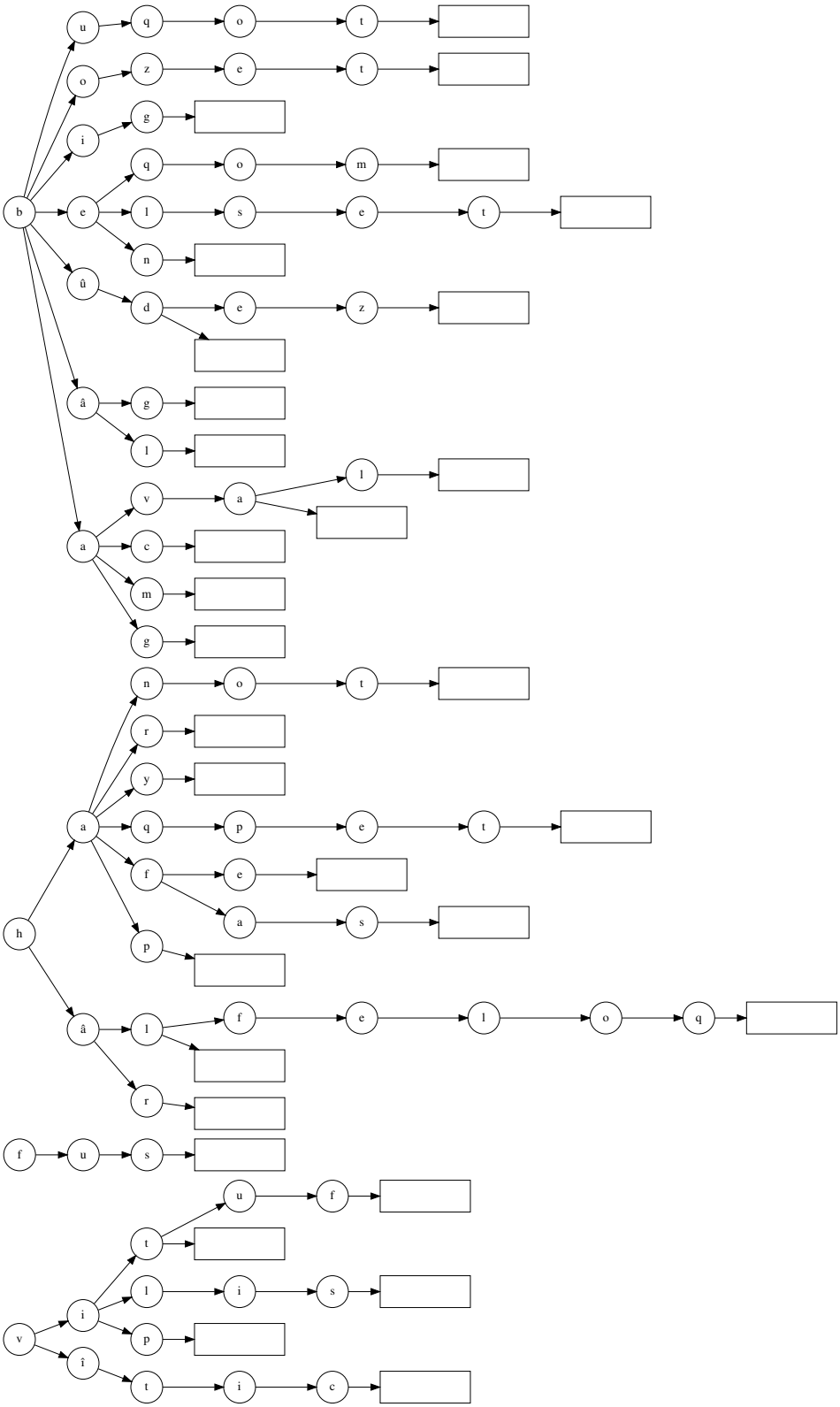
b
u
q
o
t
o
z
e
t
i
g
e
q
o
m
l
s
e
t
n
û
d
e
z
â
g
l
a
v
a
l
c
m
g
h
n
o
t
r
y
q
p
e
t
f
e
a
s
p
â
l
f
e
l
o
q
r
f
u
s
v
i
t
u
f
l
i
s
p
î
t
i
c

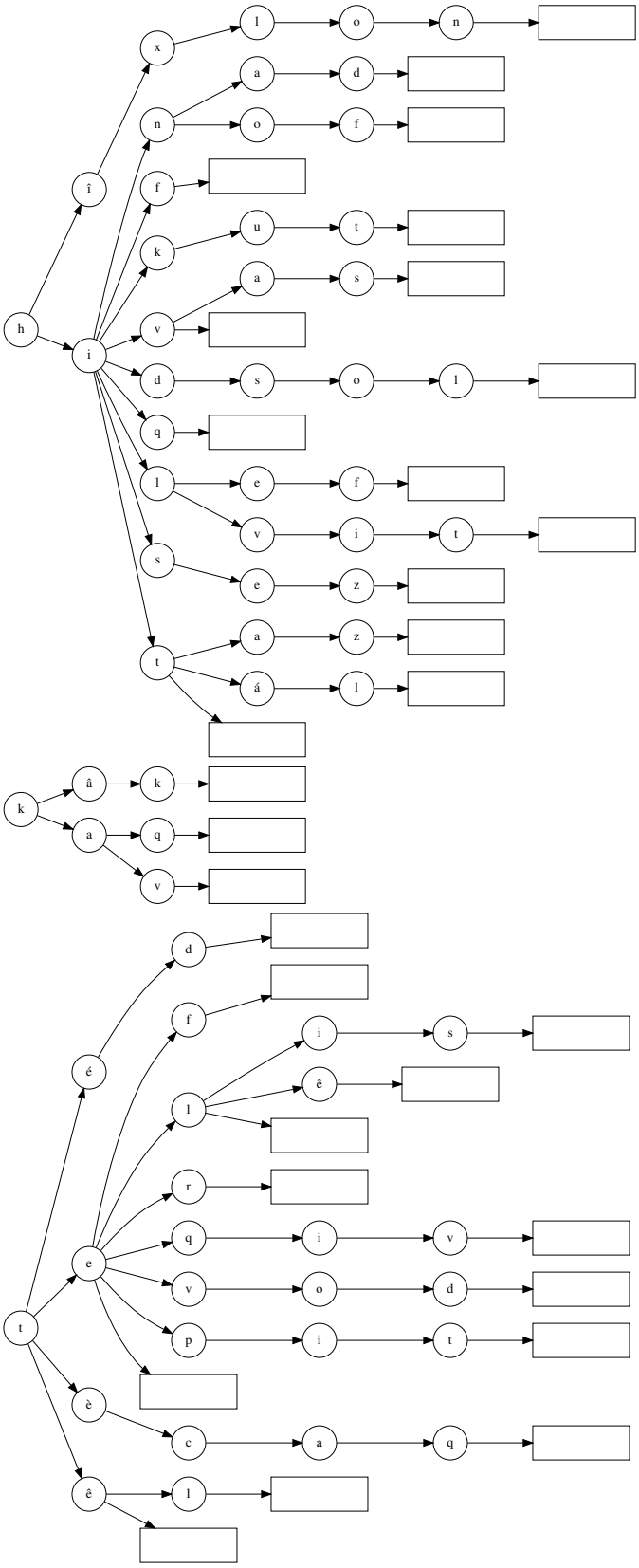
h
î
x
l
o
n
n
a
d
o
f
f
k
u
t
a
s
v
i
d
s
o
l
q
l
e
f
v
i
t
s
e
z
t
a
z
á
l
k
â
k
a
q
v
t
é
d
f
l
i
s
ê
r
e
q
i
v
v
o
d
p
i
t
è
c
a
q
ê
l