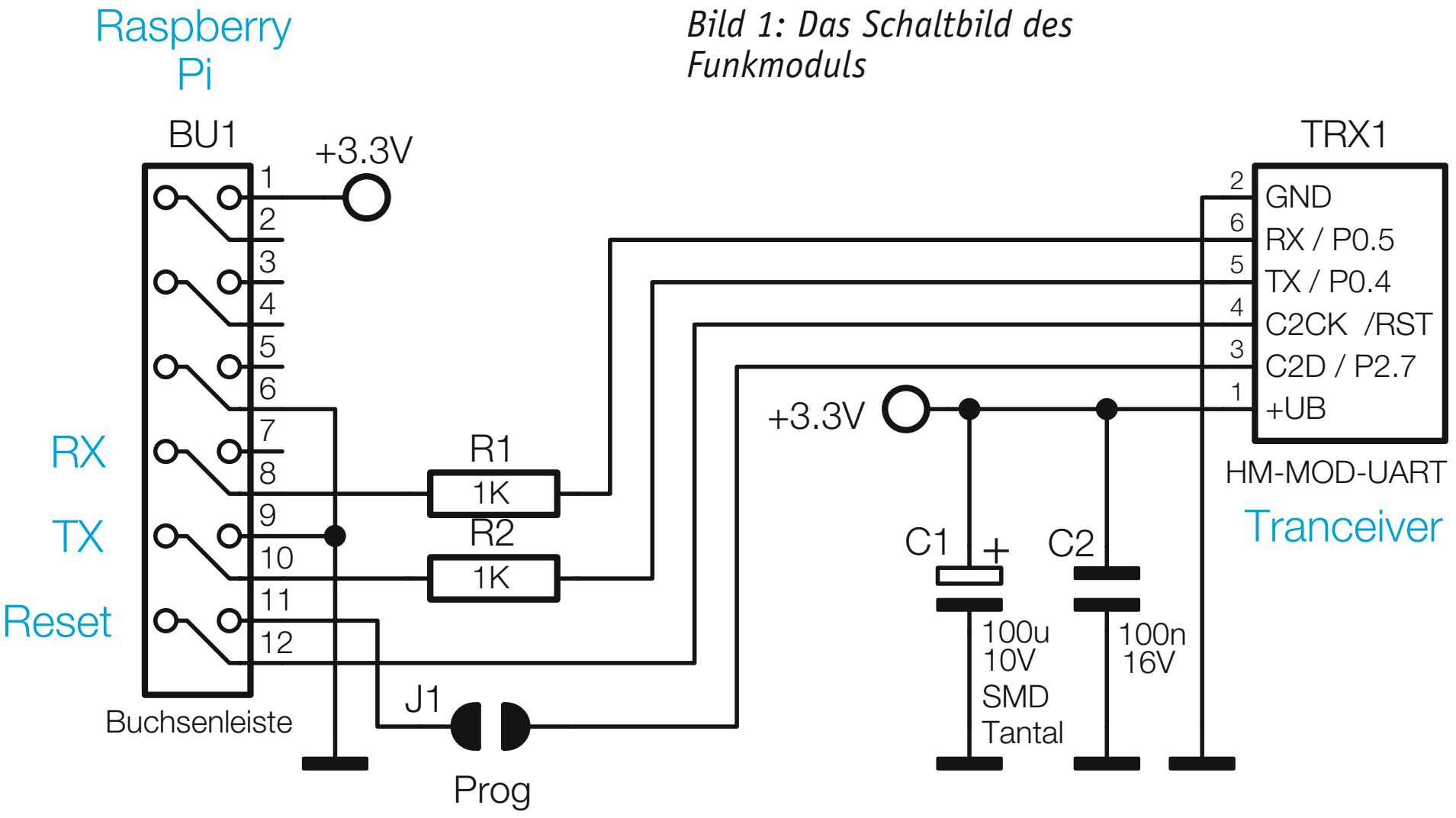Bild 1: Das Schaltbild des Funkmoduls