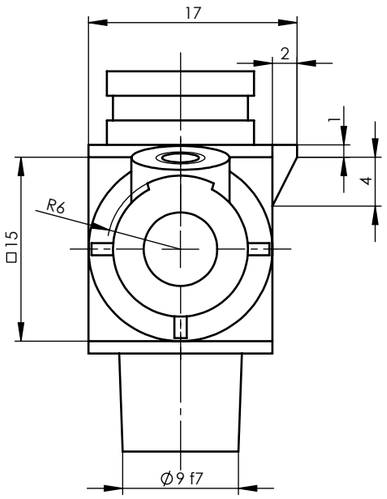

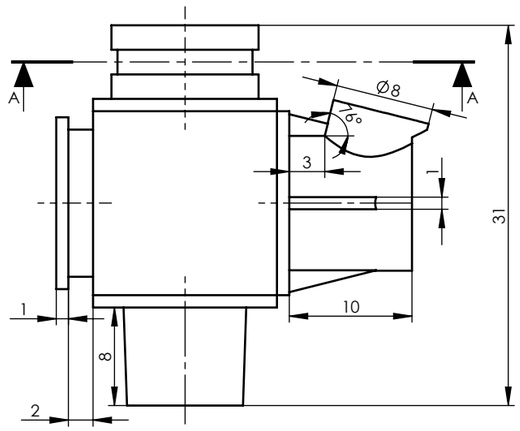

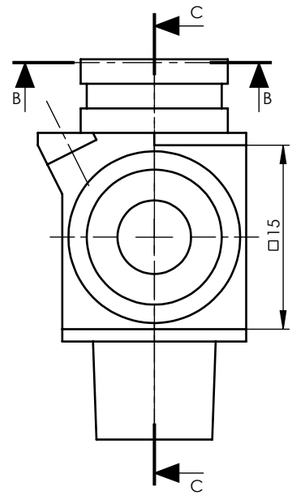

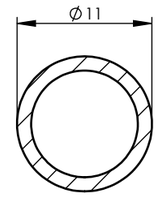

Secção A-A

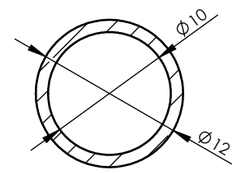

Secção B-B

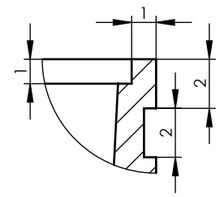

D(4 : 1)

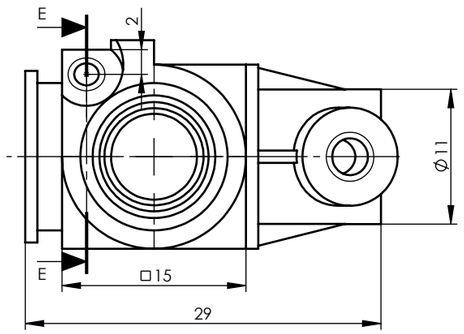

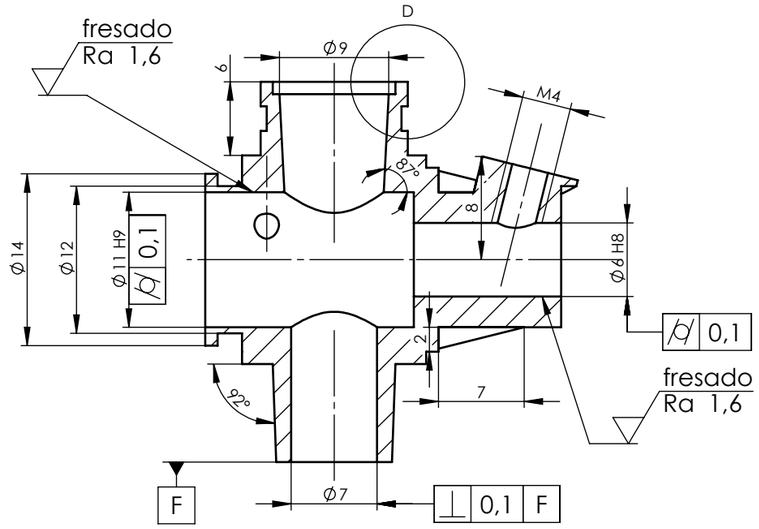

Corte C-C

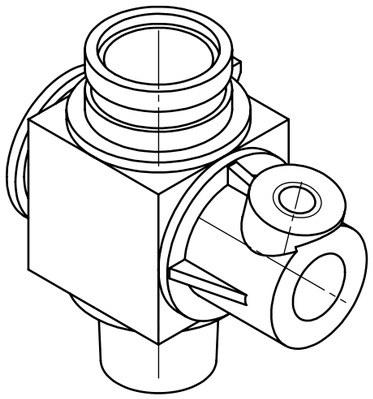

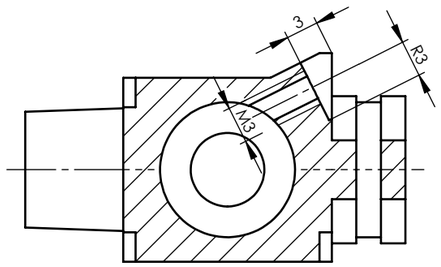

Corte E-E

Ra 3

Geral

Escala 2:1		Rúbrica	Data
Material: Gray Cast Iron	Desenhou		05/01/2020
Tolerância Geral: ISO2768-m	Verificou		
Acabamentos:	Projectou		
	Fabricou		
	Notas:		

Desenho e Modelação Geométrica — TECNICO LISBOA

Nome: António Lopes n.º 95771
Curso: MEAer Turno: L05

Corpo do carburador

Folha	Desenho n.º	Folha	Peso:	Revisto:
A3	MOTCR_02_01	1	26	

SOLIDWORKS Educational Product. For Instructional Use Only.