WEIGHT	56.7 g	SURFACE	35578 mm²	VOLUME	28258 mm³	PROJECT-NO.

MESSPUNKTE B1-B9
FUER EBENHEIT UND PARALLELITAET DER NUT (MESSUNG MITTIG IM NUTGRUND)
MEASURING POINTS B1-B9
FOR FLATNESS AND PARALLELISM OF GROOVE (MEASURING CENTERED AT GROOVE BASE)

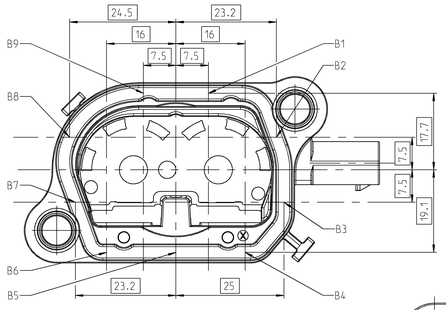

MESSPUNKTE A1-A4 FUER PARALLELITAET UND SC-MASS VOM JOCH
MEASURING POINTS A1-A4 FOR PARALLELISM AND SC-DIMENSION FROM YOKE

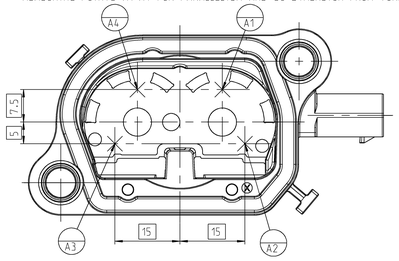

ERODIERT/ERODED
Ramax 9
Ramax 4.5
MANTELFLAECHE DER VERGUSSTASCHE
ERODIERT NACH VDI 3400 KLASSE 33-39. ENTFORMUNGSSCHRAEGEN ZULAESSIG.
FREI VON FETTEN. SILIKONEN UND TRENNMITTELN
LATERAL SURFACE OF CAST POCKET
ERODED ACC. TO VDI 3400 CLASS 33-39. EJECTION CHAMFER ALLOWED.
FREE OF FATS. SILICONES AND SEPERATING AGENTS

01 KONTAKTBEREICH KONTAKTSTIFTE:
BESCHICHTUNG NACH AUSFUEHRUNGSVORSCHRIFT KONTAKTSTIFTE
GALVANISCH VERSILBERT. Ag 3-6µm UEBER 1-3µm Ni.
OHNE ANLAUFSCHUTZ. AUCH STANZFLAECHEN BESCHICHTET
CONNECTING AREA CONTACT PINS:
COATING ACC. TO DESIGN REGULATION CONTACT PIN
ELECTRO-DEPOSITED SILVER. Ag 3-6µm OVER 1-3µm Ni.
WITHOUT LUBRICATION. ALSO CUTTING SURFACE COATED

02 BEREICH VERGUSSTASCHE: BESCHICHTUNGSFREI
AREA CAST POCKET: COATING FREE

03 SCHWEISSBEREICH: [illegible]
OBERFLAECHE GALVANISCH VERZINNT Sn 2-4µm
WELDING AREA: [illegible]
SURFACE TIN PLATED Sn 2-4µm

SCHICHTSTAERKE GEMESSEN AN MESSSTELLEN
LAYER THICKNESS MEASURED AT MEASURING POINT 1 2 3

STANZGITTER FREI VON FETTEN. SILIKONEN. TRENNMITTELN
STAMPED GRID FREE OF FATS. SILICONES. SEPERATING AGENTS

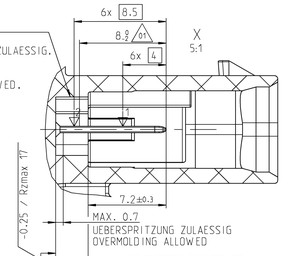

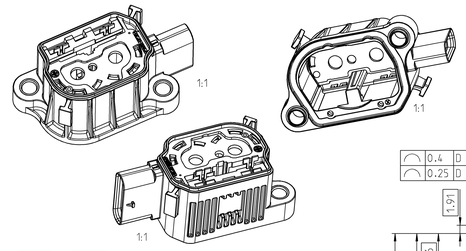

DICHTUNGSNUT (MASSE BEZOGEN AUF MESSEBENE 1)
SEALING GROOVE (DIMENSIONS REFERS TO MEASUREMENT PLANE 1)

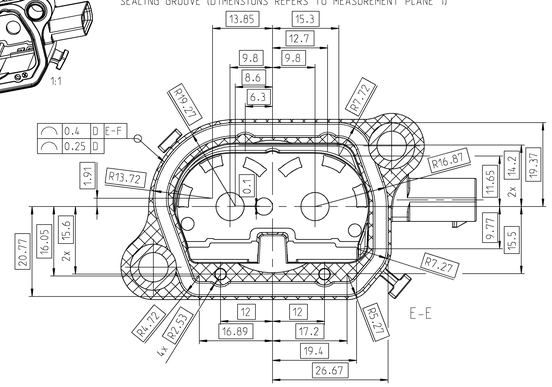

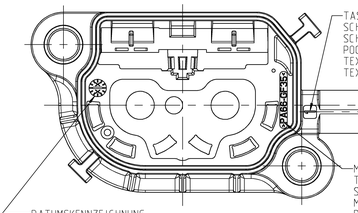

BEREICH FUER ETO DATA MATRIX CODE
AREA FOR ETO DATA MATRIX CODE

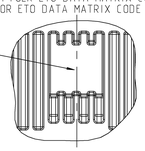

VERGUSSTASCHE
CAST POCKET

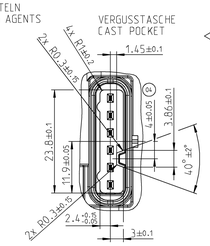

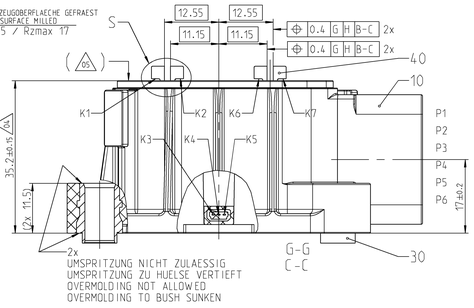

UMSPRITZUNG NICHT ZULAESSIG
UMSPRITZUNG ZU HUELSE VERTIEFT
OVERMOLDING NOT ALLOWED
OVERMOLDING TO BUSH SUNKEN

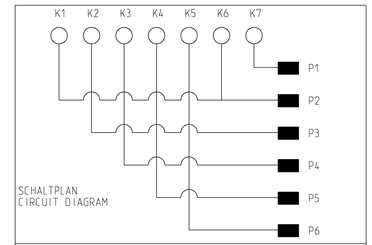

VORGABEN ZUR STANZGITTERGESTALTUNG
- MATERIAL: CuSn6 - R500
- MINDESTABSTAND DER LEITERBAHNEN 1 mm
- MINDESTWANDSTAERKE UMSPRITZUNG ZU VORSPRITZLING 1 mm
- VORGABE ZU OBERFLAECHENBESCHICHTUNG UND BLANKBEREICH BEACHTEN

CONDITION TO STAMPED GRID DESIGN
- MATERIAL: CuSn6 - R500
- MINIMUM DISTANCE OF CONDUCTOR TRACKS 1 mm
- MINIMIM WALL THICKNESS OVERMOULDING TO PRE-MOULDED PART 1 mm
- OBSERVE REQUIREMENTS TO COATED AND NOT COATED AREAS

TECHNISCHE DATEN / TECHNICAL DATES	
MATERIAL VORSPRITZLING MATERIAL PRE-MOULDED PART	WIE GEHAEUSE BGR SUCH AS HOUSING ASM
SENSOR (IC) SENSOR (IC)	ALLEGRO A1342
TEMPERATUR-EINSATZBEREICH OPERATING TEMPERATURE RANGE	-40 BIS 150°C
STECKERAUSFUEHRUNG PLUG DESIGN	NACH AUSFUEHRUNGSVORSCHRIFT: A 211 002 98 99 ZGS 005. 6-POLIG. CODIERUNG B. GEOMETRIE ABWEICHEND AUFGRUND KLEBETASCHE ACCORDING TO SPECIFICATION: A 211 002 98 99 ZGS005. 6 POLE. CODING B. DEVIATION OF THE SHAPE DUE TO DISPENSING POCKET
KONTAKTSTIFTAUSFUEHRUNG CONTACT PIN DESIGN	NACH AUSFUEHRUNGSVORSCHRIFT: A 003 003 13 99 KEINE ZEICHNUNG SIEHE ZEICHNUNG: A 003 002 99 99 ZGS001 OBERFLAECHE: ABWEICHEND ZU AG2 OHNE ANLAUFSCHUTZ ACCORDING TO SPECIFICATION: A 003 003 13 99 NO DRAWING SEE DRAWING: A 003 002 99 99 ZGS001 SURFACE: DEVIANT TO AG2 WITHOUT TARNISH PROTECTION
SENSORFUNKTION SENSOR FUNCTION	PRUEFANWEISUNG / TEST INSTRUCTION 10000007718T_Z04_000
DURCHSCHLAGSFESTIGKEIT DIELECTRIC STRENGTH	PRUEFSPANNUNG: 2000 VDC PRUEFDAUER: STUECKPRUEFUNG = 1 s ± 10% ISOLATIONSWIDERSTAND > 10MΩ TEST VOLTAGE: 2000 VDC TEST PERIOD: UNIT TEST = 1 s ± 10% INSULATION RESISTANCE > 10MΩ
ANLIEFERUNGSZUSTAND STATE OF DELIVERY	NACH PACKVORSCHRIFT ACC. TO PACKING INSTRUCTION
- BAUTEILSAUBERKEIT NACH COMPONENT CLEANLESS TO - BAUTEILOBERFLAECHE: COMPONENT SURFACE: - CCC-CODE	ETN005 356 cm² CCC = A(H9/I5/J00/K00)

01 MESSUNG DER GEKENNZEICHNETEN MASSE ERFOLGT MIT MESSVORRICHTUNG 65057-01 UND 62035-01 (04) AUFGESPANNT AUF BEZUGSFLAECHE D MIT ANZUGSDREHMOMENT 8.4 ± 0.8 Nm NACH ISO 10579-NR.
MEASUREMENT OF MARKED MEASUREMENTS CARRIED OUT WITH MEASURING DEVICE 65057-01 UND 62035-01 SPANNED ON REFERENCE PLANE D WITH TIGHTENING TORQUE 8.4 ± 0.8 Nm ACC. TO 10579-NR

09 WERKZEUG-OBERFLAECHE POLIERT
TOOL SURFACE POLISHED

SENSOR BGR / SENSOR ASM:
96 a) POSITION SENSITIVER PUNKT ZUR WERKZEUGAUSLEGUNG
POSITION SENSITIVE POINT TO TOOL DESIGN
X = 0 ± 0.05
Y = 8.9 ± 0.1
Z = 26.22 ± 0.05

07 b) MESSUNG SENSORPOSITION AN SENSOR LEADFRAME
MEASURE SENSOR POSITION AT SENSOR LEADFRAME

08 c) SENSORSTIRNFLAECHE AN ANSCHLAG TASCHE MONTIERT
SENSOR FRONT FACE MOUNTED TO POCKET END

09 10 ABWEICHENDE PROFILTOLERANZ IN DIESEM BEREICH
DEVIANT PROFILE TOLERANCE IN THIS AREA

STECKERAUSFUEHRUNG UND KONTAKTSTIFAUSFUEHRUNG
GEMESSEN MIT VORRICHTUNG 65053-01
UNVERSPANNTE FORM- UND LAGETOLERANZEN
GEMESSEN MIT VORRICHTUNG 65054-01
PLUG DESIGN AND CONTACT PIN DESIGN
MEASURED WITH DEVICE 65053-01
UNSPANNED GEOMETRIC TOLERANCES
MEASURED WITH DEVICE 65054-01

ALLG. ZUL. FORMVERSATZ < 0.05
GENERAL ALLOWED MOLD OFFSET < 0.05

ALLGEMEINE MINDESTWANDSTAERKE > 1mm
GUELTIG FUER GESAMTE AUSSENHUELLE
IM BEREICH SENSOR BGR NACH INNEN GERINGERE WANDSTAERKEN ZULAESSIG
GENERAL MINIMUM WALL THICKNESS > 1mm
APPLY FOR THE WHOLE OUTER SHELL
IN THE RANGE OF SENSOR ASM LOWER WALL THICKNESS TO INWARD ALLOWED

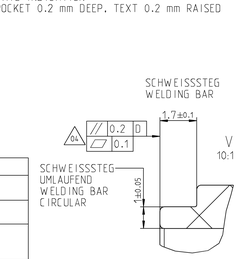

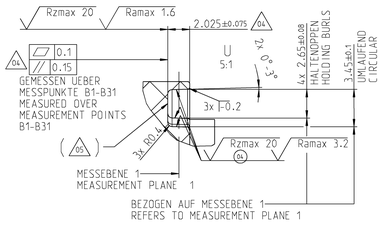

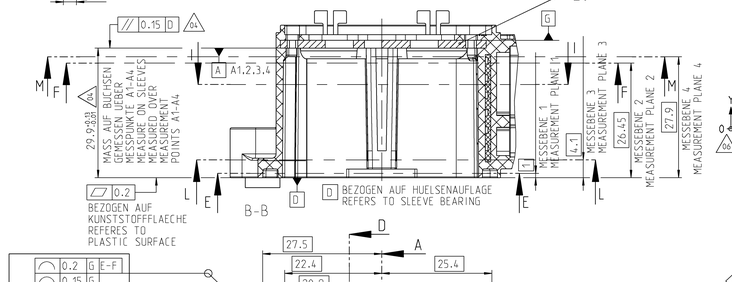

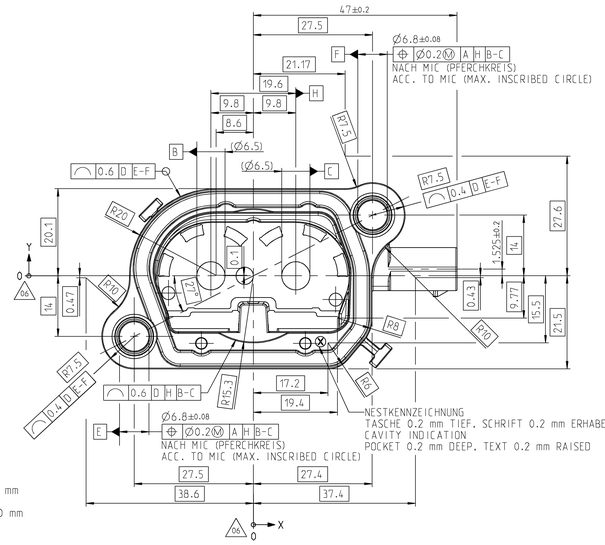

POSITION SENSOR UND SENSORTASCHE
POSITION SENSOR AND SENSOR POCKET

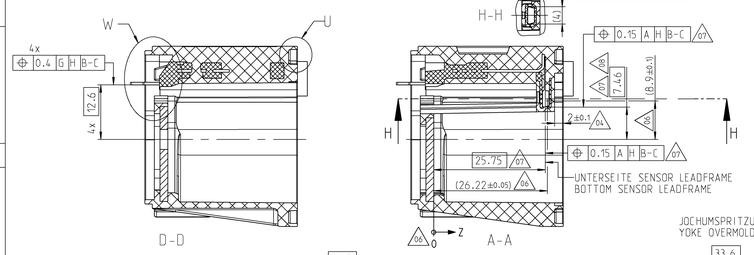

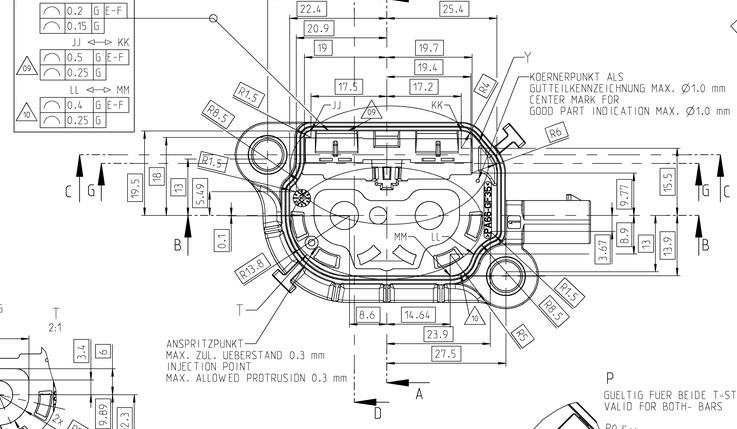

INNENKONTUR (MASSE BEZOGEN AUF MESSEBENE 2)
INNER CONTOUR (DIMENSIONS REFERS TO MEASUREMENT PLANE 2)

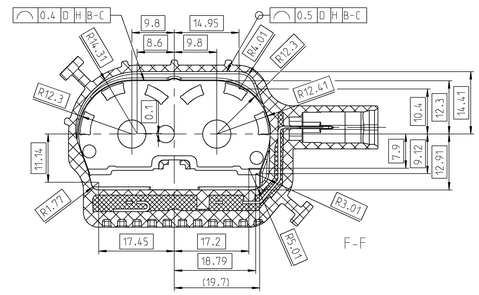

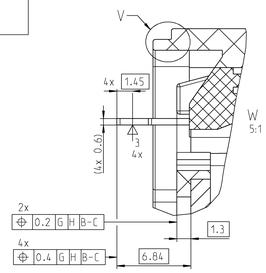

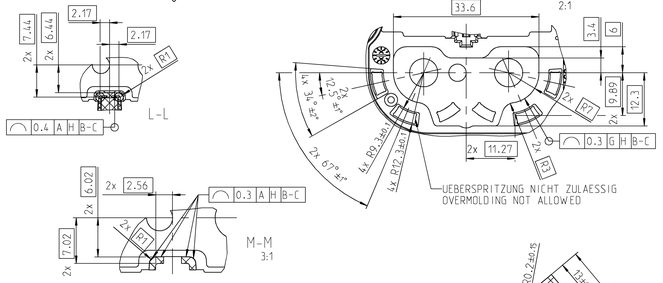

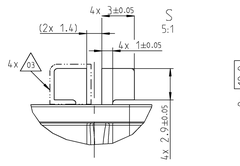

AUSSPARUNG SPULENKONTAKTE
RECESS COIL CONTACTS

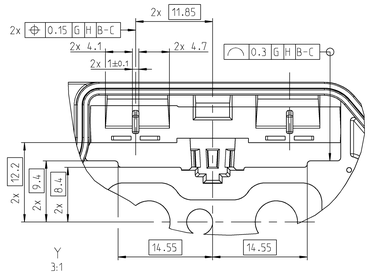

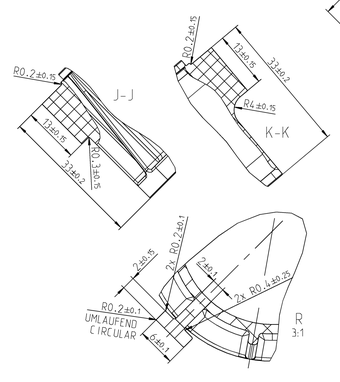

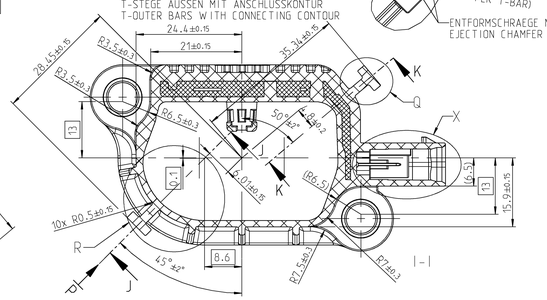

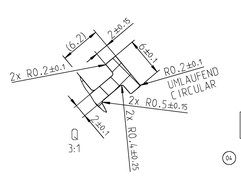

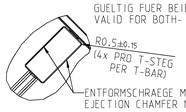

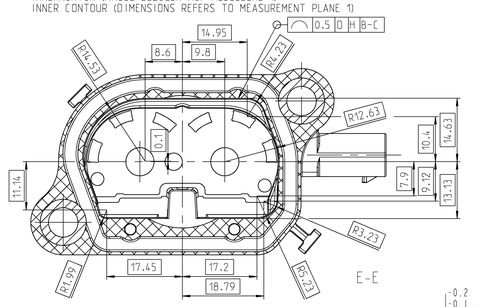

BAUTEILGEOMETRIE BASIERT AUF 3D-MODELL:
100000071703_Z03_000_03.stp
PART GEOMETRY BASED ON 3D-MODELL:
100000071703_Z03_000_03.stp

ESD FERTIGUNGSUMGEBUNG GEMAESS
ESD PRODUCTION ENVIRONMENT ACC. TO IEC 61340-5-1

04 SIZE ISO 8015 AD - ISO 291 - 23/50 - Class 2

Freigabe / Release
Von Regina Schöfer , 14:22, 23.02.2021

DOCUMENT STATUS
RELEASED

SPECIAL CHARACTERISTICS ACC. TO ETN 002		DATE	NAME
GENERAL TOLERANCES	DRAWN	2018-06-14	G.SCHW ANZ
ISO 20457: 2018-TG5 04	CHANGED	2021-02-04	G.SCHW ANZ
SIZE ISO 14405-1	CHECKED	2021-02-10	J.GROSS
SIZE ISO 14405-3	RELEASED	2021-02-10	T.ATIGLING
MATERIAL ULTRAMID A3W67 (PA 66 GF 35) SCHWARZ / BLACK 00564	PLANT	STOCKACH	GERMANY
	DOC-VER.	CHANGES	CHANGE NO.
	04	5	500000015805
DEPLACEMENT FOR MATERIAL			
FIRST ANGLE PROJECTION	DIMENSIONS ARE IN mm	SCALE 2:1	FM DRAW. CREO 2.0

GRUPPE
Housing ASM
Gehaeuse BGR
MATERIAL NO. 128059-03
DOCUMENT NO. 100000071705_Z02_000_04
AD 1
SHEET 1 OF 1

THE ENGLISH TEXT IS USUALLY WORKING. OTHER TRANSLATION FOR REFERENCE ONLY.

THIS DOCUMENT IS ISSUED IN ACCORDANCE WITH ISO 16016. REPRODUCTION AND UTILIZATION OF THIS DOCUMENT AS WELL AS THE COMMUNICATION OF ITS CONTENTS TO OTHERS IS NOT ALLOWED WITHOUT EXPRESS AUTHORIZATION. OFFENDERS WILL BE HELD LIABLE FOR PAYMENT OF DAMAGES. ALL RIGHTS RESERVED IN THE EVENT OF THE GRANT OF A PATENT, UTILITY MODEL OR DESIGN.