Parts List			
項目	数量	パーツ番号	マテリアル
6	1	Equal-angle-Steel_50x50-t6 v1 (2)	鋼

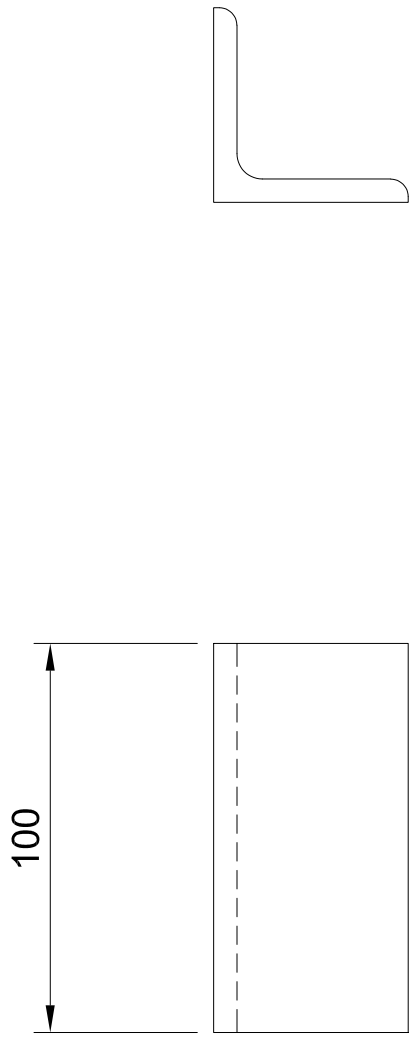

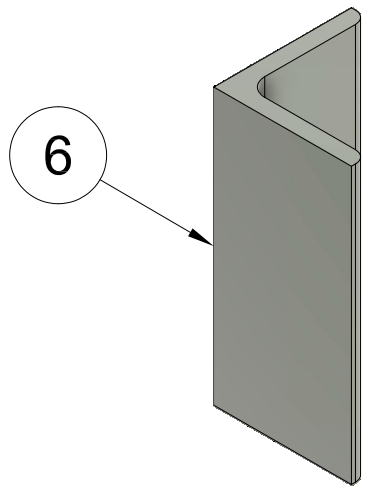

Dept.	Technical reference	Created by HIROYUKI OHIRA 2025/08/01	Approved by
製作数:8本		Document type	Document status
		Title 分電盤架台 パーツ6_部品図	DWG No.
			Rev. / Date of issue / Sheet 1/1