Parts List			
項目	数量	パーツ番号	マテリアル
8	1	Equal-angle-Steel_50x50-t6 v1(ミラー) (1)	鋼

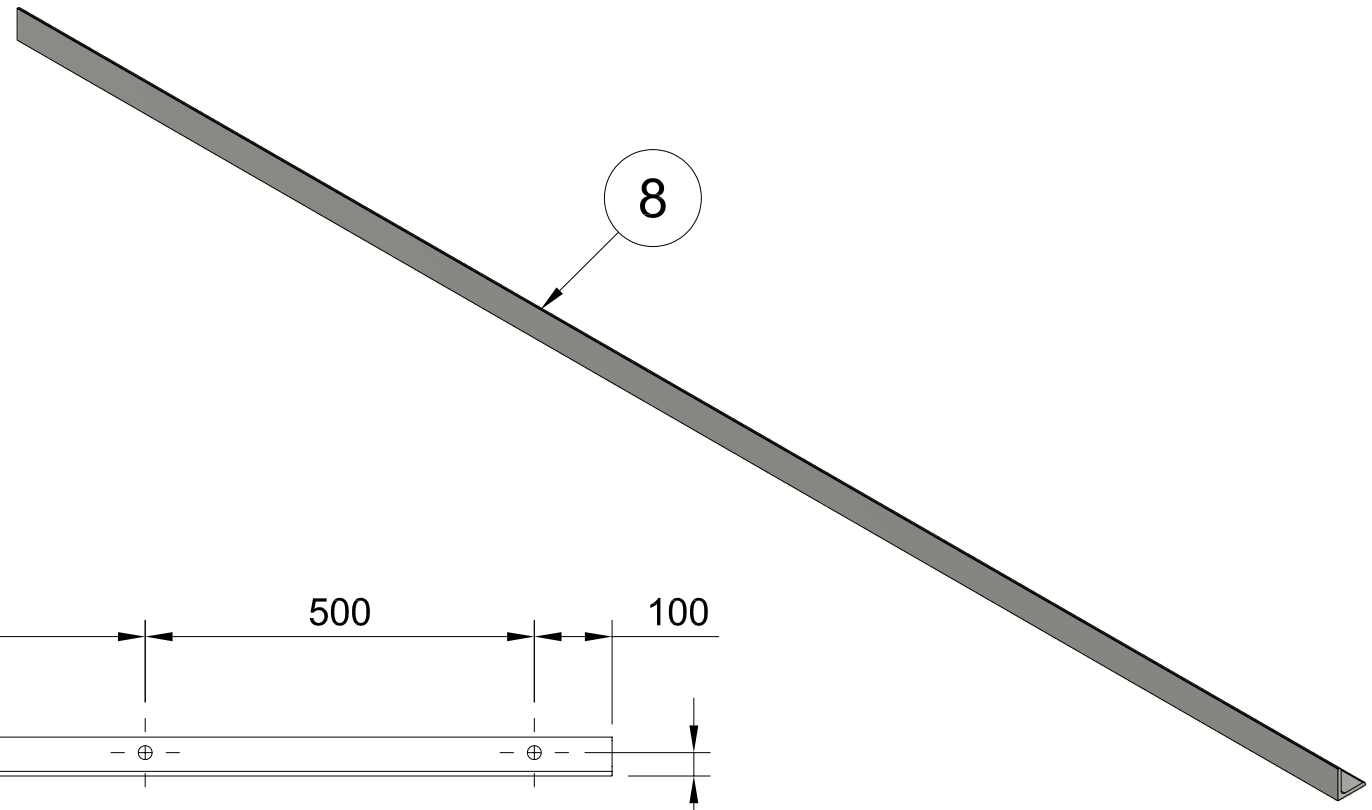

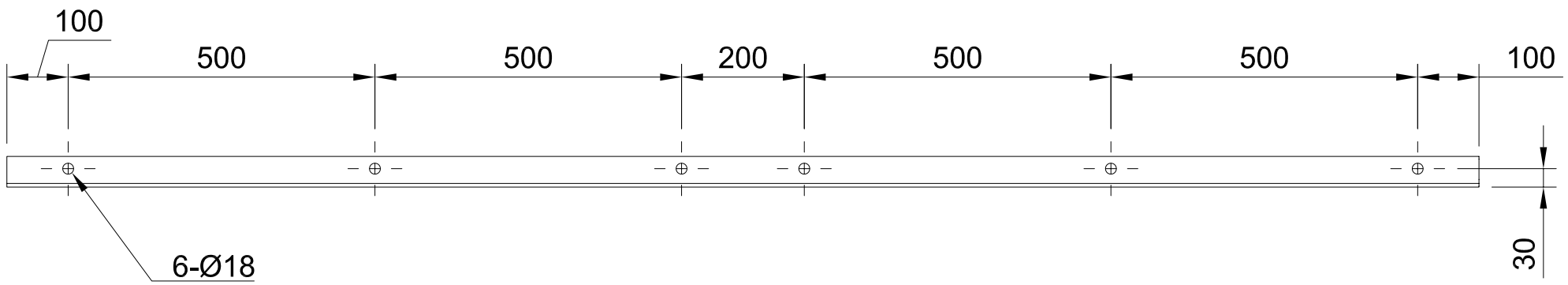

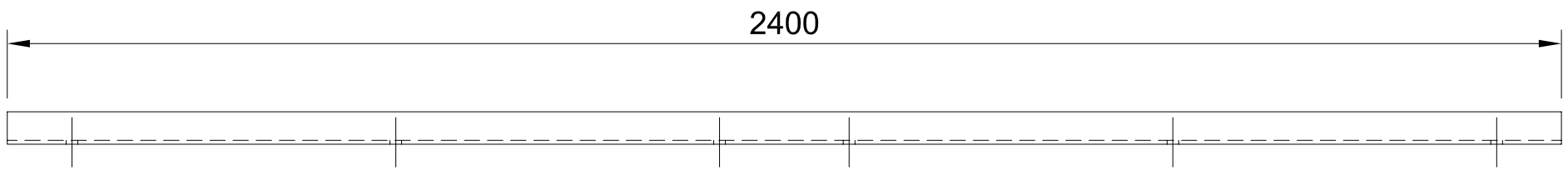

Dept.	Technical reference	Created by	Approved by
		HIROYUKI OHIRA 2025/08/01	
製作数:2本		Document type	Document status
		Title 分電盤架台 パーツ8_部品図	DWG No.
			Rev. / Date of issue / Sheet 1/1