適用機種 Application
AI-500F20

Revisions				
	Description	Drawing	Review	Approval
A	23336			

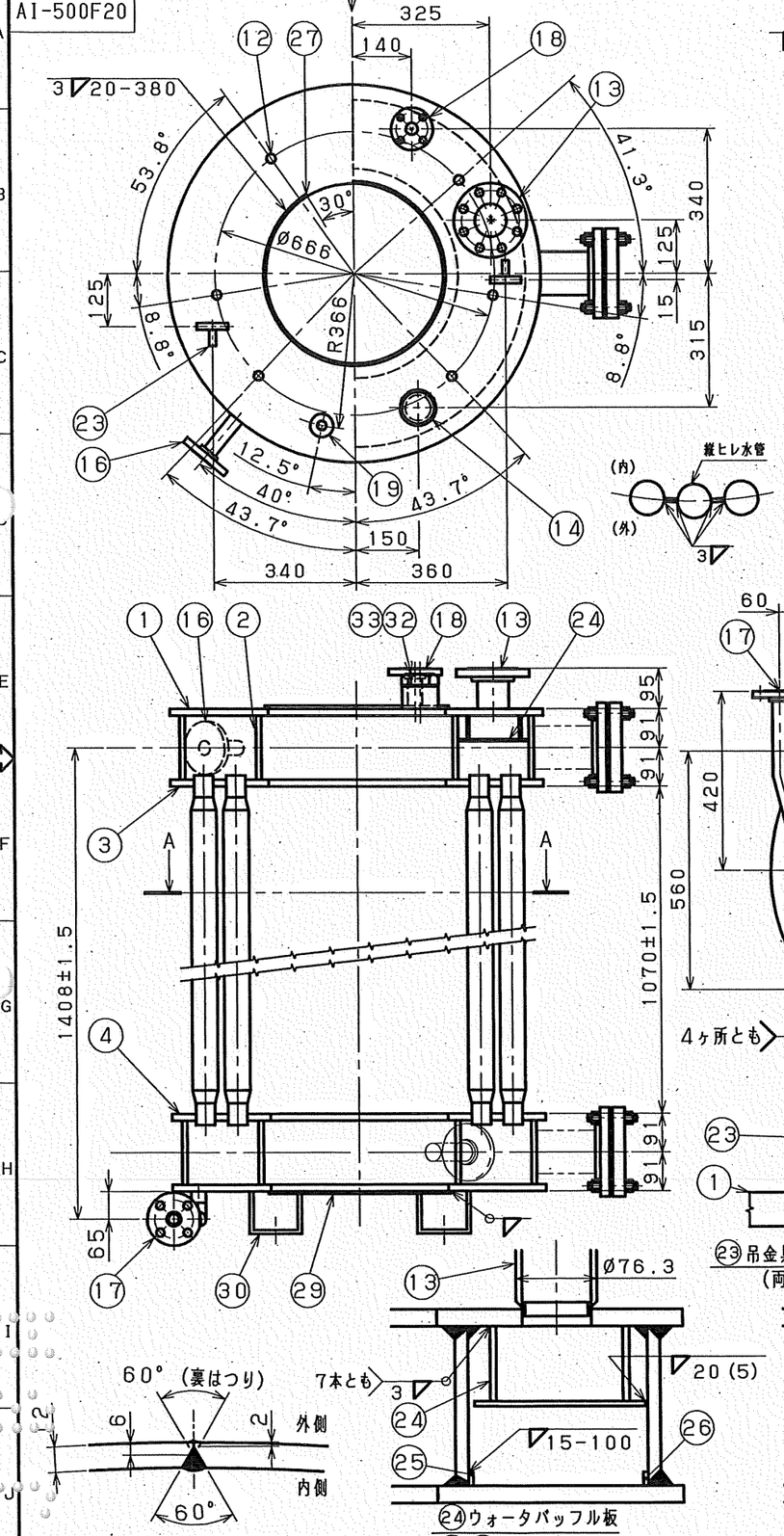

管寄側板縦継手詳細（1：2）

㉔ウォータバッフル板
㉕㉖裏当て金取付詳細（1：4）

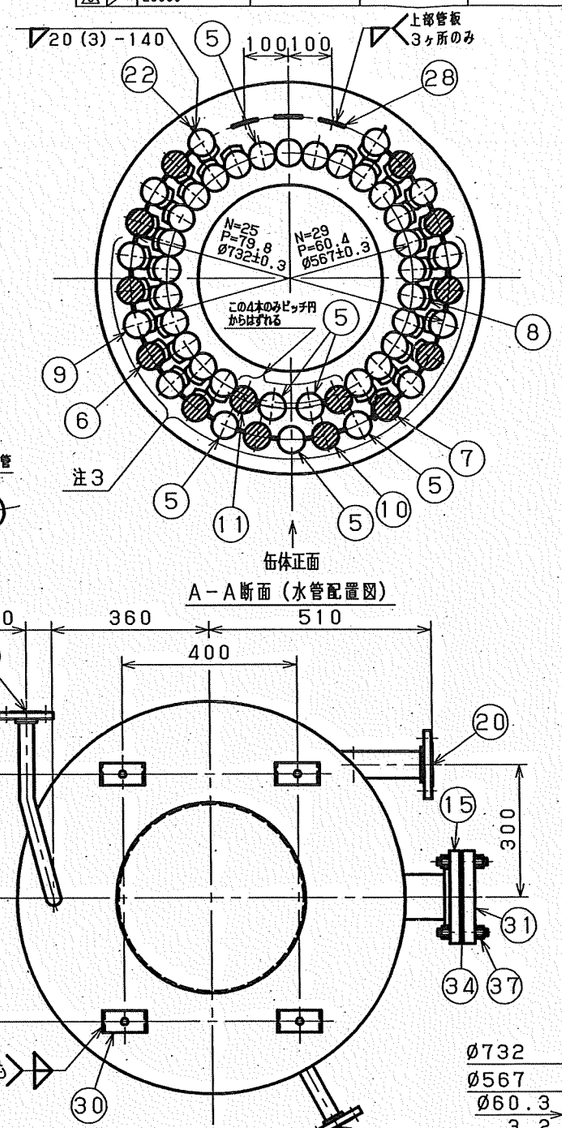

㉓吊金具溶接詳細（1：2）
（両端は隅肉のみ）

㉒ガイドパイプ取付詳細図（1：4）

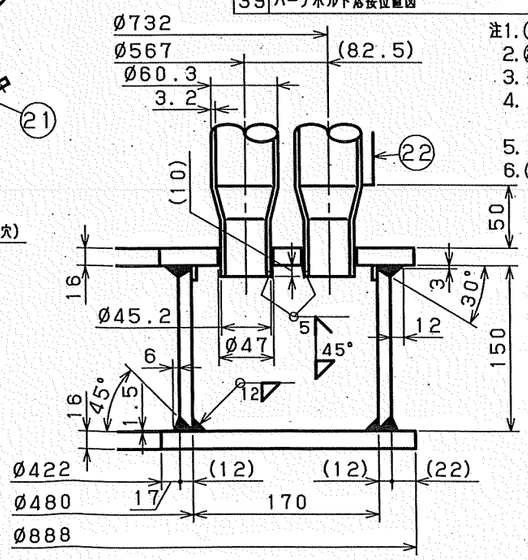

管寄部詳細（1：4）

No.	品名 Description	新規	図番・材料コード Drawing Number, Material Code	材料名・規格 Material, Standard	数量 Q'ty	質量 mass (kg)	備考 Remarks	特殊
0	缶体（完）ミルシート付き					741.0		
1	管寄蓋板		3161-031-2210-0	SB410	2	110.0	M付	
2	側板（完）		3161-001-2311-0	SB410	1	94.00	M付	
3	管板（上）		3161-031-2113-0	SB410	1	48.10	M付	
4	管板（下）		3161-031-2121-0	SB410	1	48.40	M付	
5	水管		2465-001-1112-0	STB340-E	8	40.80	M付	
6	横ヒレ付水管（1）		3163-001-1212-0	STB340-E	9	73.80	M付	
7	横ヒレ付水管（2）		3161-001-1212-0	STB340-E	1	8.00	M付	
8	横ヒレ付水管（4）		3161-001-1112-0	STB340-E	10	65.00	M付	
9	絞り水管（横ヒレ）（3）		2465-001-1124-0	STB340-E	22	143.0	M付	
10	ヒレ付水管（外列）		3163-001-1242-0	STB340-E	2	13.60	M付	
11	片ヒレ付水管（6巾片側）		3163-001-1252-0	STB340-E	2	10.80	M付	
12	ガイドパイプ（キャップ付）				6	4.20		
13	蒸気出口管座			STPG370-E / STB340 / S25C	1	3.60	M付	
14	検査口			S25C	1	1.20	M付	
15	検査口			STPG370-E / STB340 / S25C	2	13.20	M付	
16	水面計座		3100-101-909A-0	STPG370-E / S25C	1	1.70	M付	
17	吹出管兼水面計座			STPG370-E / PT370 / S25C	1	2.80	M付	
18	安全弁座			STPG370-E / S25C	1	1.10	M付	
19	電極座			S25C	1	0.50	M付	
20	給水口			STPG370-E / S25C	1	3.60	M付	
21	降水管座			STPG370-E / S25C	1	1.70	M付	
22	仕切板		ZZZZ-000-0005-0	鋼板 SPHC T2.3	2	0.10	11X300	
23	吊金具（2）		3120-001-7220-4		2	5.60		
24	ウォータバッフル板		3161-001-4101-0		1	11.50		
25	裏当て金（内）			平鋼 SRB 13X4.5	2	1.40		
26	裏当て金（外）			平鋼 SRB 13X4.5	2	2.30		
27	ウインドボックスパッキンガイド		3161-001-7560-0	SS400	1	0.30		
28	キャスタブルアンカ		3005-001-7810-4	SUS316S	3	0.10		
29	缶体底蓋		3161-001-7311-0	SS400	1	6.90		
30	缶体脚		3163-001-7110-0	SS400	4	3.60		
31	閉止フランジ		Y564-209-030A-0	90AX20K S25C-N RF T30	2	13.90	M付	
32	プラグ		2465-001-5312-4	S45C	1	1.70		
33	ガスケット		0061-802-0100-0	ガスケット Ø74XØ68XT1.5	1			
34	ガスケット		0000-AKG-4348-0	90AX20KXT3.2	2			
35	水管配置図		3100-101-9104-0		1			
36	キャスタブル止め板溶接指示図		3100-101-9111-0		1			
37	スタッドボルト 全ねじ 2Nツキ		0000-AY1-1543-0	M20X115 SNB7/S45C	16	4.50		
38	アンカ溶接図		3100-001-9820-0		1			
39	バーナボルト溶接位置図		3100-101-9131-0		1			

注1. ① 管寄蓋板の上面の中心線上4ヶ所にポンチ打刻のこと。① 管寄蓋板の下側は中心線上側面中央4ヶ所にポンチ打刻のこと。
2. ㉘ キャスタブルアンカは、上部管寄にのみ取り付けのこと。
3. 外列水管のヒレと、ヒレ無水管は正面から左右9本目まで全長縦溶接のこと。
4. 内側水管列の水管すきまは0.4mm以下、外列水管は0.6mm以下。（仮組時）
5. 図中 ▨ は縦ヒレ水管を示す。
6. ㉚ 缶体脚は、缶体と接する所をすべて溶接のこと。

普通寸法差（製缶物A級） 基準寸法の区分		許容差
2以上	30以下	±1
30を超え	120〃	±1
120〃	400〃	±1
400〃	1000〃	±2
1000〃	2000〃	±3
2000〃	4000〃	±4

溶接寸法差 基準寸法の種類	許容差
開先角度	±5°
開先深さ	±1
ルート高さ	±2
ルート間隔	±2
脚長	以上

適用規格	ボイラー構造規格		
最高圧力	1.96MPa		
試験要否・方法・圧力	●要 ○不要	○気密 ●水圧	2.94MPa
適用流体	○滅菌ガス ○気体燃料 ○液体燃料 ○燃焼ガス ●蒸気 ●水 ○エア ○無し ○その他（ ）		
焼鈍	●有り ○無し	焼付塗装基準	○適用 ●適用外
塗装・メッキ方法	○有り ●無し ○MFG焼付	色：＊＊＊＊＊＊・耐熱：＊＊＊℃	

Drawing	Design	Review	Review	Approval	縮尺 Scale	機種 Type
山平 '20.03.05	西尾 '20.03.05		松木繁昌 '20.03.27	新藤貴志 '20.03.27	1:10 (1:2) (1:4)	AI-500F20

三浦工業株式会社
MIURA CO.,LTD.

Unless Otherwise specified Dimensions are in mm.
Third Angle System（第三角法）

図名 Title：缶体（完）ミルシート付き

図番 Drawing No.：3161-031-010V

A2