適用機種 Application
AI-500 20KA

Revisions				
	Description	Drawing	Review	Approval
A	20386			

No.	品名 Description	新規	図番・材料コード Drawing Number, Material Code	材料名・規格 Material, Standard	数量 Q'ty	質量 mass (kg)	備考 Remarks	特殊
0	セパレータ (完)					19.56		
1	胴板			鋼管 STPG370-S 125AXSCH40	1	7.00	M付	
2	平蓋板			鋼板 SB410 T19	2	3.90	M付	
3	パイプ			鋼管 STPG370-E 32AXSCH40	1	0.50	M付	
4	パイプ			鋼管 STPG370-E 25AXSCH40	1	0.30	M付	
5	パイプ			鋼管 STPG370-E 65AXSCH40	1	1.30	M付	
6	フランジ			フランジ S25C 32AX20K SOHARF	1	1.60	刻印付	
7	フランジ			フランジ S25C 25AX20K SOHARF	1	1.30	刻印付	
8	フランジ			フランジ S25C 65AX20K SOHARF	1	2.60	刻印付	
9	ノズル		ZZZZ-010-0980-0	鋼管 STPG370-S 65AXSCH20	1	0.90		
10	カバー取付金具		ZZZZ-000-1047-0	平鋼 SRB 16X3	4	0.10		
11	スワラー		1051-003-1132-4		1	0.06		

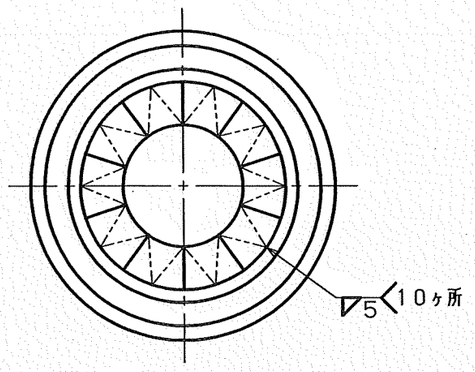

⑪スワラー取付詳細

注1. パイプ突合部、ノズル取付部、胴蓋板取付部は、裏波溶接のこと。
2. 缶体と現合のこと。

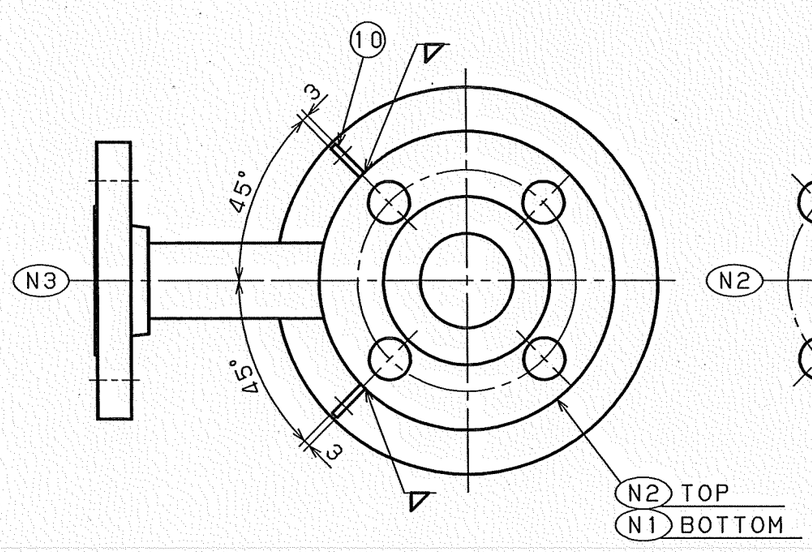

ノズルオリエンテーション

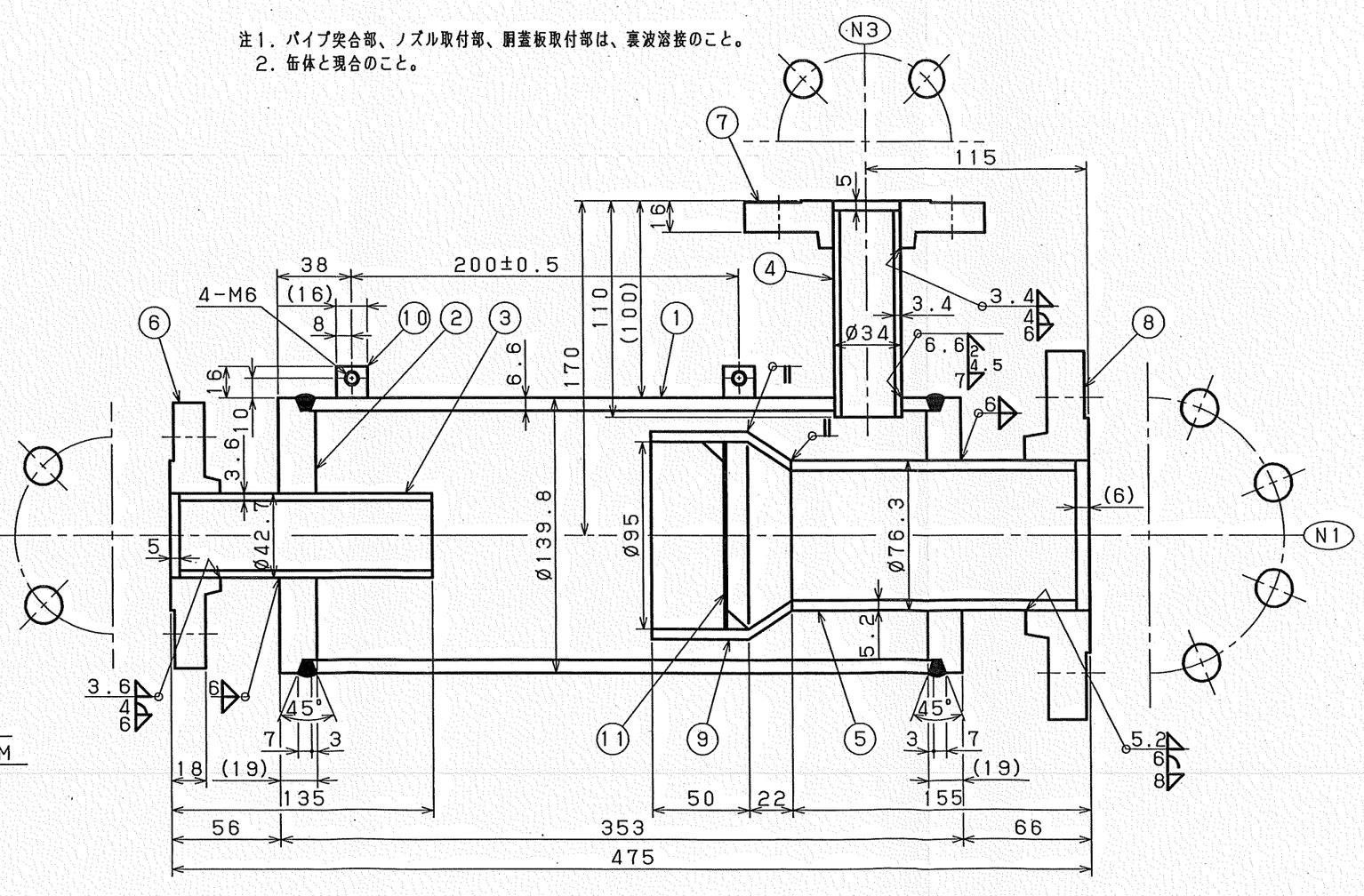

適用規格	ボイラー構造規格
最高圧力	1.96MPa {20.0kgf/cm²}
試験要否・方法・圧力	●要 ○不要 ○気密 ●水圧 2.94MPa {30.0kgf/cm²}
適用流体	○滅菌ガス ○気体燃料 ○液体燃料 ○燃焼ガス ●蒸気 ○水 ○エア ○無し ○その他 ( )
焼鈍	●有り ○無し
塗装・メッキ方法	●無し ○社内 ○社外 色:＊＊＊＊＊＊・耐熱温度:＊＊＊℃

溶接寸法差 基準寸法の種類	許容差
開先角度	±5°
開先深さ	±1
ルート高さ	±2
ルート間隔	±2
脚長	以上

普通寸法差(製缶物A級) 基準寸法の区分		許容差
2以上	30以下	±1
30を超え	120 〃	±1
120 〃	400 〃	±1
400 〃	1000 〃	±2
1000 〃	2000 〃	±3
2000 〃	4000 〃	±4

一般寸法差(長さ) 基準寸法の区分		許容差	NCパンチ	NCレーザ
0.5以上	30以下	±0.1	±0.2	
30を超え	6 〃	±0.1	±0.2	
6 〃	30 〃	±0.2	±0.2	
30 〃	120 〃	±0.3	±0.2	
120 〃	400 〃	±0.5	±0.2	
400 〃	1000 〃	±0.8	±0.2	
1000 〃	2000 〃	±1.2	±0.5	
2000 〃	4000 〃	±2	±0.2	

Drawing	Design	Review	Review	Approval	縮尺 Scale	機種 Type
小池 '12.01.17	神谷 '12.01.17	田口 '12.01.17	渡部真二 '12.01.27	三浦正敏 '12.01.30	1:2	AI-500 20H

三浦工業株式会社 MIURA Co.,Ltd.

Unless Otherwise specified Dimensions are in mm.
Third Angle System (第三角法)

図名 Title: セパレータ (完)

図番 Drawing No.: 3161-033-1109

A2