| Parts List | | | |
|---|---|---|---|
| 項目 | 数量 | パーツ番号 | マテリアル |
| 7 | 1 | 4.5t×1004.5×1000*1000_L | 鋼 |

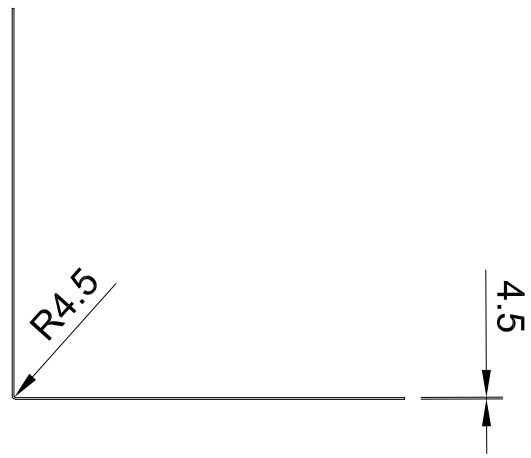


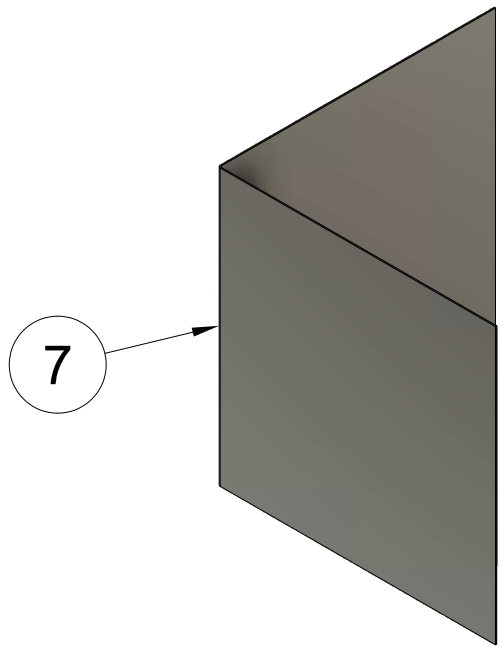

| Dept. | Technical reference | Created by | Approved by |
|---|---|---|---|
| | | HIROYUKI OHIRA 2025/07/01 | |
| 製作数:10体<br>曲げ加工 | | Document type | Document status |
| | | Title<br>汚泥コンテナ_□1000×1000<br>側板　部品図 | DWG No. |
| | | | Rev. / Date of issue / Sheet 1/1 |