Parts List			
項目	数量	パーツ番号	マテリアル
1	1	Channel-steel_200x80x7.5x11 v1	鋼

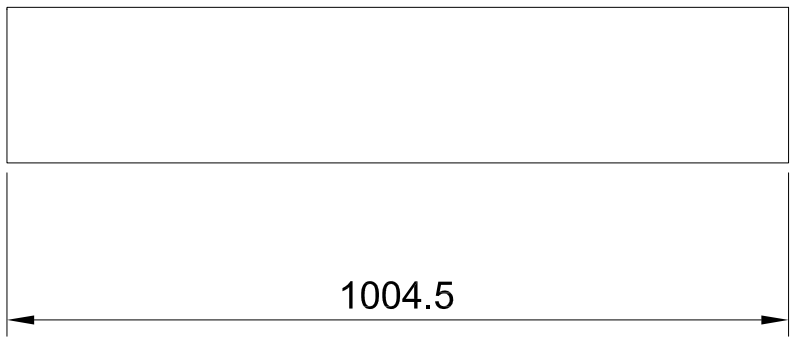

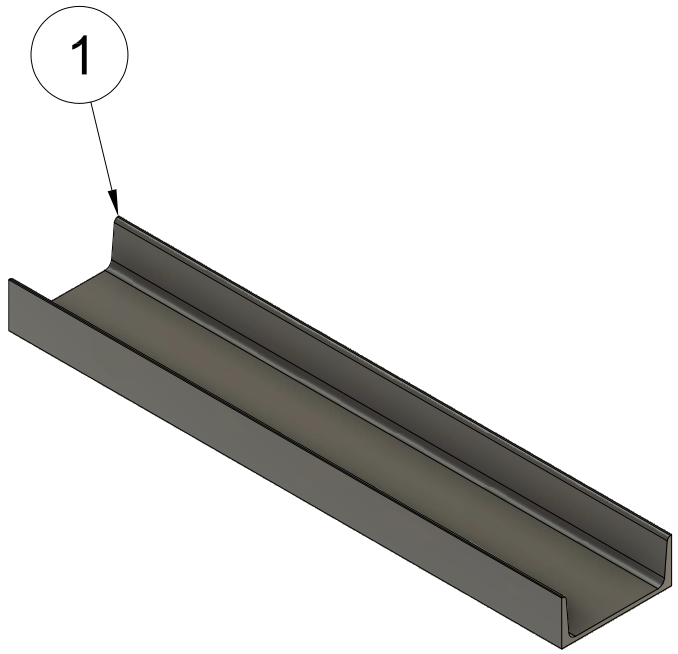

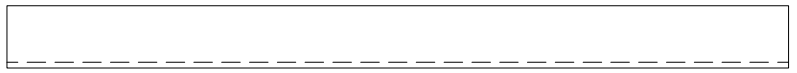

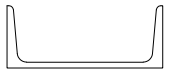

Dept.	Technical reference	Created by	Approved by
		HIROYUKI OHIRA 2025/07/01	
製作数:10本		Document type	Document status
		Title 汚泥コンテナ_□1000×1000 フォーク差込み部　部品図	DWG No.
			Rev. / Date of issue / Sheet 1/1