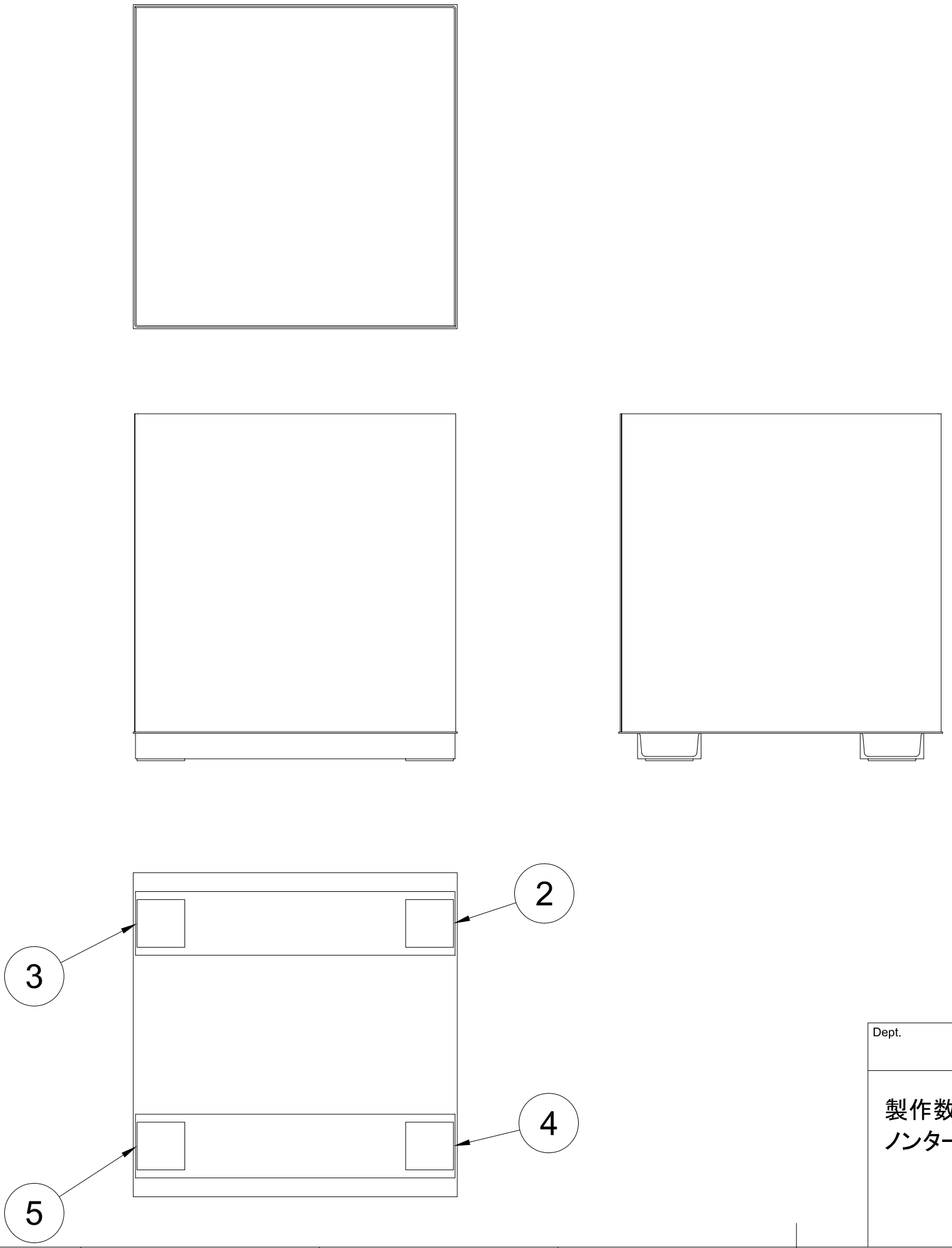

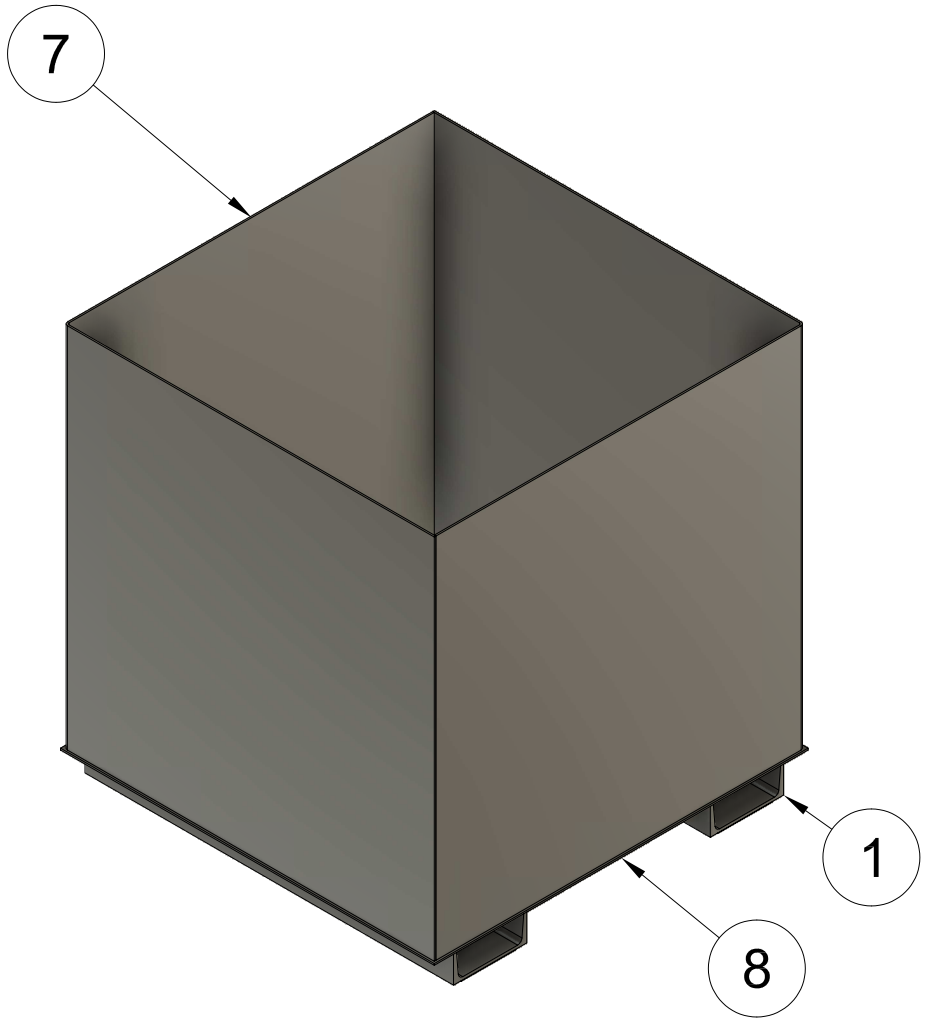

Parts List

項目	数量	パーツ番号	マテリアル
1	1	Channel-steel_200x80x7.5x11 v1	鋼
2	1	FB_t6*150	鋼
3	1	FB_t6*150(ミラー)	鋼
4	1	FB_t6*150(ミラー) (1)	鋼
5	1	FB_t6*150(ミラー)(ミラー)	鋼
7	2	4.5t×1004.5×1000*1000_L	鋼
8	1	T4.5*1019*1019	鋼

Dept.	Technical reference	Created by HIROYUKI OHIRA 2025/07/02	Approved by
製作数:5基 ノンタールエポ塗装		Document type	Document status
		Title 汚泥コンテナ_□1000×1000 コンテナ部　パーツ一覧	DWG No.
		Rev. / Date of issue	Sheet 1/1