Parts List			
項目	数量	パーツ番号	マテリアル
6	1	蓋	鋼

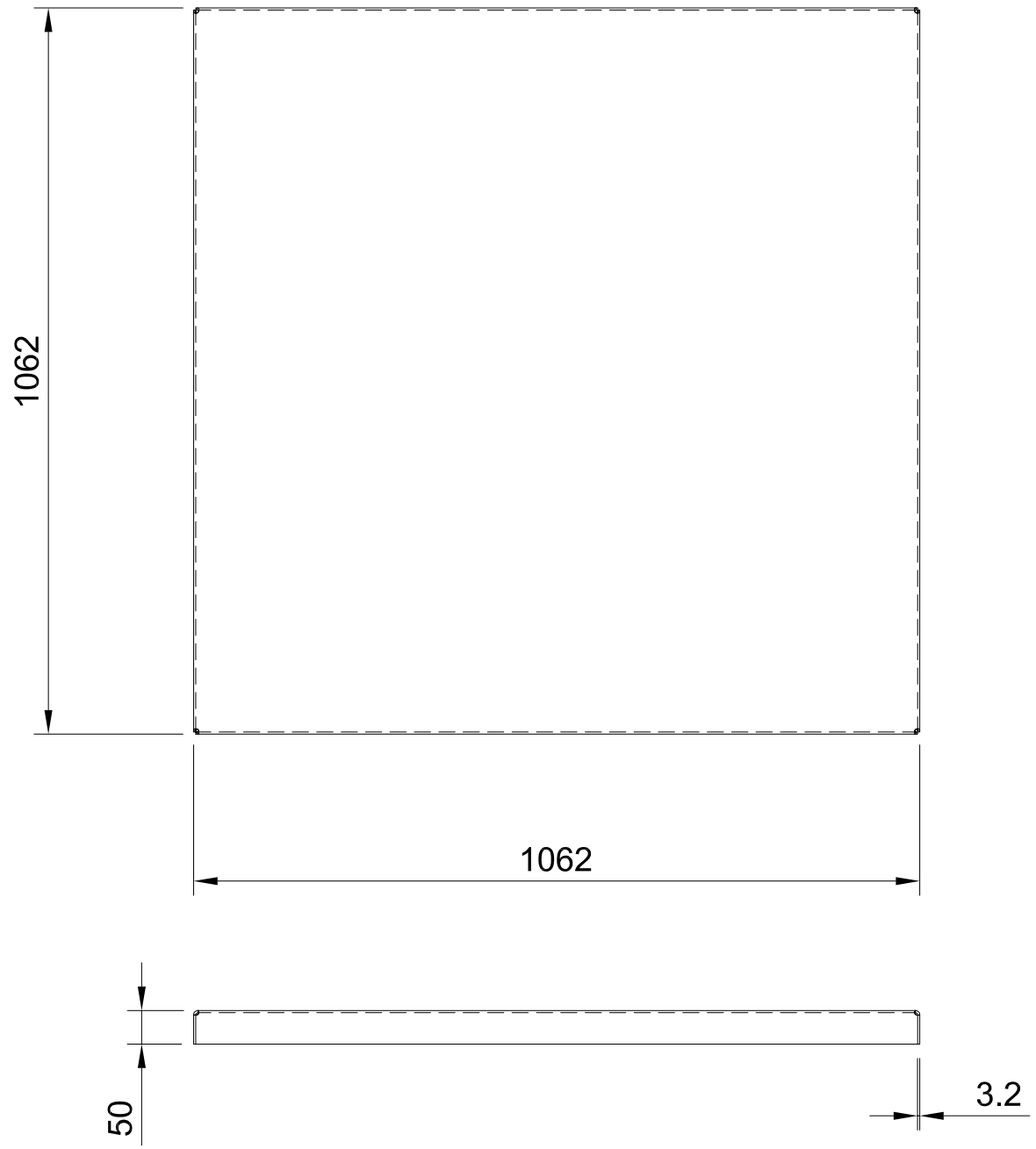

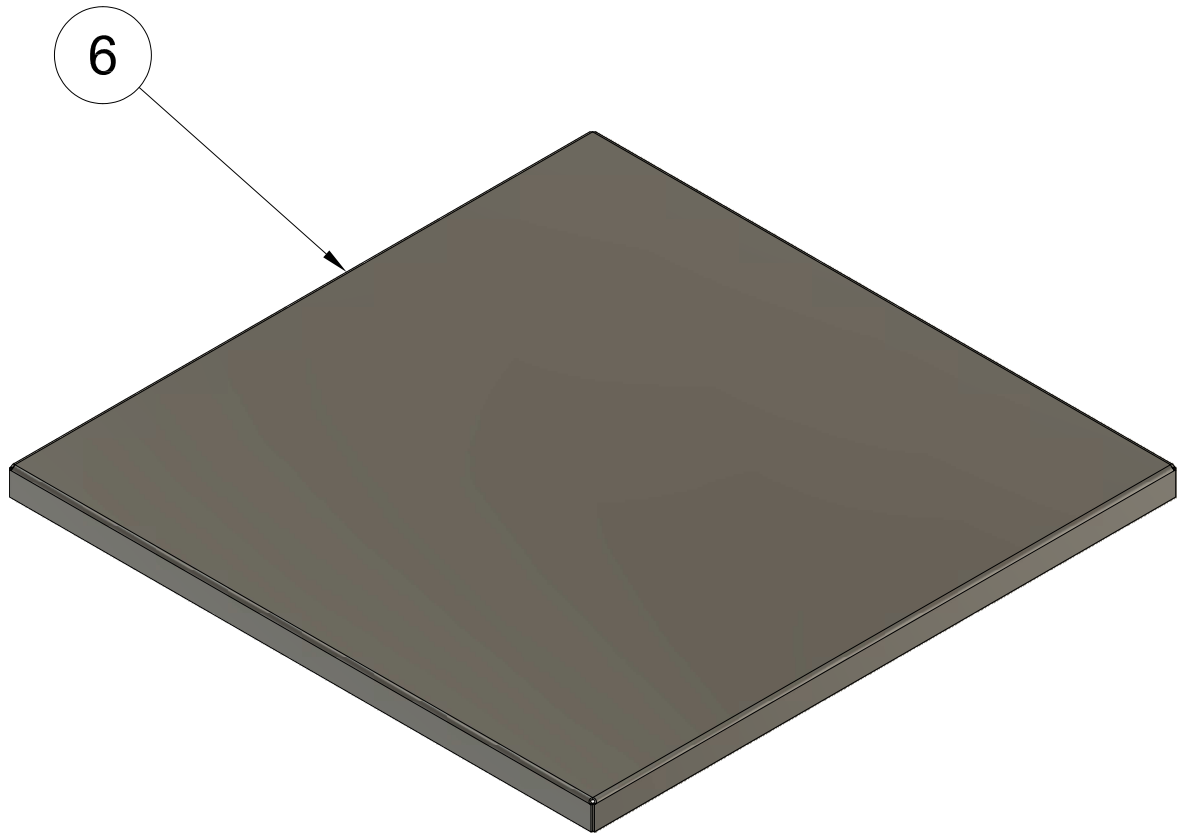

Dept.	Technical reference	Created by	Approved by
		HIROYUKI OHIRA 2025/07/02	
製作数:5体 曲げ加工		Document type	Document status
		Title 汚泥コンテナ_□1000×1000 蓋　部品図	DWG No.
			Rev. / Date of issue / Sheet 1/1