Parts List

項目	数量	パーツ番号	マテリアル
1	1	Channel-steel_200x80x7.5x11 v1	鋼
2	1	FB_t4.5*100	鋼
3	1	FB_t4.5*100(ミラー)	鋼
4	1	Channel-steel_200x80x7.5x11 v1(ミラー)	鋼

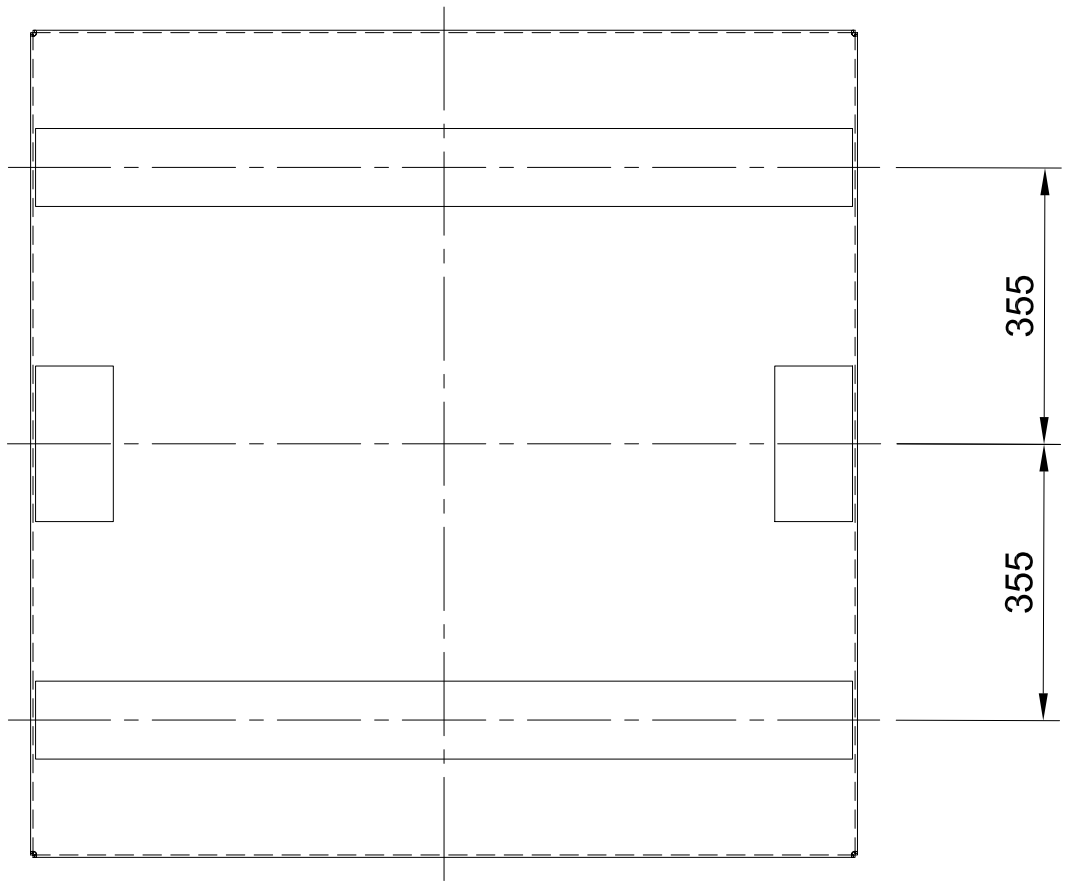

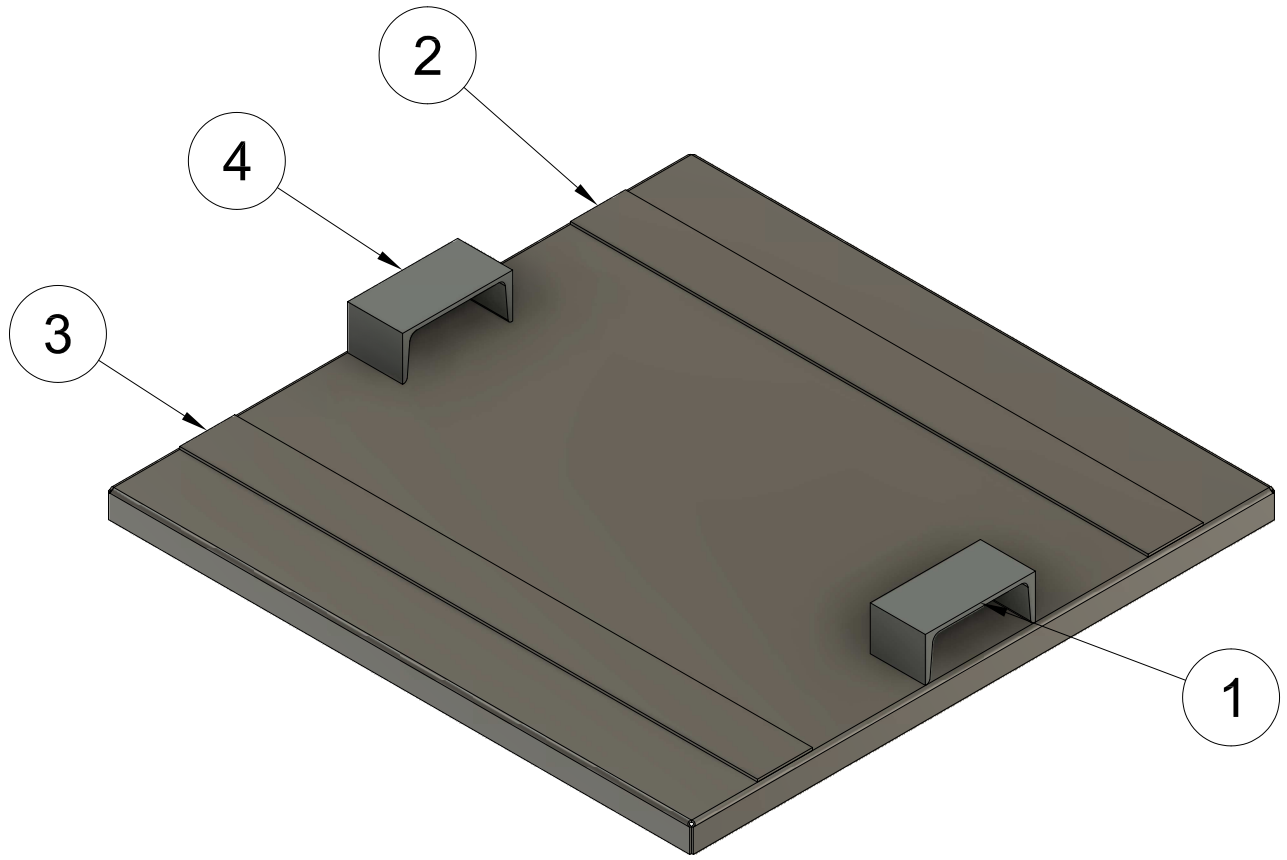

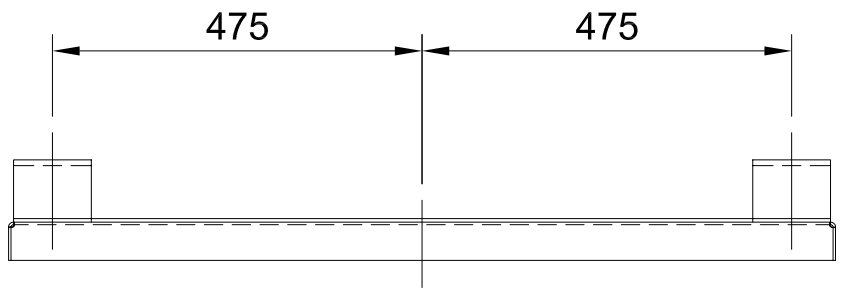

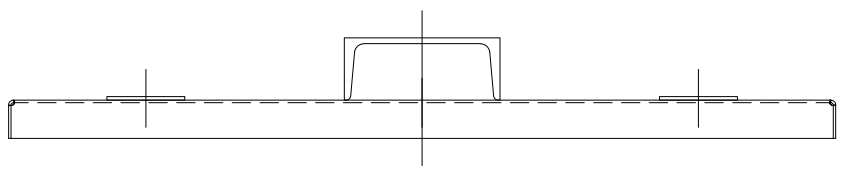

Dept.	Technical reference	Created by	Approved by
		HIROYUKI OHIRA 2025/07/02	
製作数:5体 ノンタールエポ塗装		Document type	Document status
		Title 汚泥コンテナ_□1000×1000 蓋部 パーツ一覧 組立図	DWG No.
			Rev. / Date of issue / Sheet 1/1