Parts List			
項目	数量	パーツ番号	マテリアル
10	1	4.5t×1104.5×1100×900_L	鋼

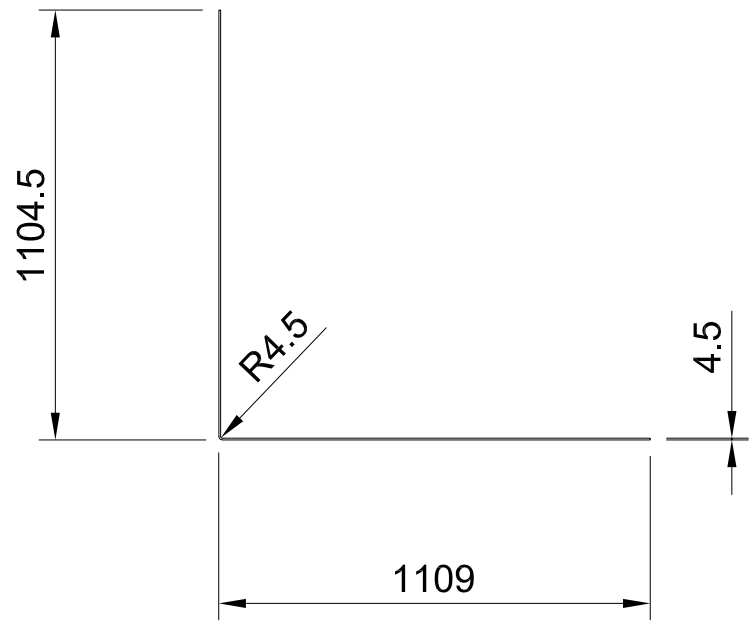

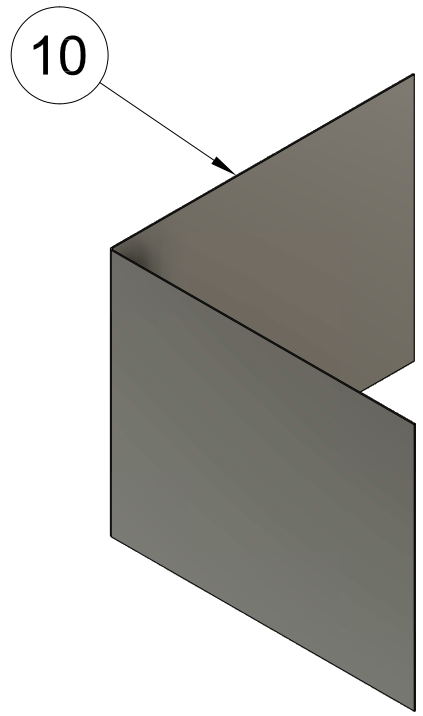

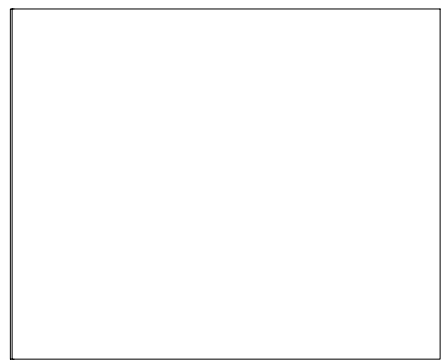

Dept.	Technical reference	Created by	Approved by
		HIROYUKI OHIRA 2025/07/03	
製作数:20体 曲げ加工		Document type	Document status
		Title 製品用コンテナ_□1100*900 側板　部品図	DWG No.
			Rev. / Date of issue / Sheet 1/1