Parts List

項目	数量	パーツ番号	マテリアル
1	1	4.5t*1109*1109	鋼
2	1	Channel-steel_200x80x7.5x11 v1	鋼
3	1	Channel-steel_200x80x7.5x11 v1(ミラー)	鋼
5	1	FB_150	鋼
6	1	FB_150(ミラー)	鋼
7	1	FB_150(ミラー) (1)	鋼
8	1	FB_150(ミラー)(ミラー)	鋼
10	2	4.5t×1104.5×1100×900_L	鋼

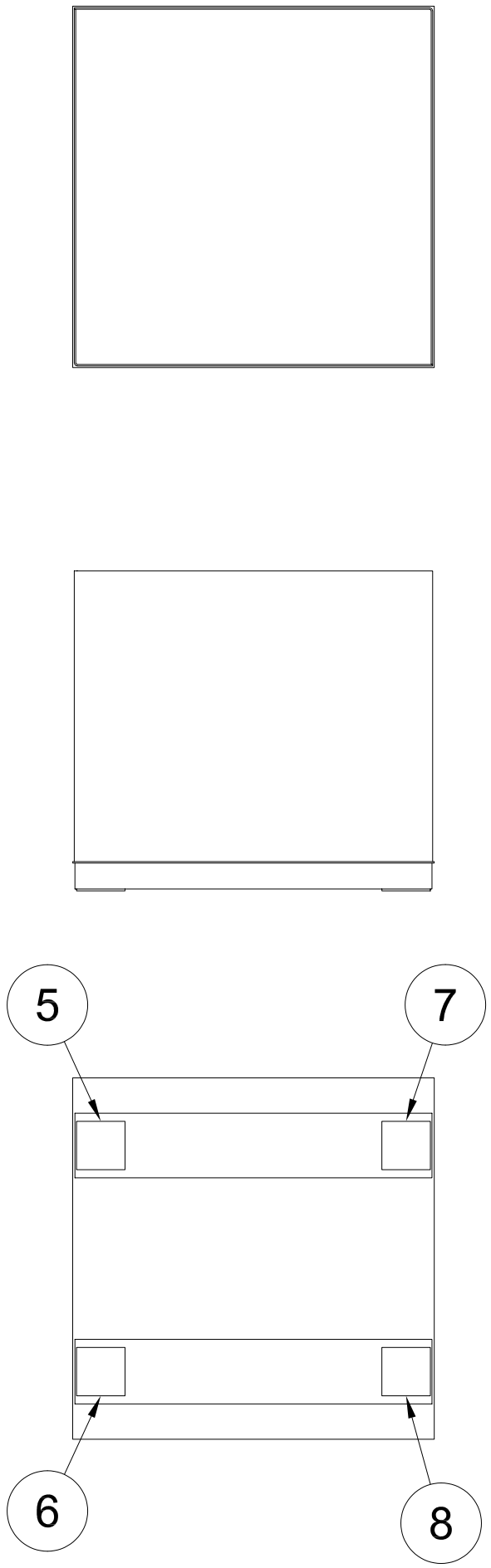

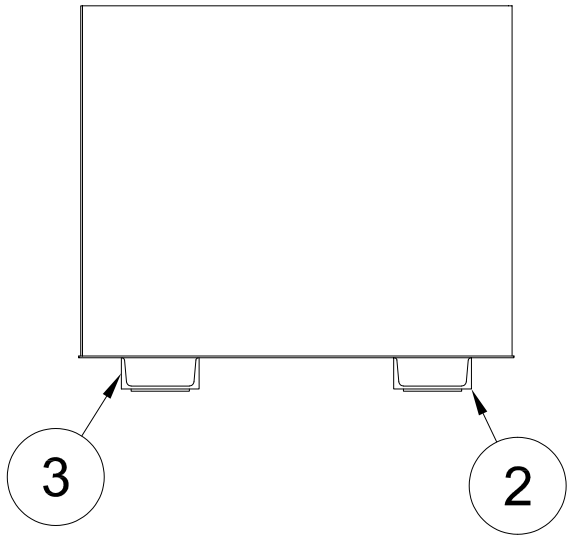

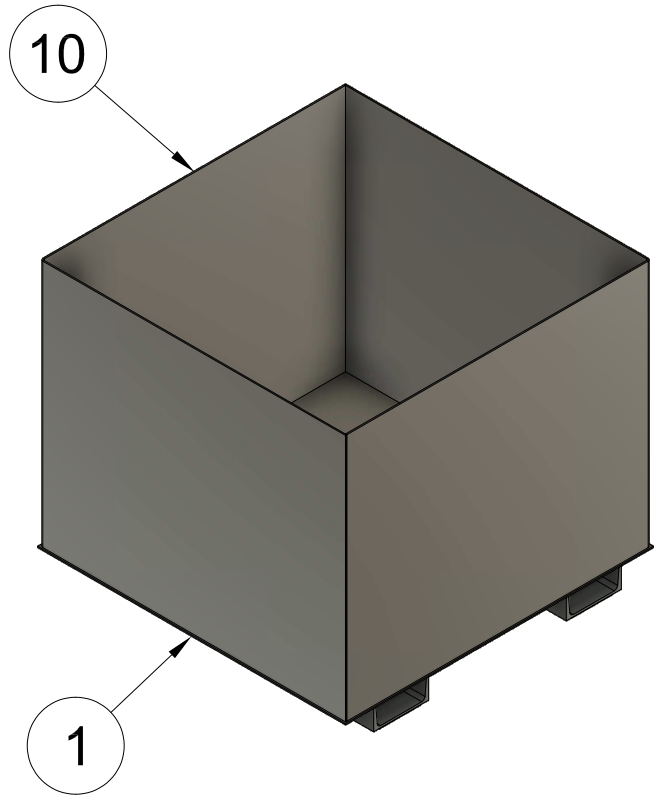

Dept.	Technical reference	Created by	Approved by
		HIROYUKI OHIRA 2025/07/03	
製作数:10基 ノンタールエポ塗装		Document type	Document status
		Title 製品用コンテナ_□1100*900 コンテナ部　パーツ一覧	DWG No.
			Rev. / Date of issue / Sheet 1/1