Parts List			
項目	数量	パーツ番号	マテリアル
1	1	Channel-steel_200x80x7.5x11 v1	鋼
2	1	Channel-steel_200x80x7.5x11 v1(ミラー)	鋼
3	1	FB_t4.5*100	鋼
4	1	FB_t4.5*100(ミラー) (1)	鋼

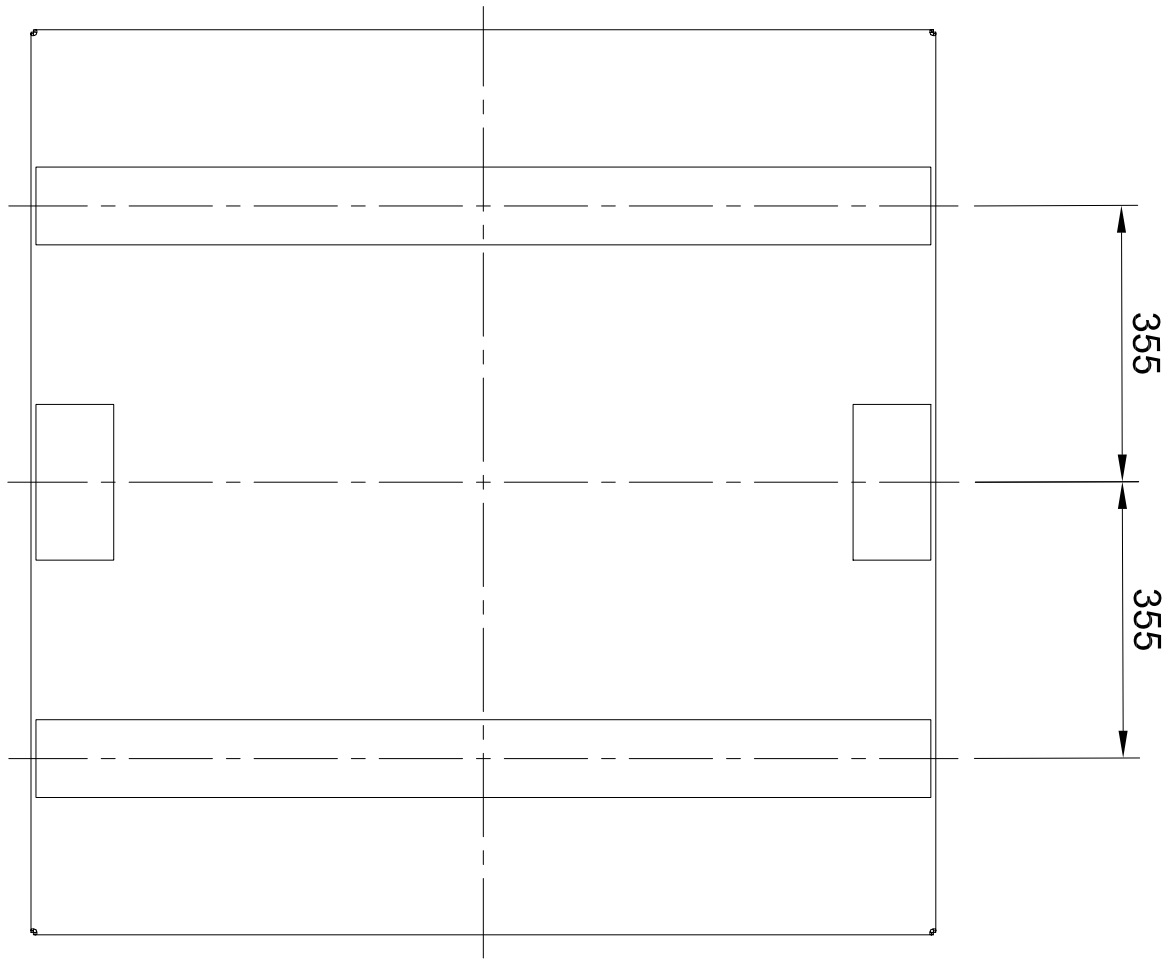

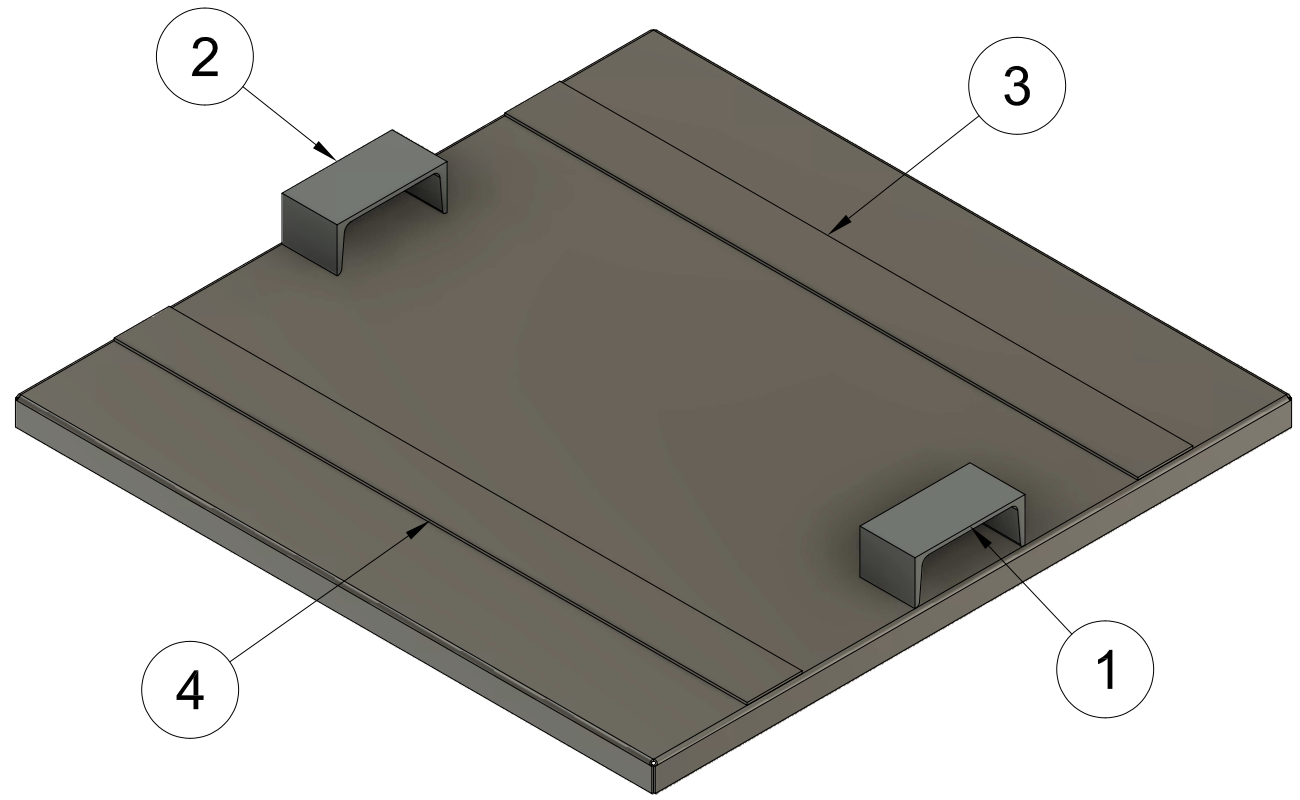

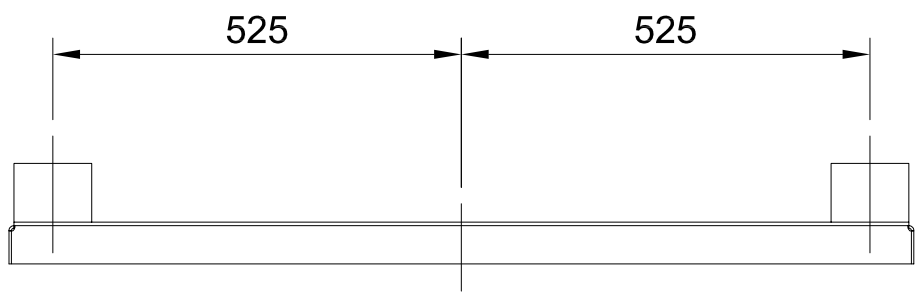

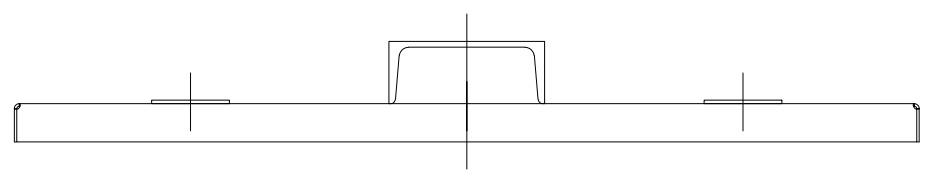

Dept.	Technical reference	Created by HIROYUKI OHIRA 2025/07/03	Approved by
製作数:10基 ノンタールエポ塗装		Document type	Document status
		Title 製品用コンテナ_□1100*900 蓋部　パーツ一覧、組立図	DWG No.
		Rev. / Date of issue	Sheet 1/1