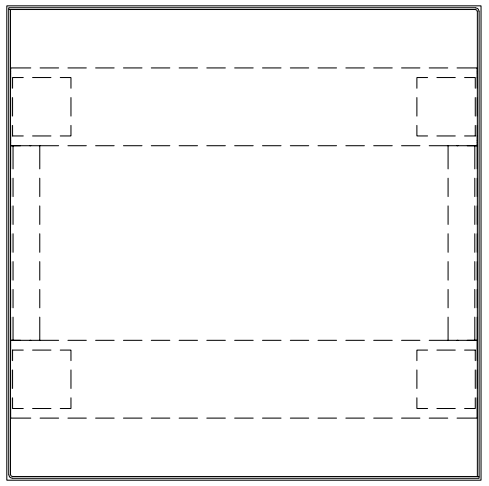

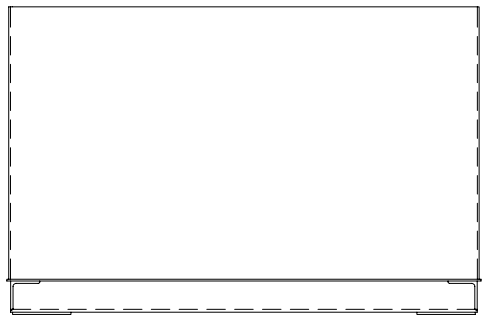

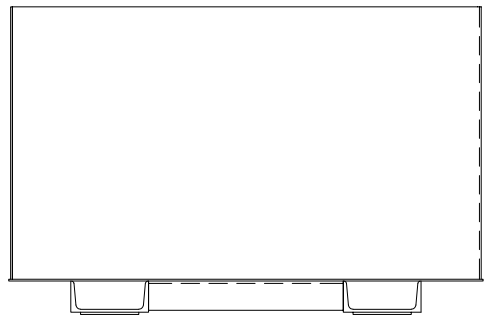

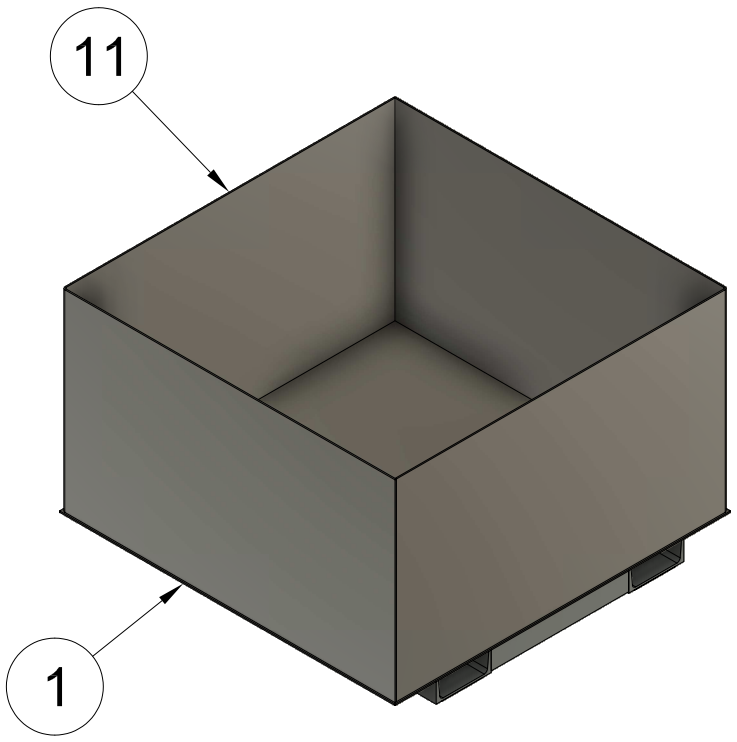

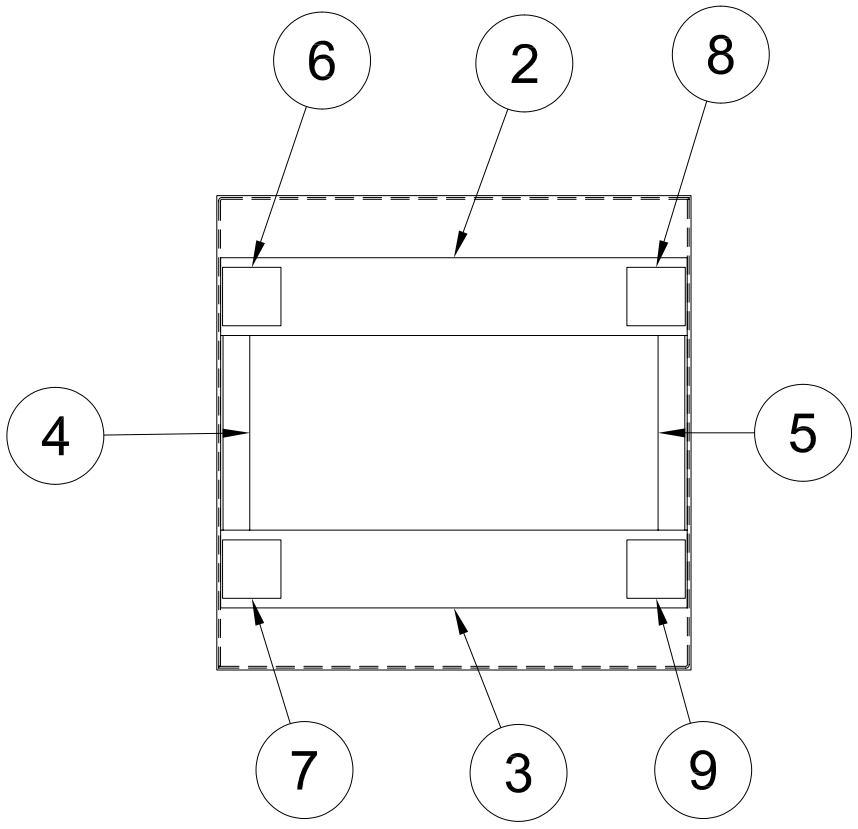

Parts List

項目	数量	パーツ番号	マテリアル
1	1	4.5t*1219*1219	鋼
2	1	Channel-steel_200x80x7.5x11 v1	鋼
3	1	Channel-steel_200x80x7.5x11 v1(ミラー)	鋼
4	1	Equal-angle-Steel_75x75-t6 v1	鋼
5	1	Equal-angle-Steel_75x75-t6 v1(ミラー)	鋼
6	1	FB_150	鋼
7	1	FB_150(ミラー)	鋼
8	1	FB_150(ミラー) (1)	鋼
9	1	FB_150(ミラー)(ミラー)	鋼
11	2	4.5t×1204.5×1200×700_L	鋼

Dept.	Technical reference	Created by HIROYUKI OHIRA 2025/07/03	Approved by
製作数:10基 ノンタールエポ塗装		Document type	Document status
		Title 粗目用コンテナ コンテナ部 パーツ一覧	DWG No.
		Rev. / Date of issue	Sheet 1/1