Parts List			
項目	数量	パーツ番号	マテリアル
10	1	蓋	----

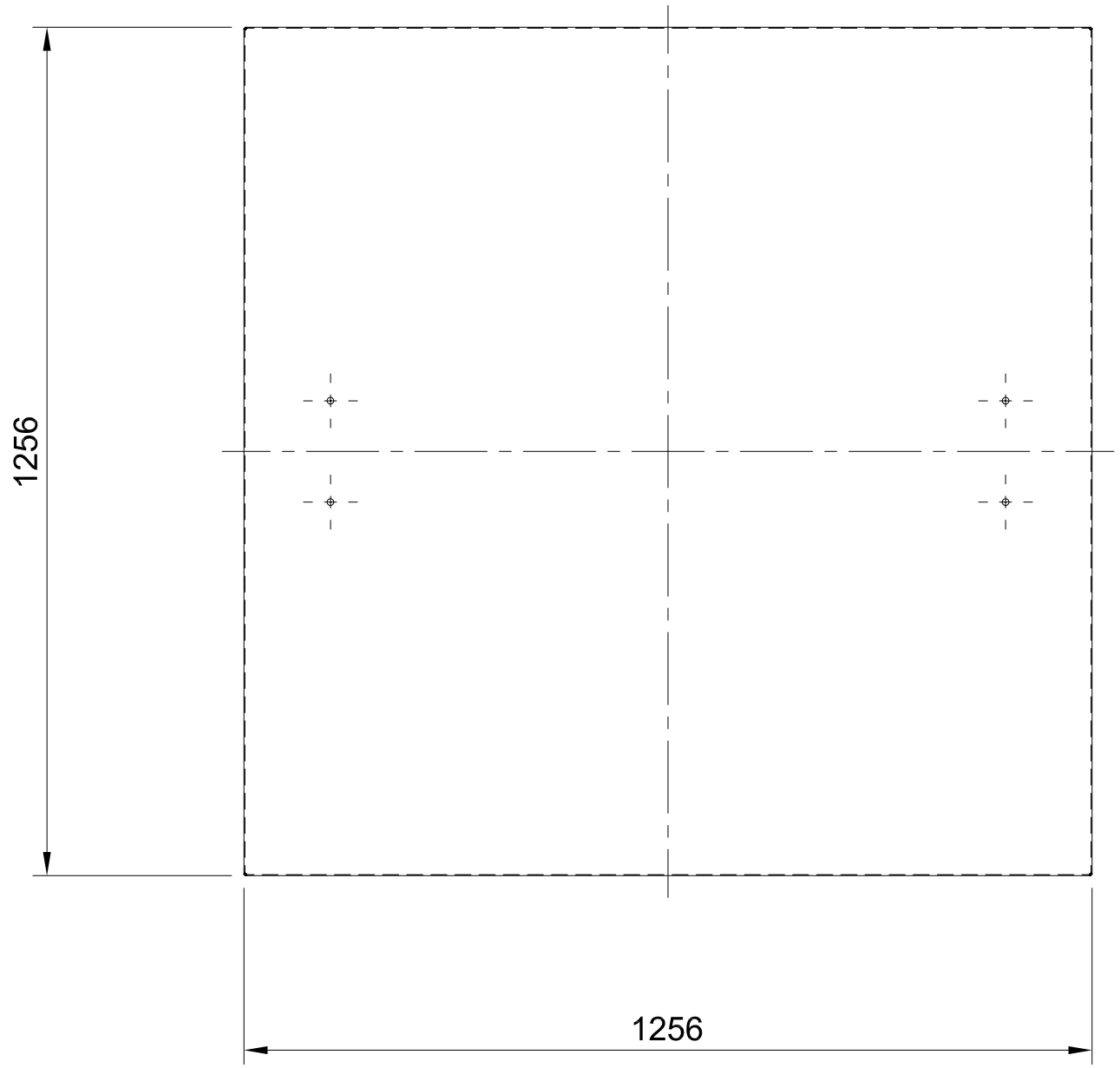

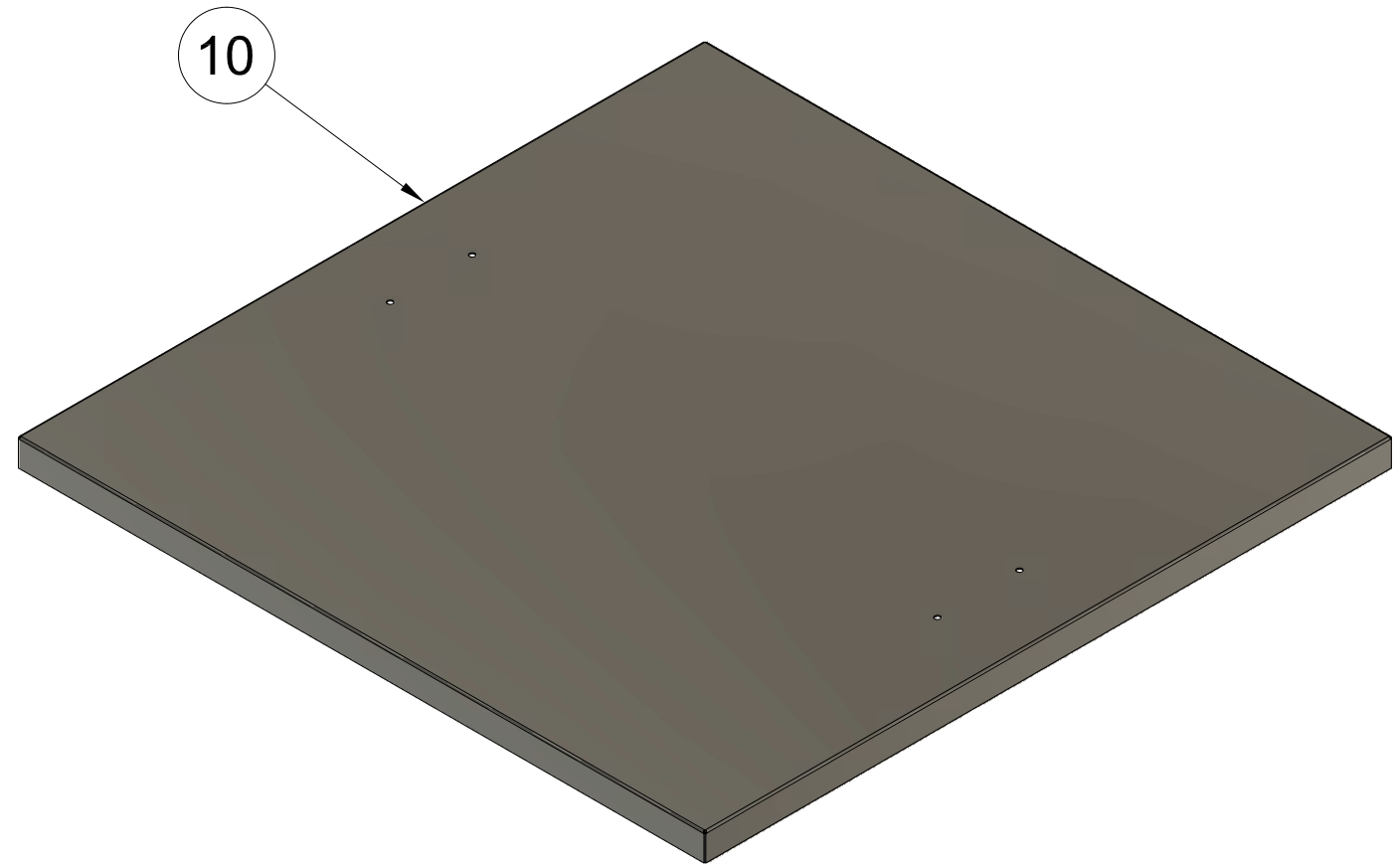

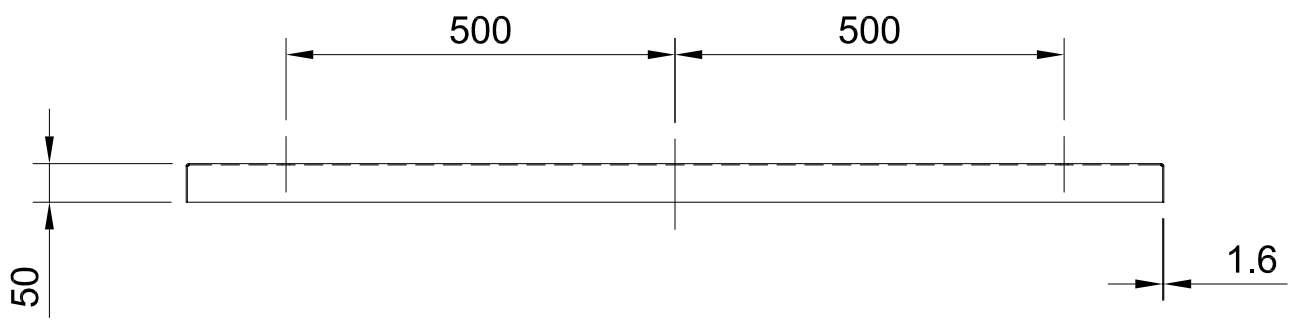

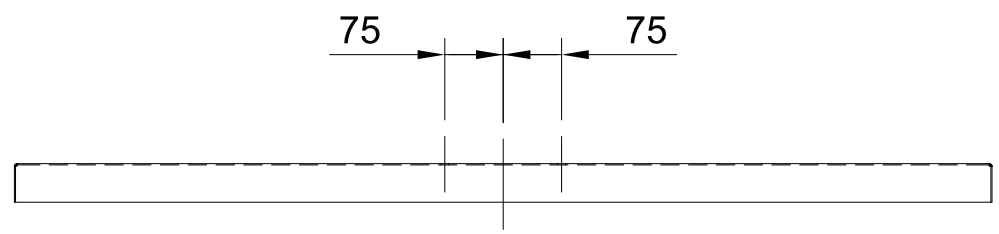

Dept.	Technical reference	Created by HIROYUKI OHIRA 2025/07/03	Approved by
製作数:10体 丸鋼曲げ加工溶接取付の際は、穴加工不要		Document type	Document status
		Title 粗目用コンテナ 蓋　部品図	DWG No.
			Rev. / Date of issue / Sheet 1/1