Parts List			
項目	数量	パーツ番号	マテリアル
1	1	A-1042-B-15 v1	----
2	1	A-1042-B-15 v1(ミラー)	----

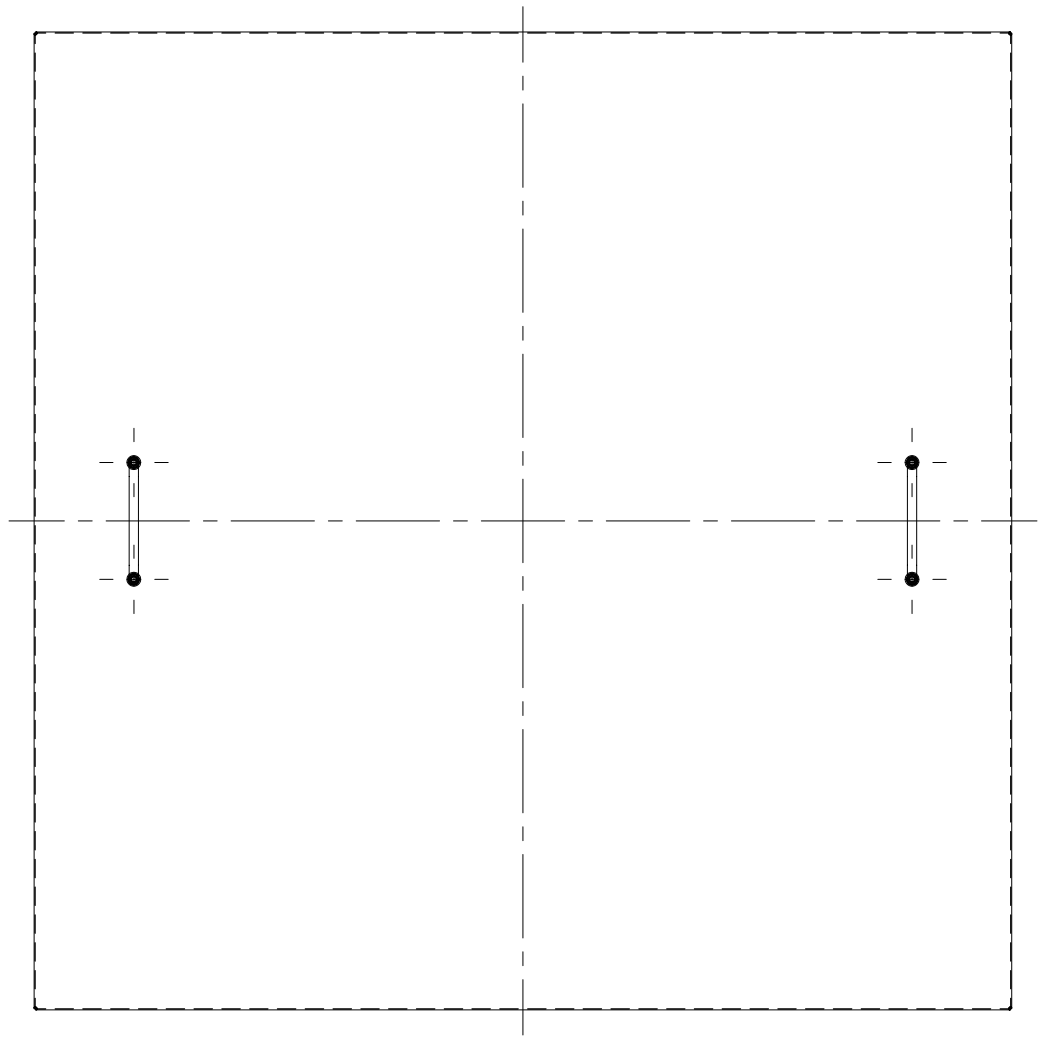

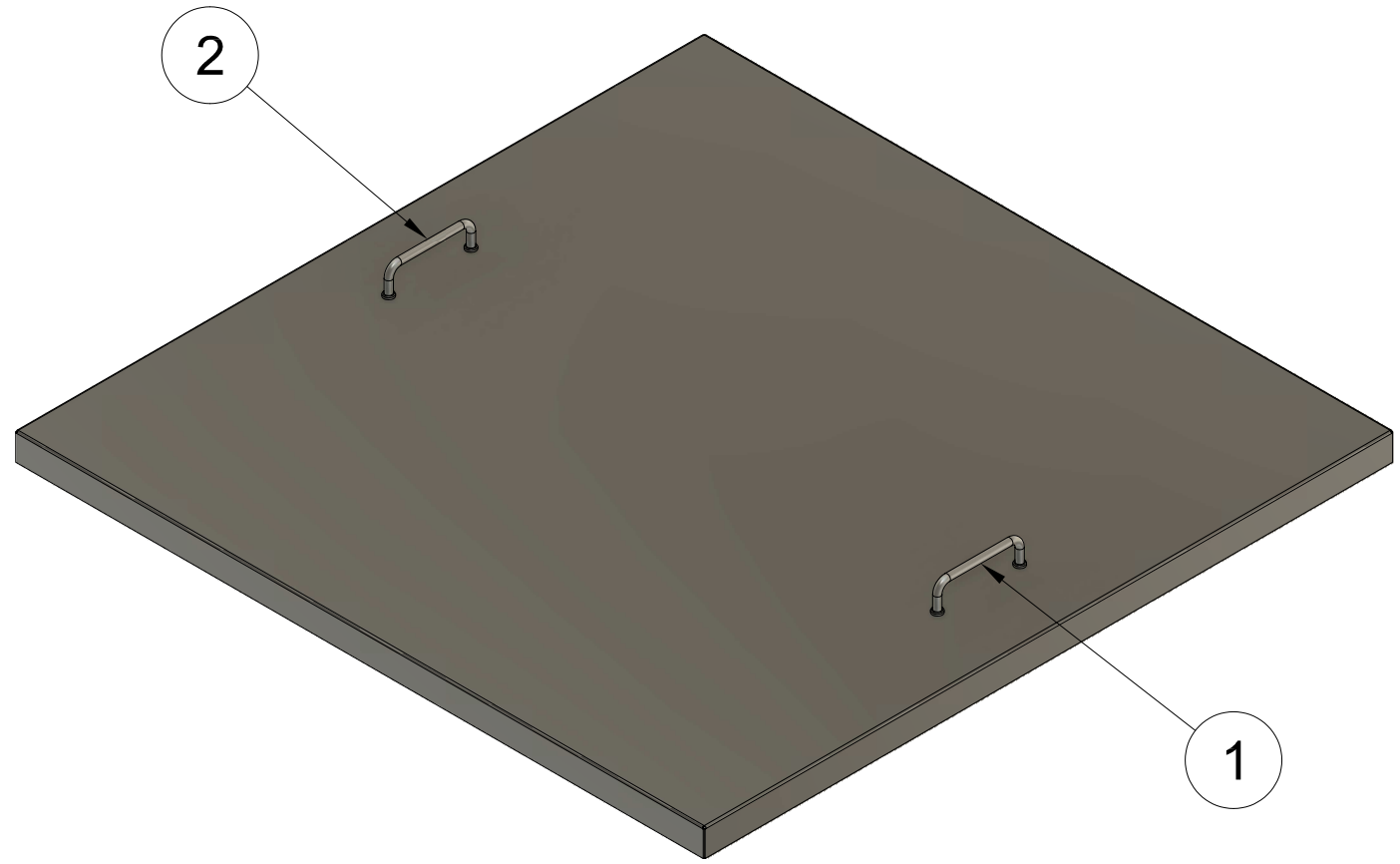

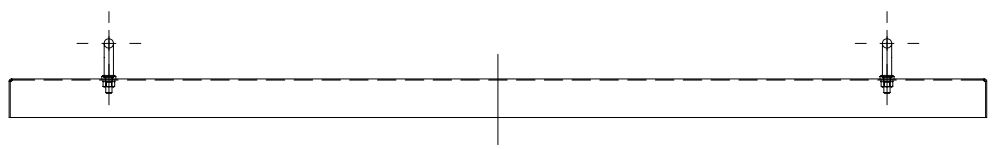

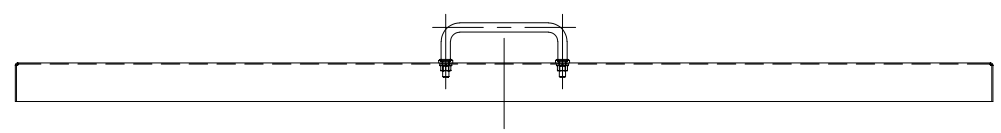

Dept.	Technical reference	Created by	Approved by
		HIROYUKI OHIRA 2025/07/03	
製作数:10基 取っ手は丸鋼曲げ加工 溶接取付でも可 ノンタールエポ塗装		Document type	Document status
		Title 粗目用コンテナ 蓋 パーツ一覧	DWG No.
			Rev. / Date of issue / Sheet 1/1