Parts List			
項目	数量	パーツ番号	マテリアル
4	1	Channel-steel_200x80x7.5x11 v1(ミラー)	鋼

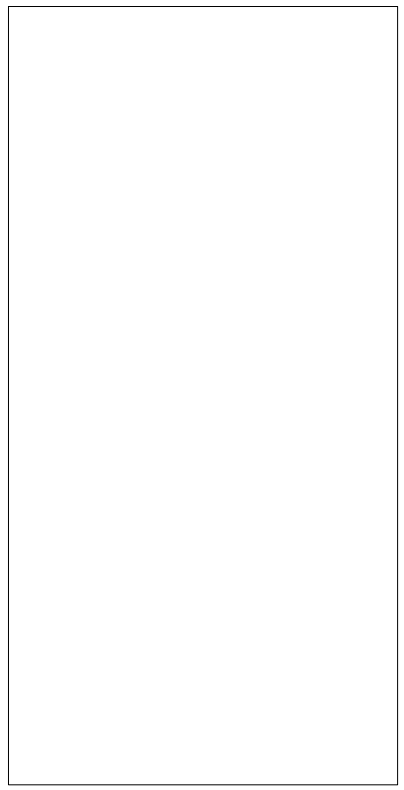

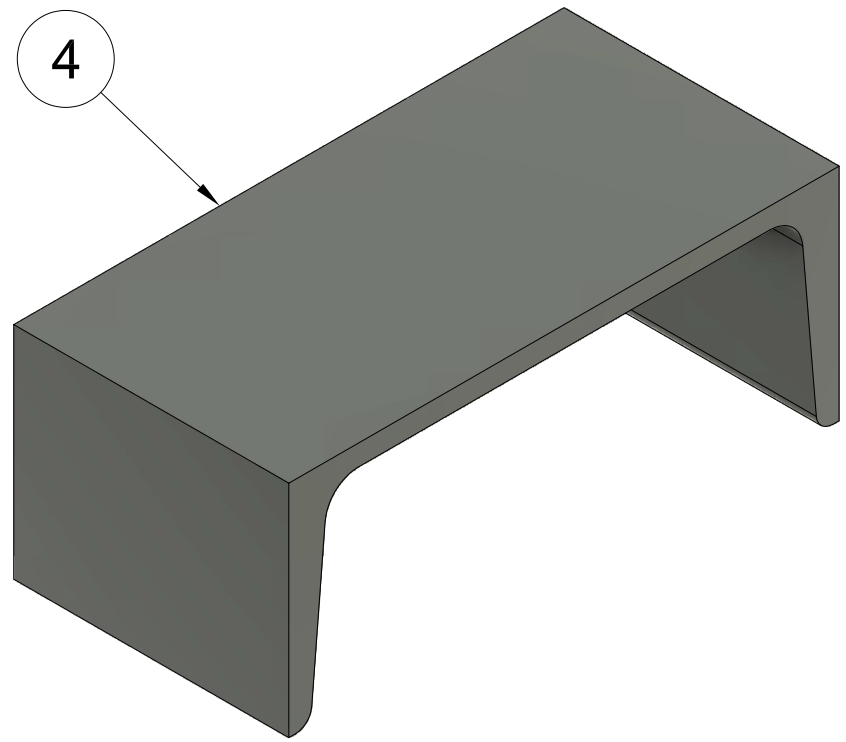

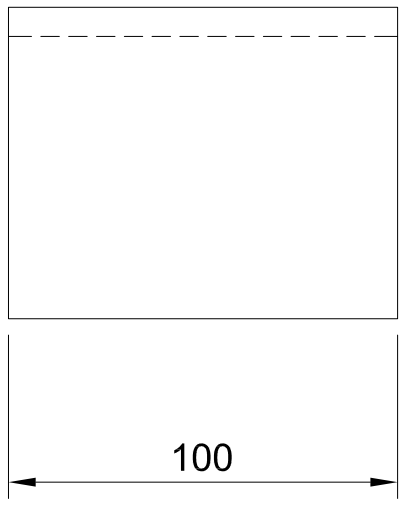

Dept.	Technical reference	Created by HIROYUKI OHIRA 2025/07/02	Approved by
製作数:30本		Document type	Document status
		Title 汚泥・製品コンテナ　共通 蓋用取手　部品図	DWG No.
			Rev. / Date of issue / Sheet 1/1